A00326 - 326 CARB. OVC 25 21

FICHE DE PIÈCES DÉTACHÉES CARBURATEUR

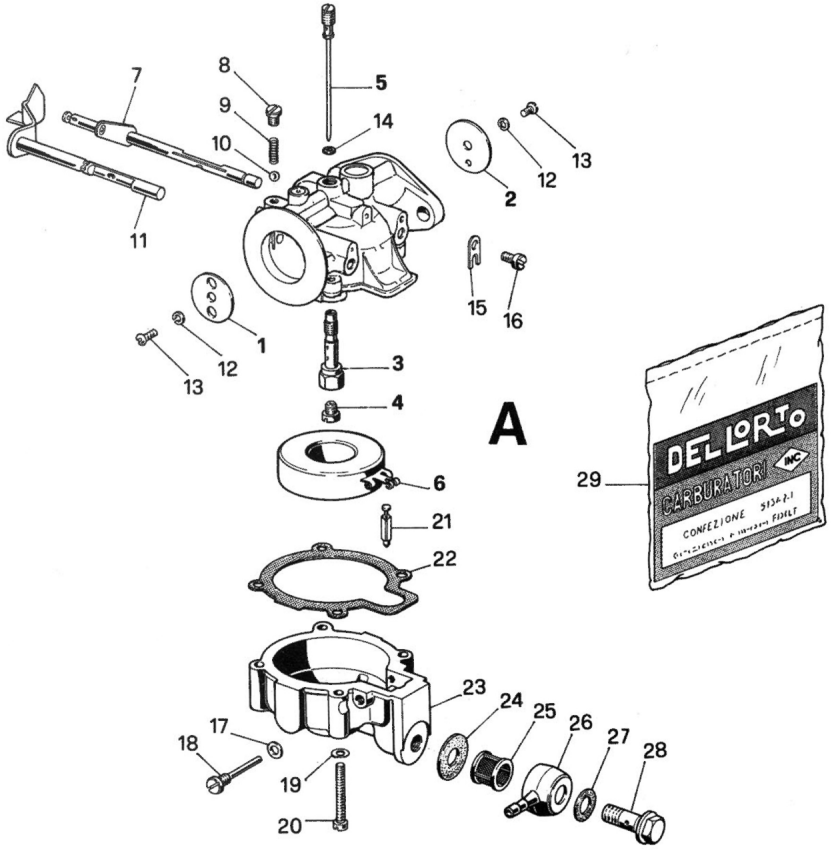

N°	Référence	Description	Qté
0	A00326	326 CARB. OVC 25 21	1
1	B12120.001	BOISSEAU GAZ	1
2	B13670.001	13670 BOISSEAU GAZ 1	1
3	B05437	5437 DIFFUSEUR RALENTI	1
4	B01486.095	1486 GICLEUR 95	1
5	B04845.055	4845 GICLEUR 55	1
6	B05500	5500 FLOTTEUR gr. 5	1
7	B12117	12117 PETIT ARBRE pour GAS	1
8	B04793	4793 BOUCHON	1
9	B01389	1389 RESSORT	1
10	B06415	6415 BILLE	1
11	B12119	12119 PETIT ARBRE pour STARTER	1
12	B04754	4754 RONDELLE	2
13	B04691	4691 VIS	2
14	B52570	52570 KIT JOINTS OVC 22...4-28...D-25	1
15	B05946	5946 ARRET	1
16	B02300	2300 VIS	1
17	B52570	52570 KIT JOINTS OVC 22...4-28...D-25	1
18	B04654	4654 PIVOT	1
19	B05011	5011 RONDELLE	4
21	B04386	4386 AIGUILLE ARRET ESSENCE	1
22	B52570	52570 KIT JOINTS OVC 22...4-28...D-25	1
23	B11545	11545 CUVE	1
24	B52570	52570 KIT JOINTS OVC 22...4-28...D-25	1
25	B01435	1435 FILTRE ESSENCE	1
26	B03423	3423 PIPETTE	1
27	B52570	52570 KIT JOINTS OVC 22...4-28...D-25	1
28	B06007	6007 BOUCHON	1
29	B52570	52570 KIT JOINTS OVC 22...4-28...D-25	1