A03048 - 3048 CARB. PHBN 12 GS

SCHEDA RICAMBI CARBURATORE

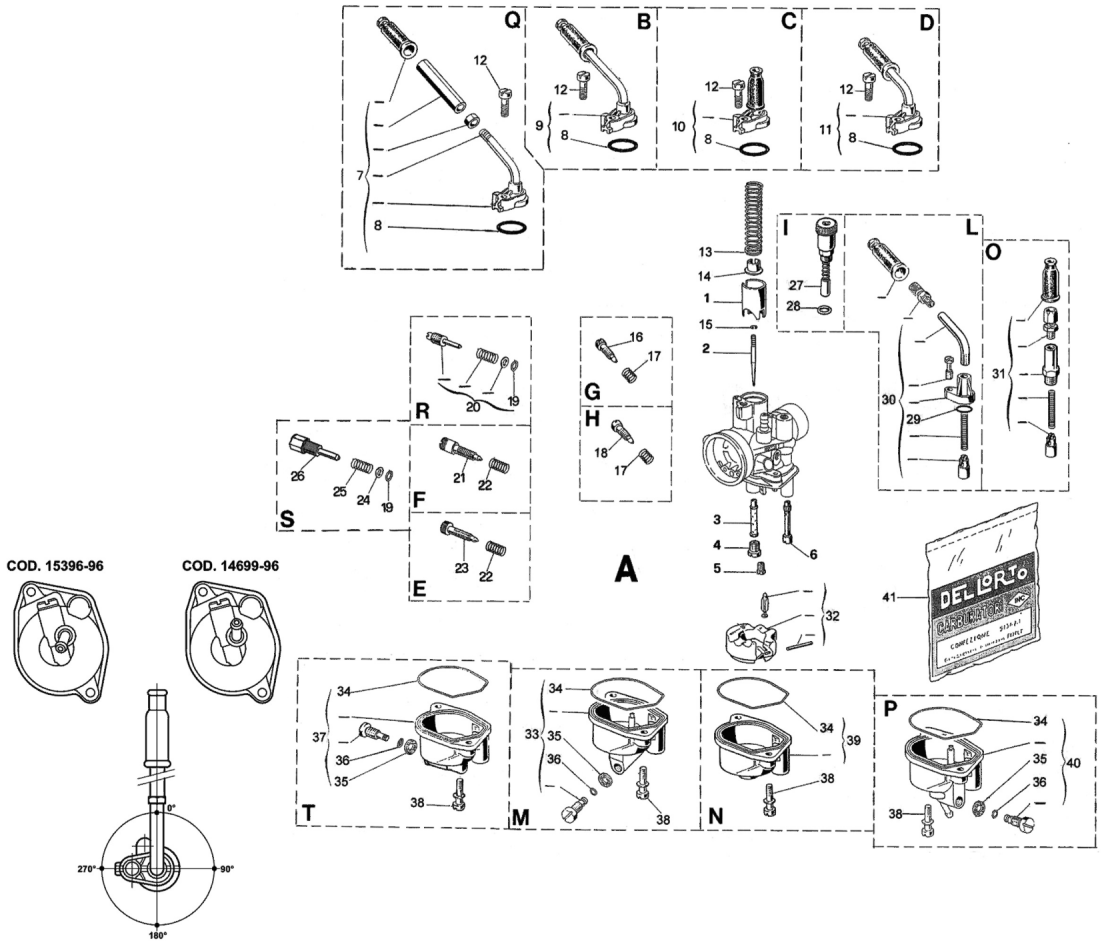

N°	Codice	Descrizione	Qtà
0	A03048	3048 CARB. PHBN 12 GS	1
1	B15249.040	15249 VALVOLA GAS 40	1
2	B13680.013	13680 SPILLO CONICO A 13	1
3	B14410.209	14410 POLVERIZZATORE FS 209	1
4	B06413.075	6413 GETTO 75	1
5	B11600.038	11600 GETTO 38	1
6	B13815.040	13815 GETTO 40	1
8	B52620	52620 KIT GUARNIZIONI PHBN...B-C	1
11	B15284	15284 COPERCHIO VALVOLA	1
12	B07526	7526 VITE	1
13	B15058	15058 MOLLA	1
14	B13687	13687 FERMO	1
15	B13681	13681 FERMAGLIO	1
17	B01411	1411 MOLLA	1
18	B14130	14130 VITE	1
19	B52620	52620 KIT GUARNIZIONI PHBN...B-C	1
20	B53086	53086 KIT VITE REGOLAZIONE VALVOLA GAS	1
28	B52620	52620 KIT GUARNIZIONI PHBN...B-C	1
29	B52620	52620 KIT GUARNIZIONI PHBN...B-C	1
30	B53004	53004 KIT STARTER A FILO PHBN	1
32	B53053	53053 KIT GALLEGGIANTE PHVA-PHBN	1
33	B14478	14478 VASCHETTA	1
34	B52620	52620 KIT GUARNIZIONI PHBN...B-C	1
35	B52620	52620 KIT GUARNIZIONI PHBN...B-C	1
36	B52620	52620 KIT GUARNIZIONI PHBN...B-C	1
38	B13709	13709 VITE	2
41	B52620	52620 KIT GUARNIZIONI PHBN...B-C	1