A09356 - 9356 CARB. VHST 28 BS

SCHEDA RICAMBI CARBURATORE

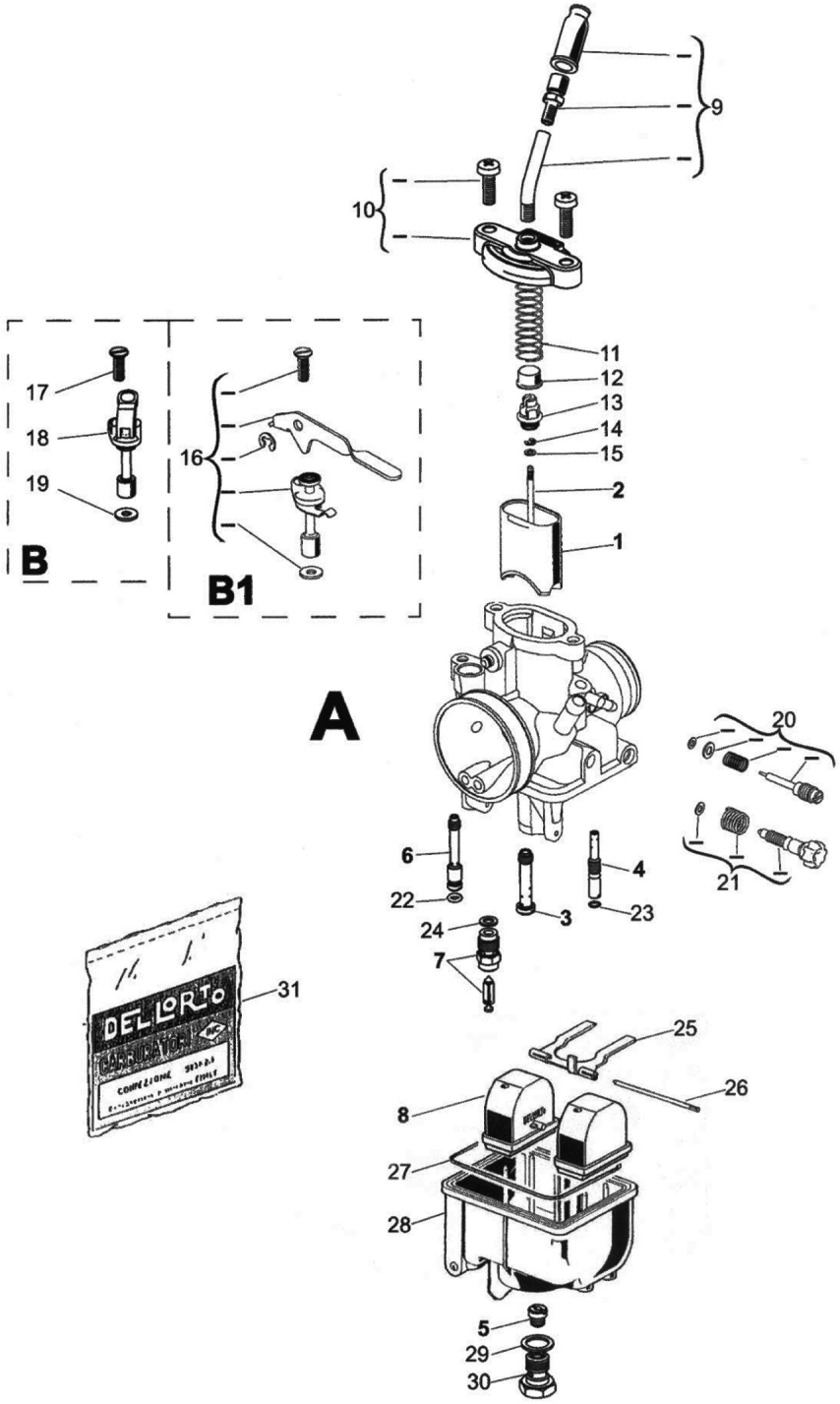

N°	Codice	Descrizione	Qtà
0	A09356	9356 CARB. VHST 28 BS	1
1	B16620.050	16620 VALVOLA GAS 50	1
2	B02265.048	2265 SPILLO CONICO D 48	1
3	B16735.271	16735 POLVERIZZATORE HH 271	1
4	B16690.036	16690 GETTO 36	1
5	B06413.110	6413 GETTO 110	1
6	B07746.060	7746 GETTO 60	1
7	B16954.300	16954 VALVOLA ENTRATA BENZINA 300	1
8	B15760.005	15760 GALLEGGIANTE 5 gr. 3	2
9	B53129	KIT TUBETTO	1
10	B53121	53121 KIT COPERCHIO	1
11	B16679	16679 MOLLA	1
12	B14416	14416 FONDELLO	1
13	B16663	NIPPLO	1
14	B09596	9596 FERMAGLIO	1
15	B10825	10825 RONDELLA	1
17	B07745	7745 VITE	1
18	B16621	DISPOSITIVO AVVIAMENTO	1
19	B52627	52627 KIT GUARNIZIONI VHST 28 BS	1
20	B53022	53022 KIT VITE REG. MIN. PHBH-PHBL-PHF-PHM	1
21	B53119	KIT VITE	1
22	B52627	52627 KIT GUARNIZIONI VHST 28 BS	1
23	B52627	52627 KIT GUARNIZIONI VHST 28 BS	1
24	B52627	52627 KIT GUARNIZIONI VHST 28 BS	1
25	B16863	BILANCIERE	1
26	B07346	7346 PERNO	1
27	B52627	52627 KIT GUARNIZIONI VHST 28 BS	1
28	B13590	13590 VASCHETTA	1
29	B52627	52627 KIT GUARNIZIONI VHST 28 BS	1
30	B06267	6267 TAPPO	1
31	B52627	52627 KIT GUARNIZIONI VHST 28 BS	1