catalogo MHR

MALOSSI HYPER RACING

2019

MALOSSI

PRODUCT NAME: _____

Size: _____ Code: _____

Project ©2018

INDICE

C-ONE 50-70cc - PIAGGIO	3
RC-ONE 94cc - PIAGGIO	16
C-ONE 50-70cc - YAMAHA	31
RC-ONE 94cc - YAMAHA	36
Tabella riassuntiva carter	48

TROFEI

TROFEO NAZIONALE SCOOTER VELOCITA'	24
TROFEO SCOOTERMATIC	10
TROFEO WORLD MALOSSI DAY	12

ESPLOSI

GILERA RUNNER - 100cc	28
PIAGGIO ZIP - 70cc	14
PIAGGIO ZIP - 100cc	26
YAMAHA AEROX - 100cc	42

PRODOTTI

ACCENSIONI A ROTORE INTERNO	86
AIR FORCE	46
ALBERI MOTORE	66
ALBERI PERNO RUOTA	73
AMMORTIZZATORI RS24	92
ASTA LIVELLO OLIO	75
CARTER INGRANAGGI	72
CUSCINETTI	69
ENERGY PUMP	88
FORCELLE	93
FRIZIONE DELTA CLUTCH	80
GABBIE A RULLINI	68
GORILLA ARM	44
GRUPPI TERMICI	50
HEAT MASTER	89
INGRANAGGI SECONDARI	71
INGRANAGGIO TERZO SUPPORTO	74
MARMITTE SCOOTER RACING	82
OLI MOTORE	94
OVER RANGE	76
PARAOLI	70
STRUMENTI DI MISURA	90

TABELLE

UNIVERSO MHR	98

PADDOCK

PADDOCK	138

Malossi si riserva il diritto di apportare modifiche tecniche, di codice, di prezzo, qualora lo ritenesse necessario e non si assume alcuna responsabilità per eventuali errori tipografici e di stampa.

C-ONE 50-70 cc

Carter Motore

per tutti gli scooter che montano in primo equipaggiamento il motore Piaggio LC 50 cc

MHR C-one è stato concepito e predisposto per:
- Montare sia la soluzione con freno a tamburo che con freno a disco.
- Essere montati in sostituzione del motore originale sia a passo corto che lungo. La posizione dell'attacco dell'ammortizzatore, infatti, è stata studiata per soddisfare entrambe le soluzioni.
- Il montaggio sia di cilindri con prigionieri passanti, che di cilindri con fissaggio a flangia
- L'utilizzo della pompa di raffreddamento elettrica, per eliminare l'assorbimento di potenza della tradizionale pompa meccanica dell'acqua
- L'eliminazione del miscelatore automatico
- Per il montaggio della pompa benzina a depressione
- La nuova valvola lamellare di grandi dimensioni, studiata con l'utilizzo di sofisticati programmi di simulazione fluidodinamica 3d
- Montare tutti gli attuali prodotti Malossi

Malossi cambia le regole del gioco e alza di nuovo il livello delle prestazioni dei moderni scooter da competizione. Frutto di scelte estreme, il carter C-One segna uno stacco radicale con l'assetto tradizionale degli scooter ai quali è destinato e fornisce finalmente una struttura tecnicamente all'avanguardia e predisposta per l'installazione dei componenti racing di ultima generazione.
Fino ad oggi gli scooter da gara potevano essere equipaggiati solamente con i carter motore originali, progettati per sopportare potenze di una manciata di cavalli e riadattati per poter affrontare lo stress di una competizione con motori di 70 centimetri cubi e potenze attorno ai 26 cavalli.
Oggi, invece, Malossi, leader dell'innovazione, cambia le carte in tavola presentando con grande orgoglio al suo affezionato pubblico internazionale il carter motore C-one.
C-one, studiato a Calderara di Reno nella sede della Malossi, uno dei più avanzati centri di ricerca, sviluppo e produzione di parti speciali per motori e scooter, è il sogno Malossi che prende forma: produrre il più innovativo componente racing per scooter mai esistito. Si è cominciato con l'eliminazione del miscelatore automatico e della tradizionale pompa dell'acqua meccanica, per ridurre al massimo le dispersioni. Si è proseguito creando la predisposizione per l'installazione di un impianto frenante posteriore sia a disco che a tamburo e aggiungendo la possibilità di adottare una pompa benzina a depressione. La sede destinata ad ospitare la valvola lamellare è stata notevolmente modificata: sfruttando tutte le possibilità concesse dai moderni software di simulazione fluidodinamica tridimensionali, i tecnici Malossi hanno individuato le quote e le dimensioni ideali. Come se avesse dovuto disegnare il carter motore ideale su un foglio bianco, staccandosi completamente dal passato, Malossi ha introdotto, accanto alle posizioni delle sedi originali dei prigionieri passanti, una foratura per i nuovi nati tra i gruppi termici della famiglia Team Factory, con fissaggio a flangia e prigionieri corti. Questa soluzione apre le porte alla possibilità di progettare cilindri totalmente inediti. Costruite un nuovo motore, personalizzate il vostro scooter racing, scegliete dal catalogo Malossi i pezzi più prestigiosi! Saremo pronti a fornirvi, all'occorrenza, tutta l'assistenza tecnica necessaria!

5715844
€ 450,00

Caratteristiche Tecniche:

- Coppia Carter, materiale pressofuso in lega di alluminio silicio ad alta resistenza meccanica.
- Carter completi di silent block 5,250 Kg.
- Interasse albero motore, albero frizione 270 mm.
- Interasse foratura prigionieri passanti cilindro 48 x 48.
- Cuscinetti albero motore 20 x 47 x 14.
- Paraoli FKM più PTFE.
- Valvola lamellare VL 18.
- Collettore X360 Ø 21 - 28 l. 27.
- Prigionieri cilindro materiale acciaio 8.8 secondo UNI EN20898/1.
- Raccordo liquido.
- Cuscinetto asse ruota 20 x 47 x 14.
- Astuccio a rulli ingranaggi misura 16 x 22 x 12.

1616276 € 272,00
IMPIANTO ALIMENTAZIONE VHST 28 BS MHR

1313799B € 41,82
MANICOTTO in FKM
per carburatori Dell'Orto Ø 28 - 30

Prodotti riservati esclusivamente alle competizioni nei luoghi ad esse destinate secondo le disposizioni delle competenti autorità sportive. Decliniamo ogni responsabilità per l'uso improprio.

C-ONE 50-70 cc

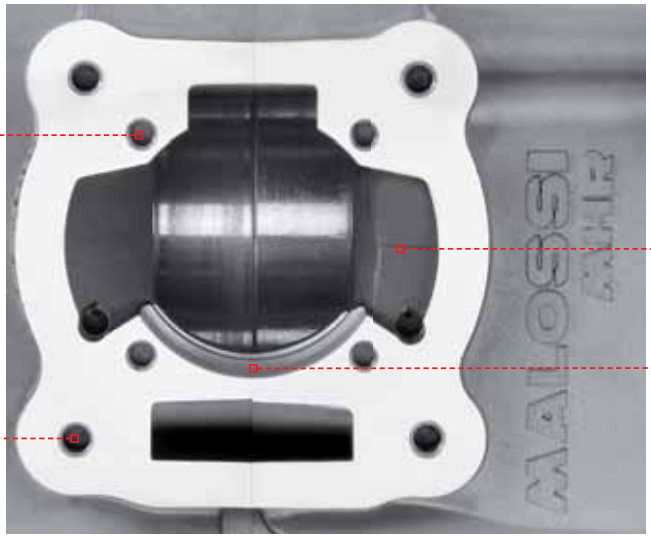

Montaggio cilindri con prigionieri passanti.

Travasi perfettamente raccordati ai gruppi termici Malossi MHR Team 7 travasi.

Barenatura alloggiamento cilindro Ø 61.

Montaggio cilindri Malossi Ø 47,6 MHR Flanged Mount testa rossa 3115901.

Predisposto per utilizzo Carter ingranaggi Malossi roller crankcase 2514603 MHR / originale.

Predisposizione pompa benzina depressione.

Predisposto per utilizzo coperchio Carter avviamento originale Gilera Runner 50 2T.

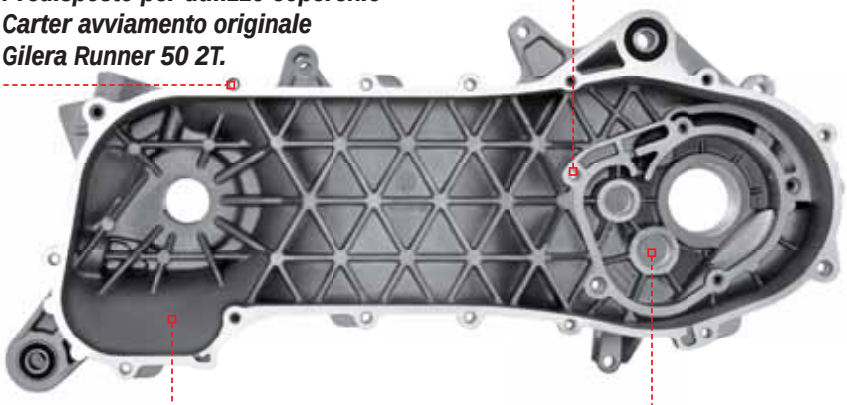

Eliminizione miscelatore automatico.

Astuccio a rulli maggiorato Ø 16 x 22 x 12.

Valvola lamellare maggiorata monopetalo Malossi VL18.

Barenatura Carter pompa Ø 73.

Predisposizione montaggio pinza freno.

Fori di fissaggio accensione rotore interno.

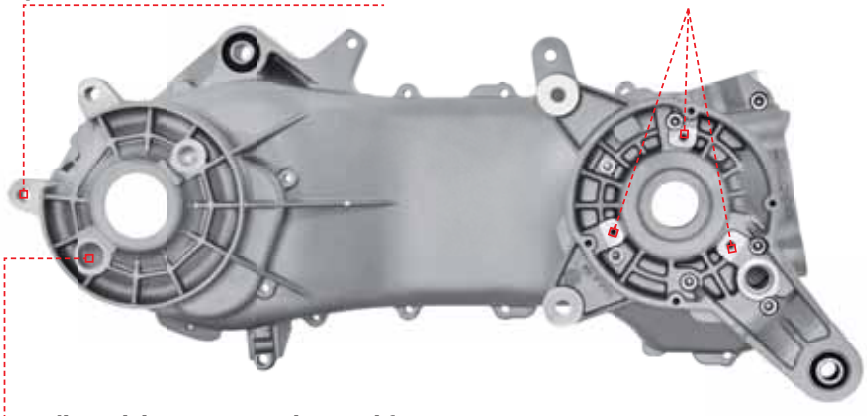

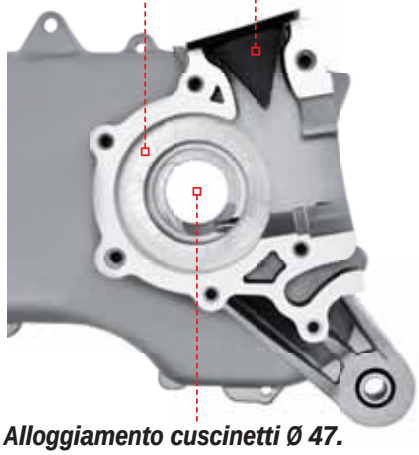

Predisposizione montaggio ceppi freno.

Alloggiamento cuscinetti Ø 47.

Prodotti riservati esclusivamente alle competizioni nei luoghi ad esse destinate secondo le disposizioni delle competenti autorità sportive. Decliniamo ogni responsabilità per l'uso improprio.

C-ONE 70 cc

MOTORE COMPLETO NON ASSEMBLATO Ø 47,6

4917553 - € 3.061,00

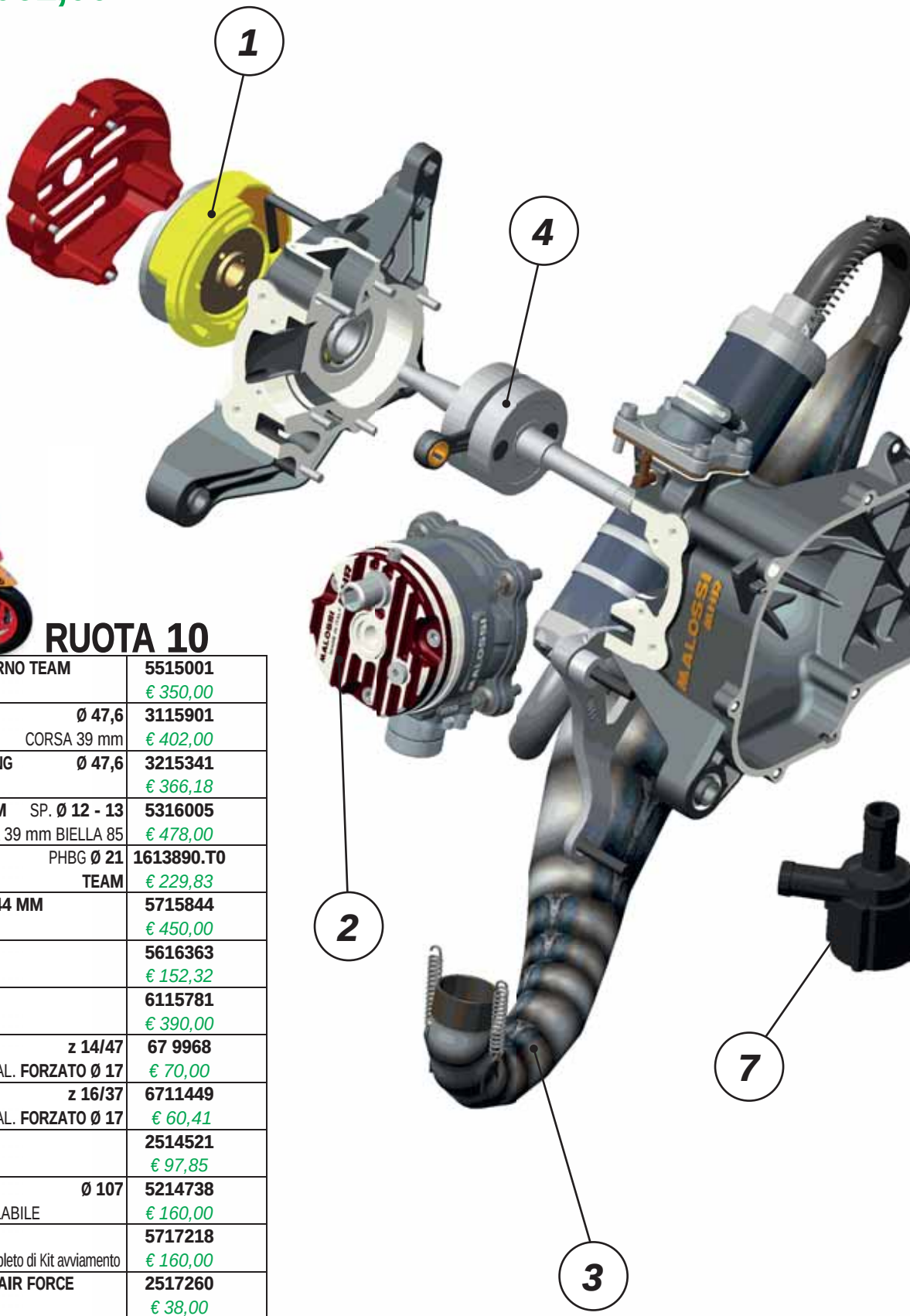

RUOTA 10

1	**ACCENSIONE ROTORE INTERNO TEAM**	**5515001** *€ 350,00*
2	**CILINDRO FLANGED MOUNT** **Ø 47,6** CORSA 39 mm	**3115901** *€ 402,00*
3	**MARMITTA SCOOTER RACING** **Ø 47,6** **MHR TEAM 3**	**3215341** *€ 366,18*
4	**ALBERO MOTORE RHQ TEAM** SP. **Ø 12 - 13** CORSA 39 mm BIELLA 85	**5316005** *€ 478,00*
5	**IMPIANTI ALIMENTAZIONE** PHBG **Ø 21** **TEAM**	**1613890.T0** *€ 229,83*
6	**CARTER MOTORE CON KIT 44 MM**	**5715844** *€ 450,00*
7	**ENERGY PUMP** POMPA ACQUA	**5616363** *€ 152,32*
8	**OVER RANGE ALUMINUM** CARTER LUNGO	**6115781** *€ 390,00*
9	**INGRANAGGI HTQ** **z 14/47** **SECONDARI** CAL. **FORZATO Ø 17**	**67 9968** *€ 70,00*
10	**INGRANAGGI HTQ** **z 16/37** **PRIMARI** CAL. **FORZATO Ø 17**	**6711449** *€ 60,41*
11	**ROLLER CRANKCASE** CARTER INGRANAGGI	**2514521** *€ 97,85*
13	**DELTA SYSTEM MHR** **Ø 107** CAMPANA + FRIZIONE REGOLABILE	**5214738** *€ 160,00*
14	**AIR FORCE** Coperchio per carter C/RC-One completo di Kit avviamento	**5717218** *€ 160,00*
15	**COMPLESSIVO FILTRO PER AIR FORCE**	**2517260** *€ 38,00*
16	**ALBERO PERNO RUOTA**	**6714530** *€ 69,00*

Prodotti riservati esclusivamente alle competizioni nei luoghi ad esse destinate secondo le disposizioni delle competenti autorità sportive. Decliniamo ogni responsabilità per l'uso improprio.

MHR®
MALOSSI HYPER RACING

C-ONE 70 cc

MOTORE COMPLETO NON ASSEMBLATO Ø 47,6

4917552 - € 3.123,00

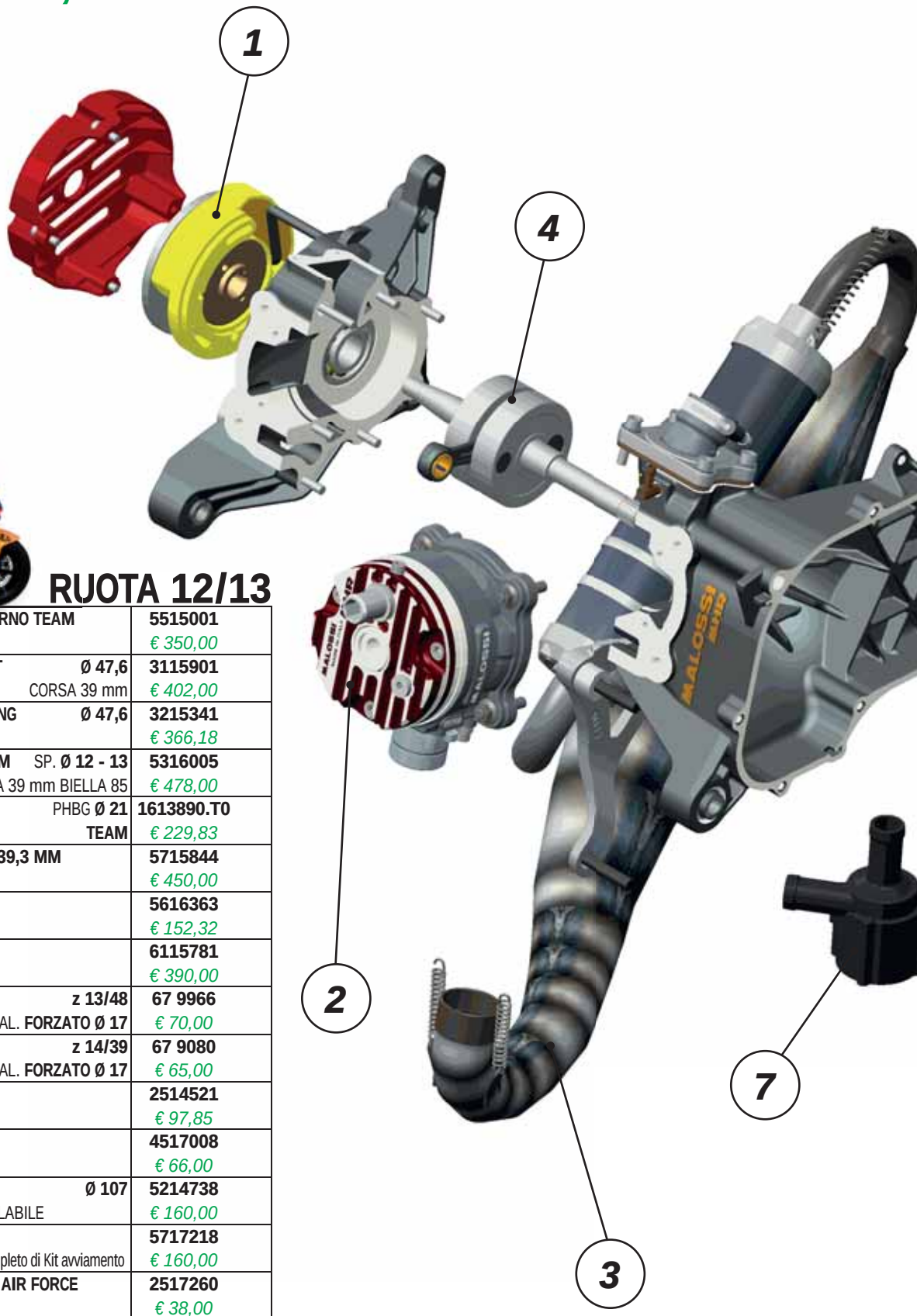

RUOTA 12/13

1	**ACCENSIONE ROTORE INTERNO TEAM**	**5515001** *€ 350,00*
2	**CILINDRO FLANGED MOUNT** **Ø 47,6** CORSA 39 mm	**3115901** *€ 402,00*
3	**MARMITTA SCOOTER RACING** **Ø 47,6** **MHR TEAM 3**	**3215341** *€ 366,18*
4	**ALBERO MOTORE RHQ TEAM** SP. **Ø 12 - 13** CORSA 39 mm BIELLA 85	**5316005** *€ 478,00*
5	**IMPIANTI ALIMENTAZIONE** PHBG **Ø 21** **TEAM**	**1613890.T0** *€ 229,83*
6	**CARTER MOTORE CON KIT 39,3 MM**	**5715844** *€ 450,00*
7	**ENERGY PUMP** POMPA ACQUA	**5616363** *€ 152,32*
8	**OVER RANGE ALUMINUM** CARTER LUNGO	**6115781** *€ 390,00*
9	**INGRANAGGI HTQ** **z 13/48** **SECONDARI** CAL. **FORZATO Ø 17**	**67 9966** *€ 70,00*
10	**INGRANAGGI HTQ** **z 14/39** **PRIMARI** CAL. **FORZATO Ø 17**	**67 9080** *€ 65,00*
11	**ROLLER CRANKCASE** CARTER INGRANAGGI	**2514521** *€ 97,85*
12	**PARAFANGO**	**4517008** *€ 66,00*
13	**DELTA SYSTEM MHR** **Ø 107** CAMPANA + FRIZIONE REGOLABILE	**5214738** *€ 160,00*
14	**AIR FORCE** Coperchio per carter C/RC-One completo di Kit avviamento	**5717218** *€ 160,00*
15	**COMPLESSIVO FILTRO PER AIR FORCE**	**2517260** *€ 38,00*
16	**ALBERO PERNO RUOTA**	**6714530** *€ 69,00*

Prodotti riservati esclusivamente alle competizioni nei luoghi ad esse destinate secondo le disposizioni delle competenti autorità sportive. Decliniamo ogni responsabilità per l'uso improprio.

MHR®
MALOSSI HYPER RACING

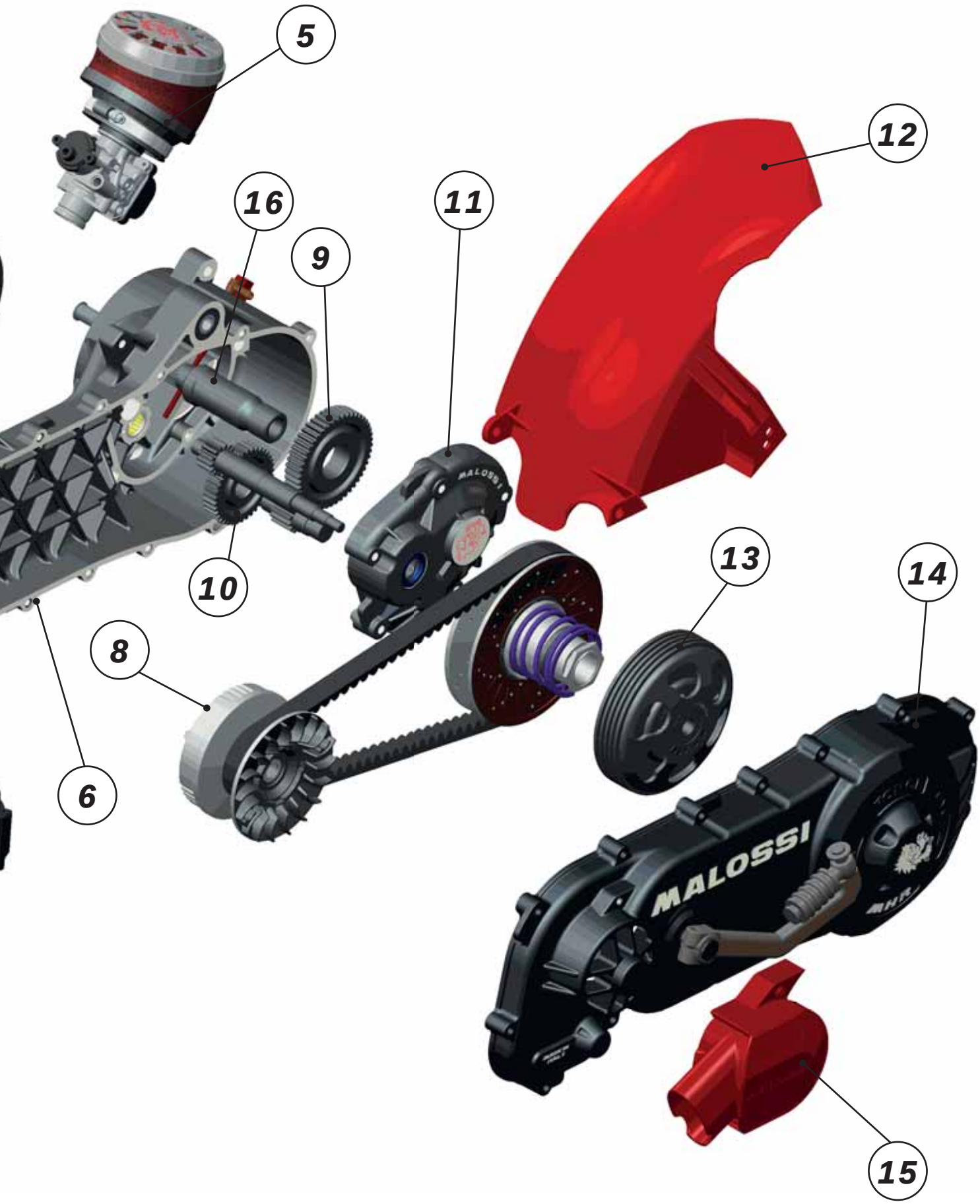

TROFEO SCOOTERMATIC TROFEO SCOOTER

DALLE ALPI ALLA SICILIA

Il Trofeo ScooterMatic è pronto a compiere l'impossibile: unire l'Italia dividendola! La formula è semplice: Race Service Malossi organizza tre gironi da tre gare ciascuno nelle tre macroaree d'Italia (centro-nord, centro-sud e Sicilia) per abbassare i costi e i tempi delle trasferte. Sei manche che determinano i campioni locali e attribuiscono i punti da portare alle Finali.

Una volta arrivati a settembre, è il momento della resa dei conti al fine di conquistare il titolo italiano in due vere e proprie gare tutti-contro-tutti, disputate questa volta entrambe su singola manche per far esplodere lo spettacolo e la competitività.

Alternando kartodromi ad autodromi, i piloti del Trofeo ScooterMatic devono mostrare una grande flessibilità per passare da uno stile di guida fatto di on-off e rapidissimi cambi di direzione ad uno più strategico dove contano scie, staccate e dove é richiesto il

Prodotti riservati esclusivamente alle competizioni nei luoghi ad esse destinate secondo le disposizioni delle competenti autorità sportive. Declíniamo ogni responsabilità per l'uso improprio.

coraggio di osare una tattica estrema per spiccare in mezzo al grandissimo numero di partecipanti delle Finali.
Grazie a questa suddivisione è possibile contenere moltissimo costi e tempi di trasferte, concentrandosi principalmente sulla propria zona per poi partecipare alle Finali su due piste altamente spettacolari, in due eventi assolutamente pazzeschi che valgono sicuramente qualche chilometro in più, in virtù di un confronto con tutti gli altri partecipanti al Trofeo.
Tutti i piloti partecipanti al Trofeo ScooterMatic sono in classifica per il titolo italiano mentre le Finali avranno una doppia valenza di gara nazionale e locale. Ecco quindi che escludendo la prima parte di classifica dei piloti di ogni girone, le Finali più una gara aggiuntiva in Sicilia varranno come quarta gara locale che eleggerà i vincitori del Trofeo ScooterMatic Regioni, un ulteriore incentivo e premio a chi si è impegnato e sta lottando per emergere ai massimi livelli in uno dei Trofei Malossi tra i più longevi e spettacolari di sempre.

FOTOSPORT IBUZGroup.com

ScooterMatic

Classe	ScooterMatic	SuperScooter
Cilindrata	70cc	70cc
Carburatore	21mm	28mm
Diametro ruote	10"	da 12" a 14"

Preparazione
Ammessa solo per asportazione

Numero di gare 3 Nord/Sud/Sicilia + 2 Finali

Tipologia autodromi e kartodromi

CIRCUITI
- NORD: Varano de'Melegari (PR) - Cervesina (PV) - Modena (MO) - Magione (PG)
- SUD: Airola (BN) - Binetto (BA) - Sarno (SA) - Vallelunga (Roma)
- SICILIA: Melilli (SR) - Racalmuto (AG) - Favara (AG) - Triscina (TP)
- FINALI: Magione (PG) - Vallelunga (Roma)

ATTENZIONE: le Finali hanno anche valore come quarta gara per eleggere i vincitori del Trofeo ScooterMatic Regioni!

Licenze FMI ammesse
Velocità, Velocità Élite

Età minima 14 anni

Costo iscrizione gara
Nord, Sud e Sicilia: autodromo 100€, kartodromo 80 €

Costo iscrizione gara 150€

Montepremi gara massimo*

1° Classificato € 350,00 netto € 280,00
2° Classificato € 262,50 netto € 210,00
3° Classificato euro 175,00 netto € 140,00

Montepremi Trofeo

1° Classificato € 2.000,00 netto € 1.600,00
2° Classificato € 1.500,00 netto € 1.200,00
3° Classificato € 1.000,00 netto € 800,00

N.B.: l'elenco definitivo delle piste sarà pubblicato in maniera ufficiale dopo essere sottoposto al vaglio della Federazione Motociclistica Italiana. L'organizzatore si riserva di effettuare eventuali modifiche al calendario o al montepremi prima dell'inizio della stagione. Il montepremi così come elencato è da considerarsi valido per chi adotterà per il proprio scooter la grafica ufficiale Malossi. I premi in caso di colorazione differente sono elencati nei regolamenti disponibili sul sito trofei.malossi.com. L'organizzatore si riserva di modificare le condizioni qui specificate in qualunque momento.

**Il montepremi massimo viene erogato solo in caso di adozione di grafica ufficiale Malossi per lo scooter e di tuta ufficiale Malossi per il pilota. La misura del premio viene ridotta in caso di grafiche personali o simili e/o per l'adozione di tuta personale, come sarà elencato sul regolamento sportivo di categoria.*

RSM RACE SERVICE MALOSSI
ORGANIZZAZIONE COMUNICAZIONE
race@raceservice.com

TROFEI MALOSSI SU FACEBOOK!

WORLD MALOSSI DAY CUP WORLD MALOS

CAMPIONE DEL MONDO

Da anni il World Malossi Day attira presenze straniere provenienti da tutta Europa, Asia e talvolta anche Sud Africa. I piloti da tutto il mondo provengono sognando di portarsi a casa il titolo mondiale dei Trofei Malossi, la corona della World Malossi Day Cup. La competizione si svolge in prova unica e su due manche, e la griglia storicamente sempre piena e multiculturale rappresenta magnificamente l'attenzione internazionale verso le nostre gare, attenzione che si riscontra anche nelle visualizzazioni della trasmissione in diretta streaming, estremamente popolare nel sud-est asiatico, oltre che chiaramente in Europa.

I piloti giapponesi sono stati quelli più frequentemente sul podio, tuttavia, è chiaro che le presenze straniere non siano mai soltanto delle controfigure, in quanto storicamente i piloti provenienti da Olanda, Korea del Sud oltre che proprio dal paese del Sol Levante, sono stati quelli più coriacei e in grado di strappare vittorie di manche e titoli. La

Prodotti riservati esclusivamente alle competizioni nei luoghi ad esse destinate secondo le disposizioni delle competenti autorità sportive. Declíniamo ogni responsabilità per l'uso improprio

corona del campione però rimane in Sicilia, ben ancorata alla testa di Francesco Bonomo che segna un record di vittorie proprio in un anno avaro di soddisfazioni per lui.

La gara del World Malossi Day Cup gode di servizi fotografici e video professionali, con il record di aver trasmesso per primi al mondo in diretta internazionale streaming tutto l'evento, utilizzando una regia moderna e attrezzature in alta definizione, con il commento di giornalisti professionisti tra cui Mauro Sanchini, ex pilota Malossi e del mondiale SBK, attualmente commentatore della MotoGP per SKY.

FOTOSPORT IBUZGroup.com

WMdc WORLD MALOSSI day Cup

Classe	ScooterMatic	SuperScooter
Cilindrata	70cc	70cc
Carburatore	21mm	28mm
Diametro ruote	10"	da 12" a 14"

Preparazione
Ammessa solo per asportazione

Numero di gare 1 (due manche)

Tipologia Solo autodromi

CIRCUITI
Autodromo Piero Taruffi - Vallelunga (Roma)

Licenze FMI ammesse
Velocità, Velocità Élite, Velocità One Event

Licenze Nazionali nell'ambito della Unione Europea Motociclistica + nulla osta

Licenza FIM velocità per le federazioni fuori EUM

Età minima 14 anni

Costo iscrizione gara 150€

Montepremi gara massimo*

1° Classificato € 500,00 netto € 400,00
2° Classificato € 375,00 netto € 300,00
3° Classificato euro 250,00 netto € 200,00

Montepremi Trofeo

1° Classificato € 2.000,00 netto € 1.600,00
2° Classificato € 1.500,00 netto € 1.200,00
3° Classificato € 1.000,00 netto € 800,00

N.B.: l'elenco definitivo delle piste sarà pubblicato in maniera ufficiale dopo essere sottoposto al vaglio della Federazione Motociclistica Italiana. L'organizzatore si riserva di effettuare eventuali modifiche al calendario o al montepremi prima dell'inizio della stagione. Il montepremi così come elencato è da considerarsi valido per chi adotterà per il proprio scooter la grafica ufficiale Malossi. I premi in caso di colorazione differente sono elencati nei regolamenti disponibili sul sito trofei.malossi.com. L'organizzatore si riserva di modificare le condizioni qui specificate in qualunque momento.

**Il montepremi massimo viene erogato solo in caso di adozione di grafica ufficiale Malossi per lo scooter e di tuta ufficiale Malossi per il pilota. La misura del premio viene ridotta in caso di grafiche personali o simili e/o per l'adozione di tuta personale, come sarà elencato sul regolamento sportivo di categoria.*

RSM RACE SERVICE MALOSSI
ORGANIZZAZIONE COMUNICAZIONE
race@raceservice.com

TROFEI MALOSSI SU FACEBOOK!

Carter motore completo
MHR C - ONE
5715844 € 450,00

AIR FORCE
Coperchio per carter Malossi
C-ONE e RC-ONE
completo di kit avviamento
5717218 € 160,00

Complessivo filtro per
AIR FORCE
2517260 € 38,00

OVER RANGE MHR ALUMINUM -
PIAGGIO 2000 (CARTER LUNGO)
6115781 € 390,00

Gruppo Termico Flanged Mount
Testa rossa Ø 47,6
3115901 € 402,00

MOLLA DI
CONTRASTO VARIATORE
NERA
2916111.B0 € 9,00

TORSION CONTROLLER
2512828 € 4,45

ROLLER CRANKCASE MHR
Carter ingranaggi
2514521 € 97,85

Coppia ammortizzatori RS24/10-R
anteriore / posteriore
4614479 € 814,98

MARMITTA SCOOTER RACING
MHR TEAM 3
3215341 € 366,18

BRAKE POWER ceppi freno posteriori
6215328 € 18,39 - 1996->

Albero perno ruota
6714530 € 69,00

INGRANAGGI PRIMARI HTQ z 16/37
6711449 € 60,41 - 2001->

SECONDARI HTQ z 14/47
(forzato Ø 17)
67 9968 € 70,00

ALBERO MOTORE RHQ sp.Ø 12 - 13
MHR TEAM
5316005 € 478,00

CUSCINETTI A SFERE
6614105EA € 82,00

CANDELA DENSO
IRIDIUM IW 34
6314455.S0 € 26,97

Prodotti riservati esclusivamente alle competizioni nei luoghi ad esse destinate secondo le disposizioni delle competenti autorità sportive. Decliniamo ogni responsabilità per l'uso improprio.

N.B.: *Configurazione consigliata indicativa, verificare la compatibilità degli articoli nelle tabelle marca modello successive in base al modello posseduto.*

ACCENSIONE A ROTORE INTERNO
MHR TEAM
5515001 € 350,00

Disponibile centralina a ricambio
DIGITRONIC-TRIMMER
5514398 € 119,70

DELTA CLUTCH
frizione automatica
regolabile
52 7880 € 77,89

WING CLUTCH BELL
Ø 107
7714147 € 98,22

DELTA SYSTEM
(Clutch BELL Ø 107)
5214738 € 160,00

POMPA BENZIANA
P 34 PB 2
A11023 € 44,00

3 MOLLE FRIZIONE
29 8745B € 8,00

VALVOLA VL13
lamellare in carbonio sp.0,30 (45°) MHR
27 9490.C0 € 52,25

IMPIANTO ALIMENTAZIONE
MHR TEAM PHBG 21 BS
1613890.T0 € 229,83

RUBINETTO BENZINA
6511990B € 25,62

COLLETTORE Ø 22x28
inclinato in VITON RACING
02 9441B € 65,10

RADIATORE MHR
7115431 € 703,74 - 2001-->
7115430 € 703,74 - <-2000

ENERGY PUMP
5616363 € 152,32

REGOLATORE DI TEMPERATURA
HEAT MASTER CONTROLLER
PER ENERGY PUMP
5516096 € 282,00

BRAKE PADS MHR SYNT
6215006 € 11,96
anteriore omologate1996->

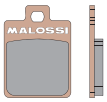

TUBO per FRENO MHR (AERONAUTICO)
1,11mt
22 9548 € 58,00
Tubo per freno anteriore

BRAKE POWER DISC MHR
anteriore 1996->
62 9078 € 79,00

N.B.: I prezzi qui indicati sono da considerarsi IVA esclusa.

RC-ONE 94 cc

Sono stati sognati e realizzati con in mente un solo obbiettivo: produrre il più innovativo componente racing per scooter mai esistito.

Carter Motore

per tutti gli scooter che montano in primo equipaggiamento il motore Piaggio LC 50 cc

5715845

€ 470,00

Una rivoluzione non può essere tale se non cambia i valori in campo fino in fondo. Ecco perchè la Malossi non si è fermata a C-One, ma ha realizzato anche RC-One, una versione ancora più estrema dedicata agli amanti delle grosse cilindrate. Infatti con l'arrivo di RC-One e del nuovo cilindro MHR Flanged Mount la cilindrata si innalza fino a 94 centimetri cubi e la potenza supera largamente i ***30 cavalli***, senza nessun problema di barenatura o di resistenza meccanica del blocco motore.
RC-One è concepito per utilizzare esclusivamente il cilindro con fissaggio a flangia Malossi e al suo interno è inserito un carter pompa di dimensioni tali da permettere l'installazione di alberi motore corsa lunga, senza alcun intervento aggiuntivo.
MHR RC-one è stato concepito e predisposto per:

- Montare sia la soluzione con freno a tamburo che con freno a disco.
- Essere montati in sostituzione del motore originale sia a passo corto che lungo. La posizione dell'attacco dell'ammortizzatore, infatti, è stata studiata per soddisfare entrambe le soluzioni.
- Il solo montaggio dei nuovissimi cilindri Malossi MHR Ø 52 Flanged Mount testa rossa, con fissaggio a flangia e con carter pompa di dimensioni tali da permettere l'installazione dell'albero motore Malossi RHQ corsa 44 biella 90, senza alcun intervento aggiuntivo.
- Alloggiamento esclusivo per l'accensione rotore interno Malossi MHR e MHR TEAM.
- L'utilizzo della pompa di raffreddamento elettrica, per eliminare l'assorbimento di potenza della tradizionale pompa meccanica dell'acqua.
- L'eliminazione del miscelatore automatico.
- Predisposto per il montaggio della pompa benzina a depressione.
- La nuova valvola lamellare di grandi dimensioni, studiata con l'utilizzo di sofisticati programmi di simulazione fluidodinamica 3d.
- Montare tutti gli attuali prodotti Malossi.

Prodotti riservati esclusivamente alle competizioni nei luoghi ad esse destinate secondo le disposizioni delle competenti autorità sportive. Decliniamo ogni responsabilità per l'uso improprio.

Caratteristiche Tecniche:

- Coppia Carter, materiale pressofuso in lega di alluminio silicio ad alta resistenza meccanica.
- Carter completi di silent block 5,250 Kg.
- Interasse albero motore, albero frizione 270 mm.
- Cuscinetti albero motore 20 x 47 x 14.
- Paraoli FKM più PTFE.
- Valvola lamellare VL 18.
- Collettore X360 Ø 28 lunghezza 27.
- Prigionieri cilindro materiale acciaio 8.8 secondo UNI EN20898/1.
- Raccordo liquido di raffreddamento maggiorato: ø esterno 18mm ø interno 13,5mm.
- Cuscinetto asse ruota 20 x 47 x 14.
- Astuccio a rulli ingranaggi misura 16 x 22 x 12.

1616276 € 272,00

IMPIANTO ALIMENTAZIONE VHST 28 BS MHR

RC-ONE 94 cc

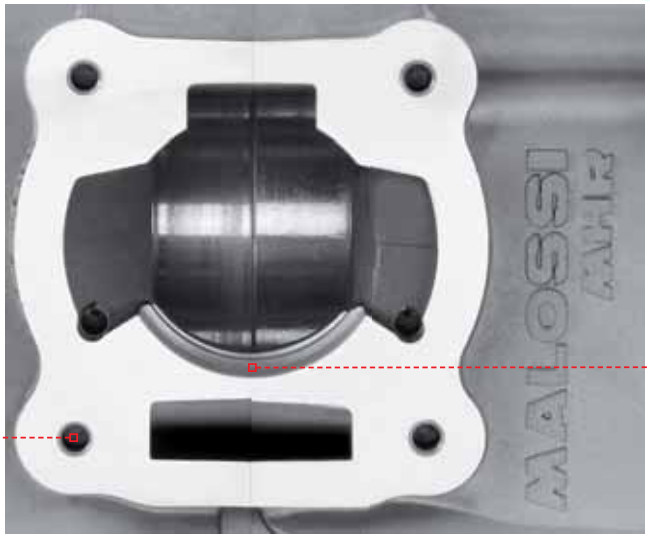

Barenatura alloggiamento cilindro Ø 61.

Montaggio cilindri Malossi Ø 52 MHR Flanged Mount testa rossa 3115883.

Predisposto per utilizzo Carter ingranaggi Malossi roller crankcase 2514521 MHR / originale.

Predisposizione pompa benzina depressione.

Predisposto per utilizzo coperchio Carter avviamento originale Gilera Runner 50 2T.

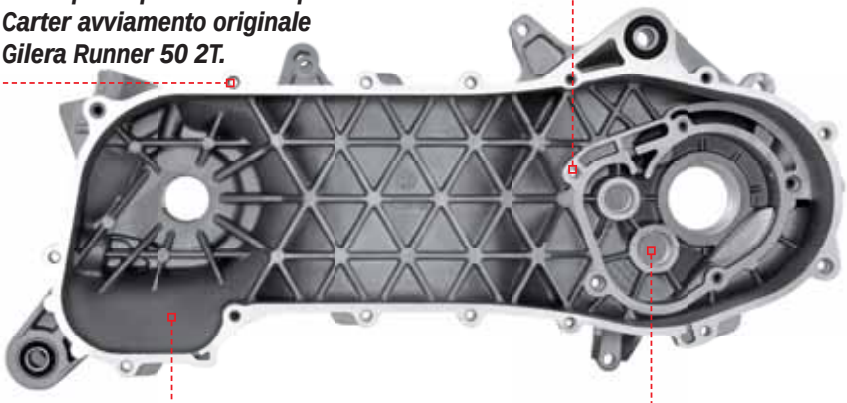

Eliminizione miscelatore automatico.

Astuccio a rulli maggiorato Ø 16 x 22 x 12.

Valvola lamellare maggiorata monopetalo Malossi VL18.

Barenatura Carter pompa Ø 78.

Predisposizione montaggio pinza freno.

Fori di fissaggio accensione rotore interno Malossi 5515001 MHR TEAM.

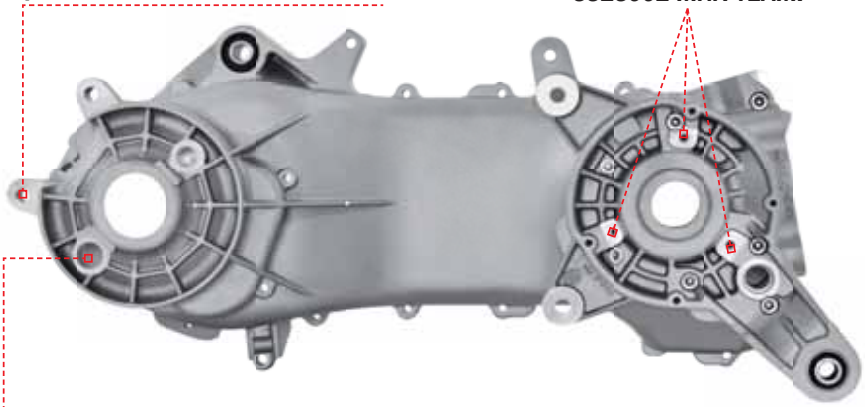

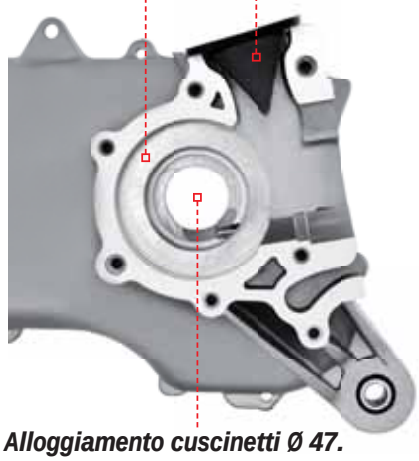

Predisposizione montaggio ceppi freno.

Alloggiamento cuscinetti Ø 47.

Prodotti riservati esclusivamente alle competizioni nei luoghi ad esse destinate secondo le disposizioni delle competenti autorità sportive. Decliniamo ogni responsabilità per l'uso improprio.

Elementi a completamento

5715845 € 470,00
MHR RC-one
CARTER MOTORE COMPLETO

5316029 € 480,00
ALBERO MOTORE MHR TEAM
SPINOTTO Ø 13 BIELLA 90 (CORSA 44)

ATTENZIONE: Questo gruppo termico deve essere necessariamente abbinato ai prodotti illustrati in questa pagina.

3115883 € 437,00
GRUPPO TERMICO Ø 52 MHR
FLANGED MOUNT testa rossa

RC-ONE 94 cc

MOTORE COMPLETO NON ASSEMBLATO Ø 52

4917551 - € 3.148,00

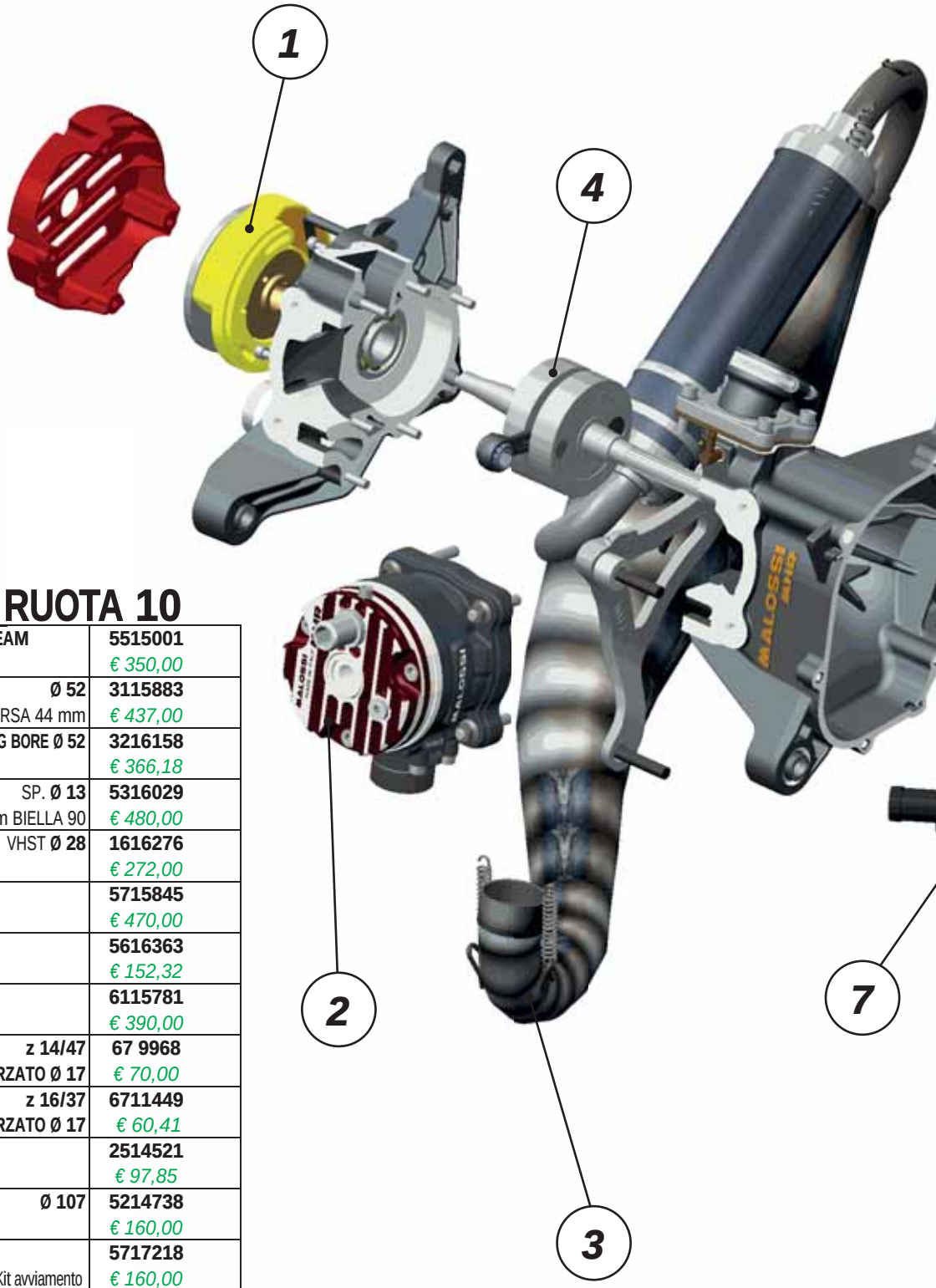

RUOTA 10

1	**ACCENSIONE ROTORE INTERNO TEAM**	**5515001** *€ 350,00*
2	**CILINDRO FLANGED MOUNT** **Ø 52** CORSA 44 mm	**3115883** *€ 437,00*
3	**MARMITTA SCOOTER RACING MHR BIG BORE Ø 52**	**3216158** *€ 366,18*
4	**ALBERO MOTORE RHQ TEAM** SP. **Ø 13** CORSA 44 mm BIELLA 90	**5316029** *€ 480,00*
5	**IMPIANTI ALIMENTAZIONE** VHST **Ø 28**	**1616276** *€ 272,00*
6	**CARTER MOTORE CON KIT 44 MM**	**5715845** *€ 470,00*
7	**ENERGY PUMP** POMPA ACQUA	**5616363** *€ 152,32*
8	**OVER RANGE ALUMINUM** CARTER LUNGO	**6115781** *€ 390,00*
9	**INGRANAGGI HTQ** **z 14/47** **SECONDARI** CAL. **FORZATO Ø 17**	**67 9968** *€ 70,00*
10	**INGRANAGGI HTQ** **z 16/37** **PRIMARI** CAL. **FORZATO Ø 17**	**6711449** *€ 60,41*
11	**ROLLER CRANKCASE** CARTER INGRANAGGI	**2514521** *€ 97,85*
13	**DELTA SYSTEM MHR** **Ø 107** CAMPANA + FRIZIONE REGOLABILE	**5214738** *€ 160,00*
14	**AIR FORCE** Coperchio per carter C/RC-One completo di Kit avviamento	**5717218** *€ 160,00*
15	**COMPLESSIVO FILTRO PER AIR FORCE**	**2517260** *€ 38,00*
16	**ALBERO PERNO RUOTA**	**6714530** *€ 69,00*

Prodotti riservati esclusivamente alle competizioni nei luoghi ad esse destinate secondo le disposizioni delle competenti autorità sportive. Decliniamo ogni responsabilità per l'uso improprio.

MHR®
MALOSSI HYPER RACING

RC-ONE 94 cc

MOTORE COMPLETO NON ASSEMBLATO Ø 52

4917550 - € 3.211,00

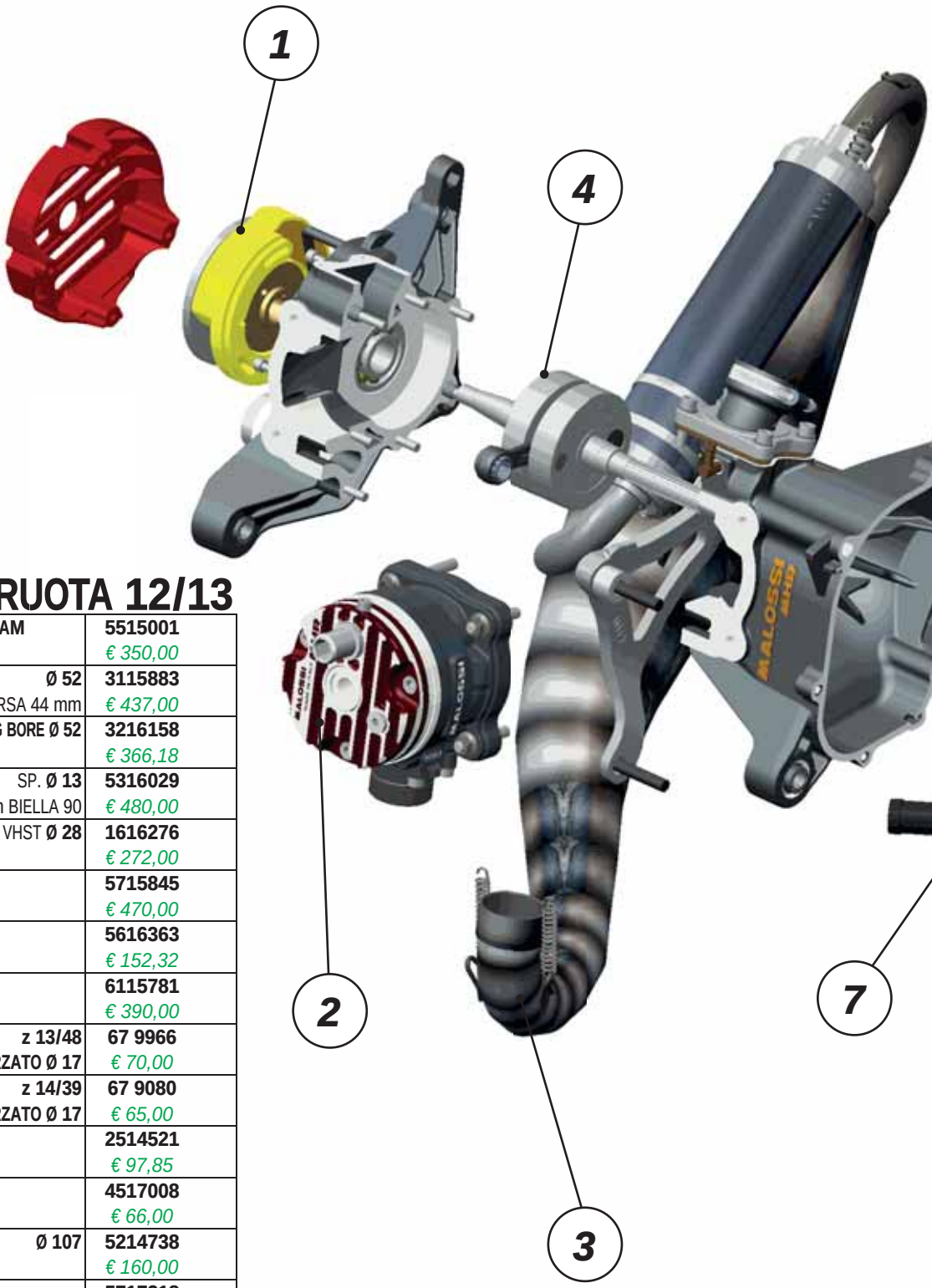

RUOTA 12/13

1	**ACCENSIONE ROTORE INTERNO TEAM**	**5515001** *€ 350,00*
2	**CILINDRO FLANGED MOUNT** **Ø 52** CORSA 44 mm	**3115883** *€ 437,00*
3	**MARMITTA SCOOTER RACING MHR BIG BORE Ø 52**	**3216158** *€ 366,18*
4	**ALBERO MOTORE RHQ TEAM** SP. **Ø 13** CORSA 44 mm BIELLA 90	**5316029** *€ 480,00*
5	**IMPIANTI ALIMENTAZIONE** VHST **Ø 28**	**1616276** *€ 272,00*
6	**CARTER MOTORE CON KIT 44 MM**	**5715845** *€ 470,00*
7	**ENERGY PUMP** POMPA ACQUA	**5616363** *€ 152,32*
8	**OVER RANGE ALUMINUM** CARTER LUNGO	**6115781** *€ 390,00*
9	**INGRANAGGI HTQ** **z 13/48** **SECONDARI** CAL. **FORZATO Ø 17**	**67 9966** *€ 70,00*
10	**INGRANAGGI HTQ** **z 14/39** **PRIMARI** CAL. **FORZATO Ø 17**	**67 9080** *€ 65,00*
11	**ROLLER CRANKCASE** CARTER INGRANAGGI	**2514521** *€ 97,85*
12	**PARAFANGO**	**4517008** *€ 66,00*
13	**DELTA SYSTEM MHR** **Ø 107** CAMPANA + FRIZIONE REGOLABILE	**5214738** *€ 160,00*
14	**AIR FORCE** Coperchio per carter C/RC-One completo di Kit avviamento	**5717218** *€ 160,00*
15	**COMPLESSIVO FILTRO PER AIR FORCE**	**2517260** *€ 38,00*
16	**ALBERO PERNO RUOTA**	**6714530** *€ 69,00*

Prodotti riservati esclusivamente alle competizioni nei luoghi ad esse destinate secondo le disposizioni delle competenti autorità sportive. Decliniamo ogni responsabilità per l'uso improprio.

MHR®
MALOSSI HYPER RACING

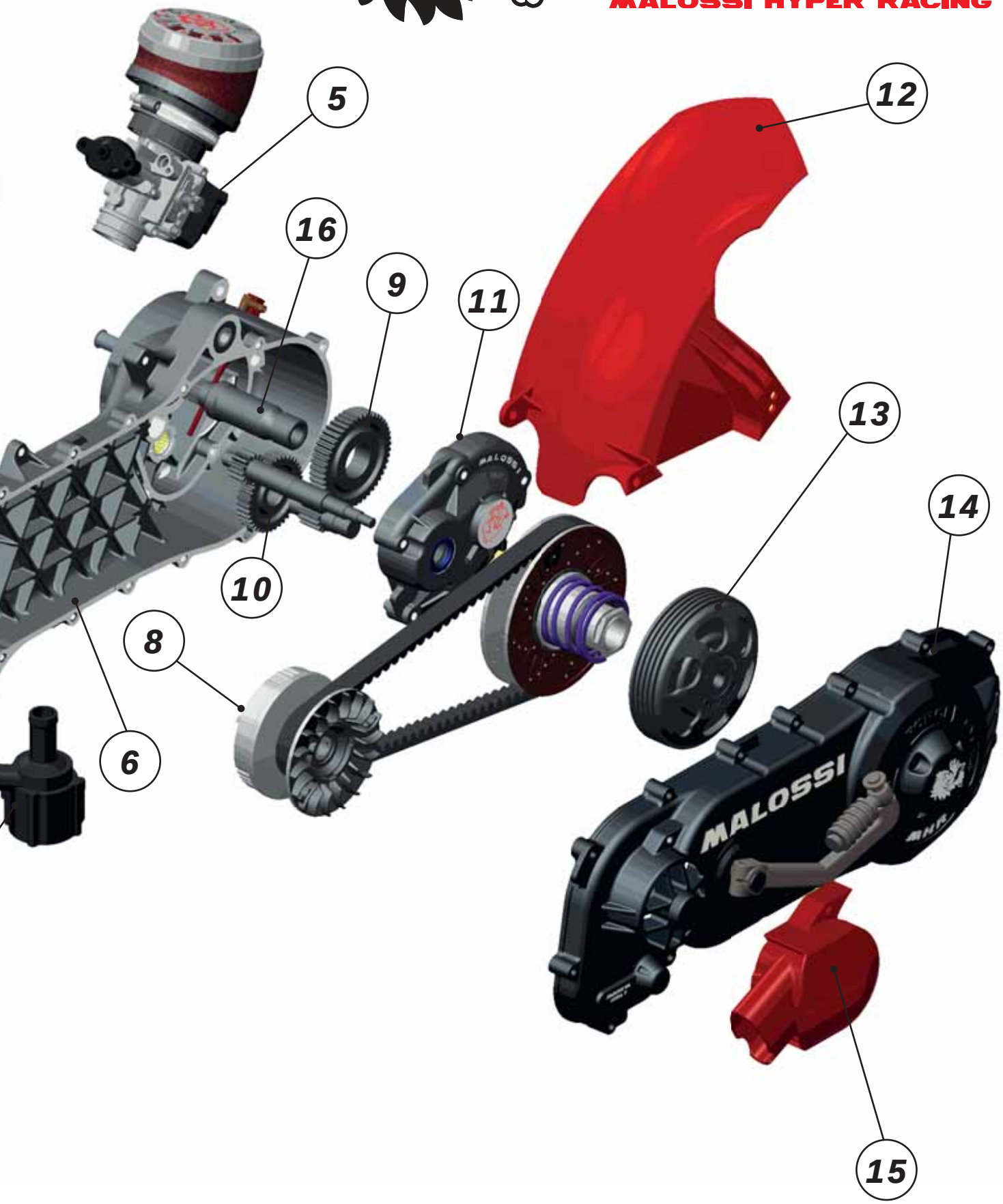

Trofeo Nazionale Scooter Velocità
MALOSSI

TROFEO NAZIONALE SCOOTER VELOCITÀ T

100CC di ADRENALINA

La rivoluzione da 100 centimetri cubi prosegue e miete sempre più successi all'interno dei Trofei Malossi, grazie ai motori Malossi RC-One, spinti oltre qualsiasi cilindrata precedentemente utilizzata, arrivando a lambire i 100cc e superando ampiamente la barriera dei 30 cavalli. Spingere uno scooter di questo tipo su un rettilineo importante come quello di Vallelunga é una bella emozione, così come gestire tutta la coppia di un motore del genere all'uscita di una curva. Vederlo fare ad uno sciame di piloti racchiusi in pochi centesimi ad ogni giro, però, è stato uno spettacolo indescrivibile.

SEI GARE IN AUTODROMO INCREDIBILI, TUTTE TRASMESSE IN DIRETTA STREAMING

Per la prima volta gli scooter Piaggio e Yamaha-Minarelli sono equiparati sul piano tecnico, potendo installare la stessa componentistica a livello di termica e di trasmissione, grazie all'adozione degli innovativi carter RC-One Malossi che col-

Prodotti riservati esclusivamente alle competizioni nei luoghi ad esse destinate secondo le disposizioni delle competenti autorità sportive. Declíniamo ogni responsabilità per l'uso improprio.

gono i vantaggi di entrambi i mondi.
Il Nazionale é la categoria a cui tutti i piloti aspirano, quella dove si dimostra veramente il proprio livello confrontandolo con quello dei migliori piloti d'Italia e con le sempre più numerose presenze internazionali. Per stare davanti serve precisione, determinazione, allenamento e un pizzico di fortuna.
Questo è il Trofeo scooter con la storia più lunga e più prestigiosa, e lo spettacolo è appena cominciato.
Per i nuovi iscritti che acquistano il motore completo è disponibile un contratto promozionale. **
Tutte le gare del Trofeo Nazionale Scooter Velocità godono di servizi fotografici e video professionali, con il record di aver trasmesso per primi al mondo in diretta internazionale streaming tutte le gare dell'anno, utilizzando una regia moderna e attrezzature in alta definizione, con il commento di giornalisti professionisti tra cui Mauro Sanchini, ex pilota Malossi e del mondiale SBK, attualmente commentatore della MotoGP per SKY.
Tenetevi forte!

FOTOSPORT IBUZGroup.com

Trofeo Nazionale Scooter Velocità
MALOSSI

Classe Super ScooterMatic
Cilindrata 100cc
Carburatore 28mm
Diametro ruote 10" e da 12" a 14"

Preparazione
Ammessa solo per asportazione

Numero di gare 6

Tipologia Solo autodromi

CIRCUITI
- Varano de'Melegari (PR)
- Cervesina (PV)
- Modena (MO)
- Binetto (BA)
- Magione (PG)
- Vallelunga (Roma)

Licenze FMI ammesse
Velocità, Velocità Élite

Età minima 14 anni

Costo iscrizione gara
€ 150,00 + IVA (abbonamento 700)

Montepremi gara massimo*

1° Classificato € 350,00 netto € 280,00
2° Classificato € 262,50 netto € 210,00
3° Classificato euro 175,00 netto € 140,00

Montepremi Trofeo

1° Classificato € 2.000,00 netto € 1.600,00
2° Classificato € 1.500,00 netto € 1.200,00
3° Classificato € 1.000,00 netto € 800,00

N.B.: l'elenco definitivo delle piste sarà pubblicato in maniera ufficiale dopo essere sottoposto al vaglio della Federazione Motociclistica Italiana. L'organizzatore si riserva di effettuare eventuali modifiche al calendario o al montepremi prima dell'inizio della stagione. Il montepremi così come elencato è da considerarsi valido per chi adotterà per il proprio scooter la grafica ufficiale Malossi. I premi in caso di colorazione differente sono elencati nei regolamenti disponibili sul sito trofei.malossi.com. L'organizzatore si riserva di modificare le condizioni qui specificate in qualunque momento.

**Il montepremi massimo viene erogato solo in caso di adozione di grafica ufficiale Malossi per lo scooter e di tuta ufficiale Malossi per il pilota. La misura del premio viene ridotta in caso di grafiche personali o simili e/o per l'adozione di tuta personale, come sarà elencato sul regolamento sportivo di categoria.*

***La promozione di partecipazione prevede un rimborso del 30% per i primi 6 nuovi sottoscrittori che parteciperanno a tutte le gare previste dal calendario 2018. Il rimborso sarà suddiviso come segue: 40% in contanti, e il saldo come buono sconto per l'iscrizione all'edizione 2019 del Trofeo.*

RSM RACE SERVICE MALOSSI
ORGANIZZAZIONE COMUNICAZIONE
race@raceservice.com

TROFEI MALOSSI SU FACEBOOK!

Trofeo Nazionale Scooter Velocità MALOSSI

RC ONE PIAGGIO
5715845 € 470,00

Caratteristiche Tecniche:
- Coppia Carter, materiale pressofuso in lega di alluminio silicio ad alta resistenza meccanica.
- Carter completi di silent block 5,250 Kg.
- Interasse albero motore, albero frizione 270 mm.
- Cuscinetti albero motore 20 x 47 x 14.
- Paraoli FKM più PTFE.
- Valvola lamellare VL 18.
- Collettore X360 Ø 28 lunghezza 27.
- Prigionieri cilindro materiale acciaio 8.8 secondo UNI EN20898/1.
- Raccordo liquido di raffreddamento maggiorato: ø esterno 18mm ø interno 13,5mm.
- Cuscinetto asse ruota 20 x 47 x 14.
- Astuccio a rulli ingranaggi misura 16 x 22 x 12.

AIR FORCE
Coperchio per carter Malossi C-ONE e RC-ONE completo di kit avviamento
5717218 € 160,00

Gruppo Termico Flanged Mount
Testa rossa Ø 52
3115883 € 437,00

MALOSSI RC-one

Complessivo filtro per AIR FORCE
2517260 € 38,00

ALBERO MOTORE RHQ
spinotto Ø 13 MHR TEAM
5316029 € 480,00
- Materiale semialberi: 18 Ni Cr Mo5.
- Semialberi e masse rotanti monolitiche forgiate.
- Lavorazioni su macchine utensili ad altissima precisione.
- Ben cinque trattamenti termici su tutti i componenti.
- Elevata finitura superficiale per migliorare l'affidabilità.
- Equilibratura dinamica fino a 16.000 giri/min.
- Biella forgiata in 18 Ni Cr Mo5 ramata, accoppiata all'albero con cuscinetto a rulli di precisione per alte velocità.

MARMITTE SCOOTER RACING
MHR BIG BORE Ø 52
3216158 € 366,18

ROLLER CRANKCASE MHR
Carter ingranaggi
2514521 € 97,85

Albero perno ruota
6714530 € 69,00

BRAKE POWER ceppi freno posteriori
6215328 € 18,39 - 1996->

INGRANAGGI PRIMARI HTQ z 16/37
6711449 € 60,41 - 2001->

Coppia ammortizzatori RS24/10-R
anteriore / posteriore
4614479 € 814,98
Sospensione oleopneumatica ad assetto variabile, con regolazione dell'idraulica in estensione e compressione, compensata da una camera di azoto pressurizzato.
- regolazione del sistema idraulico in estensione per assorbire tutte le asperità del terreno;
- doppia regolazione del sistema idraulico in compressione (separata per bassa e alta velocità);
- precarico molla per adattare il veicolo in assetto di marcia;
- sistema di variazione dell'assetto per il comportamento in curva.

SECONDARI HTQ z 14/47
(forzato Ø 17)
67 9968 € 70,00

TUBO per FRENO MHR (AERONAUTICO)
1,11 mt
22 9548 € 58,00
Anteriore

Prodotti riservati esclusivamente alle competizioni nei luoghi ad esse destinate secondo le disposizioni delle competenti autorità sportive. Decliniamo ogni responsabilità per l'uso improprio.

***N.B.:** Configurazione consigliata indicativa, verificare la compatibilità degli articoli nelle tabelle marca modello successive in base al modello posseduto.*

ACCENSIONE A ROTORE INTERNO MHR TEAM
5515001 € 350,00

Disponibile centralina a ricambio DIGITRONIC-TRIMMER
5514398 € 119,70

IMPIANTO ALIMENTAZIONE MHR VHST 28 BS
1616276 € 272,00

MOLLA DI CONTRASTO VARIATORE NERA
2916111.B0 € 9,00

OVER RANGE MHR ALUMINUM - PIAGGIO 2000 (CARTER LUNGO)
6115781 € 390,00

POMPA BENZIANA P 34 PB 2
A11023 € 44,00

RUBINETTO BENZINA
6511990B € 25,62

DELTA CLUTCH
frizione automatica regolabile
52 7880 € 77,89

WING CLUTCH BELL Ø 107
7714147 € 98,22

3 MOLLE FRIZIONE
29 8745B € 8,00

DELTA SYSTEM (Clutch BELL Ø 107)
5214738 € 160,00

RADIATORE MHR TEAM
7115431 € 703,74- 2001-->
7115430 € 703,74 - <-2000
Il radiatore MHR TEAM Malossi è realizzato con dei pacchi radianti a superficie maggiorata in grado di garantire un rendimento di scambio termico elevato, mantenendo la temperatura del liquido di raffreddamento all'interno di un campo ottimale anche negli impieghi più gravosi.

ENERGY PUMP
5616363 € 152,32

REGOLATORE DI TEMPERATURA HEAT MASTER CONTROLLER PER ENERGY PUMP
5516096 € 282,00

BRAKE POWER DISC MHR anteriore 1996->
62 9078 € 79,00
Malossi ha studiato e progettato questo disco freno per gli scooter di ultima generazione. Questo disco freno rappresenta la massima tecnologia del settore, tagliato con il laser per rispettare le strette tolleranze imposte, le superfici di attrito debbono rispettare tolleranze di parallelismo e rugosità strettissime, i fori di ventilazione sono stati studiati per assicurare una costanza di rendimento anche nelle condizioni estreme

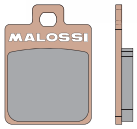

BRAKE PADS MHR SYNT
6215006 € 11,96
anteriore omologate1996->

Prezzi IVA ESCLUSA

RC ONE PIAGGIO
5715845 € 470,00

Caratteristiche Tecniche:
- Coppia Carter, materiale pressofuso in lega di alluminio silicio ad alta resistenza meccanica.
- Carter completi di silent block 5,250 Kg.
- Interasse albero motore, albero frizione 270 mm.
- Cuscinetti albero motore 20 x 47 x 14.
- Paraoli FKM più PTFE.
- Valvola lamellare VL 18.
- Collettore X360 Ø 28 lunghezza 27.
- Prigionieri cilindro materiale acciaio 8.8 secondo UNI EN20898/1.
- Raccordo liquido di raffreddamento maggiorato: ø esterno 18mm ø interno 13,5mm.
- Cuscinetto asse ruota 20 x 47 x 14.
- Astuccio a rulli ingranaggi misura 16 x 22 x 12.

AIR FORCE
Coperchio per carter Malossi C-ONE e RC-ONE completo di kit avviamento
5717218 € 160,00

Gruppo Termico Flanged Mount
Testa rossa Ø 52
3115883
€ 437,00
MALOSSI RC-one

Complessivo filtro per AIR FORCE
2517260 € 38,00

ALBERO MOTORE RHQ spinotto Ø 13 MHR TEAM
5316029 € 480,00
- Materiale semialberi: 18 Ni Cr Mo5.
- Semialberi e masse rotanti monolitiche forgiate.
- Lavorazioni su macchine utensili ad altissima precisione.
- Ben cinque trattamenti termici su tutti i componenti.
- Elevata finitura superficiale per migliorare l'affidabilità.
- Equilibratura dinamica fino a 16.000 giri/min.
- Biella forgiata in 18 Ni Cr Mo5 ramata, accoppiata all'albero con cuscinetto a rulli di precisione per alte velocità.

Runner

MARMITTE SCOOTER RACING MHR BIG BORE Ø 52
3216158 € 366,18

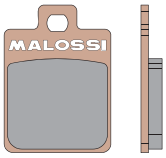

BRAKE PADS MHR SYNT posteriori omologate
6215006 - 1998-> € 11,96

Ammortizzatore posteriore RS24/10-R
4614237 € 428,82

ROLLER CRANKCASE MHR
Carter ingranaggi
2514521 € 97,85

INGRANAGGI PRIMARI HTQ z 14/39
67 9080 € 65,00

PARAFANGO
4517008 € 66,00

Albero perno ruota
6714530 € 69,00

SECONDARI HTQ z 13/48 (forzato Ø 17)
67 9966 € 70,00

Prodotti riservati esclusivamente alle competizioni nei luoghi ad esse destinate secondo le disposizioni delle competenti autorità sportive. Decliniamo ogni responsabilità per l'uso improprio.

 N.B.: *Configurazione consigliata indicativa, verificare la compatibilità degli articoli nelle tabelle marca modello successive in base al modello posseduto.*

ACCENSIONE A ROTORE INTERNO
MHR TEAM
5515001 € 350,00

Disponibile centralina a ricambio
DIGITRONIC-TRIMMER
5514398 € 119,70

IMPIANTO ALIMENTAZIONE MHR
VHST 28 BS
1616276 € 272,00

OVER RANGE MHR ALUMINUM -
PIAGGIO 2000 (CARTER LUNGO)
6115781 € 390,00

RUBINETTO BENZINA
6511990B € 25,62

POMPA BENZIANA
P 34 PB 2
A11023 € 44,00

DELTA CLUTCH
frizione automatica
regolabile
52 7880 € 77,89

WING CLUTCH BELL
Ø 107
7714147 € 98,22

3 MOLLE FRIZIONE
29 8745B € 8,00

DELTA SYSTEM
(Clutch BELL Ø 107)
5214738 € 160,00

RADIATORE MHR <-2005
71 9786 € 214,59

SP 100

KIT FORCELLA
F32S 2006->
4613086 € 649,03

F37R 2006->
4616136 € 1.165,00

BRAKE PADS MHR SYNT
anteriori omologate
6215013 - 2006-> € 16,50

ENERGY PUMP
5616363
€ 152,32

Prodotti riservati esclusivamente alle competizioni nei luoghi ad esse destinate secondo le disposizioni delle competenti autorità sportive. Decliniamo ogni responsabilità per l'uso improprio.

C-ONE 50-70 cc

Carter Motore

per tutti gli scooter che montano in primo equipaggiamento il motore Yamaha Minarelli LC 50 cc

Malossi ha realizzato l'impossibile, unificando il mondo dei motori da corsa per scooter grazie a C-One Yamaha-Minarelli.
I nostri tecnici hanno concepito C-One Yamaha-Minarelli come piattaforma per unificare completamente soluzioni tecniche e dimensioni esterne ed interne con tutti i modelli di C-One Malossi.
Malossi C-One utilizza su tutti i suoi modelli gli stessi gruppi termici e trasmissioni sia per scooter Piaggio che Yamaha/Minarelli, unificando due mondi da sempre separati per potenziare e valorizzare gli elementi più forti di entrambi.

C-One per Yamaha é stato studiato per essere totalmente Plug&Play per tutti gli scooter equipaggiati con motorizzazione Yamaha/Minarelli 50 centimetri cubi raffreddati a liquido: non richiede, infatti, nessuna modifica al telaio e, al suo interno, può ospitare tutta la linea di prodotti Malossi destinati alla gamma RC-One, presentandosi come soluzione rivoluzionaria per lo sviluppo di componentistica racing per TUTTI gli scooter.

LA TECNICA
Il basamento del cilindro é stato inclinato di 10° gradi rispetto all'asse albero-ingranaggi originale. Questo innovativo accorgimento ha finalmente consentito ai tecnici Malossi di posizionare gli attacchi motore davanti all'impianto di alimentazione, eliminando una volta per tutte uno dei più grandi talloni d'Achille dei carter motore Yamaha/Minarelli di serie. Si rende necessaria tuttavia una modifica al vano sottosella.

Il basamento di C-One Yamaha-Minarelli prevede due sedi prigionieri differenti per poter ospitare indifferentemente i cilindri Malossi con prigionieri passanti oppure i cilindri della famiglia Flanged Mount con fissaggio a flangia e prigionieri corti con Ø47,6 max. I vantaggi di questa soluzione aprono le porte a possibilità di progettazione di cilindri totalmente inediti.

La sede destinata ad ospitare la valvola lamellare è stata notevolmente modificata grazie ai più moderni software di simulazione fluidodinamica tridimensionali che hanno permesso ai tecnici Malossi di trovare le quote e le dimensioni ideali.

Il miscelatore automatico e la pompa dell'acqua meccanica sono stati eliminati per ridurre al massimo le dispersioni ed è stata predisposta l'installazione in maniera nativa dell'accensione a rotore interno Malossi e della pompa benzina a depressione.

Sul piano ciclistico, C-One per Yamaha é destinato esclusivamente agli scooter dotati di serie di freno a disco posteriore e non prevede l'utilizzo alternativo di ganasce. L'interasse é aumentato e con lui la stabilità e la precisione in curva, mentre il vano ingranaggi é stato notevolmente ridotto di dimensioni, sovrapponendo le ruote dentate. L'aumento dell'interasse e dei diametri interni ha reso necessario l'utilizzo del coperchio avviamento destinato agli scooter Piaggio.

Tutti i carter C-One per Yamaha vengono forniti completi della componentistica necessaria per l'installazione. Infatti, in considerazione delle notevoli differenze tecniche rispetto all'unità di serie, Malossi ha deciso di includere nella confezione anche la valvola lamellare, i coperchi e un perno ruota speciale per utilizzare la ruota posteriore originale e rendere C-One perfettamente intercambiabile con cerchi e mozzi Yamaha/Minarelli. E' previsto come optional anche un parafango posteriore speciale per proteggere e mantenere pulito il carburatore, ora posizionato posteriormente.

I nuovi carter sono stati studiati e realizzati a Calderara di Reno nella sede della Malossi, uno dei più avanzati centri di ricerca, sviluppo e produzione di parti speciali per motori e scooter. Sono stati sognati e realizzati con un solo obbiettivo: produrre il più innovativo componente racing per scooter mai esistito.

C-ONE 50-70 cc

5716654
€ 477,00

Caratteristiche Tecniche:

- Coppia Carter, materiale pressofuso in lega di alluminio silicio ad alta resistenza meccanica.
- Carter completi di cuscinetti 5,150 Kg.
- Interasse albero motore, albero frizione 270 mm.
- Interasse foratura prigionieri passanti cilindro 48 x 48.
- Cuscinetti albero motore 20 x 47 x 14.
- Paraoli FKM più PTFE.
- Valvola lamellare VL 18.
- Collettore X360 Ø 21 lunghezza 27.
- Prigionieri cilindro materiale acciaio 8.8 secondo UNI EN20898/1.
- Raccordo liquido di raffreddamento maggiorato: ø esterno 18mm ø interno 13,5mm.
- Cuscinetto asse ruota 20 x 47 x 14.
- Perno ruota.
- Astuccio a rulli ingranaggi misura 16 x 22 x 12.

1616276 € 272,00
IMPIANTO ALIMENTAZIONE VHST 28 BS MHR

1313799B € 41,82
MANICOTTO in FKM per carburatori Dell'Orto Ø 28 - 30

Prodotti riservati esclusivamente alle competizioni nei luoghi ad esse destinate secondo le disposizioni delle competenti autorità sportive. Decliniamo ogni responsabilità per l'uso improprio.

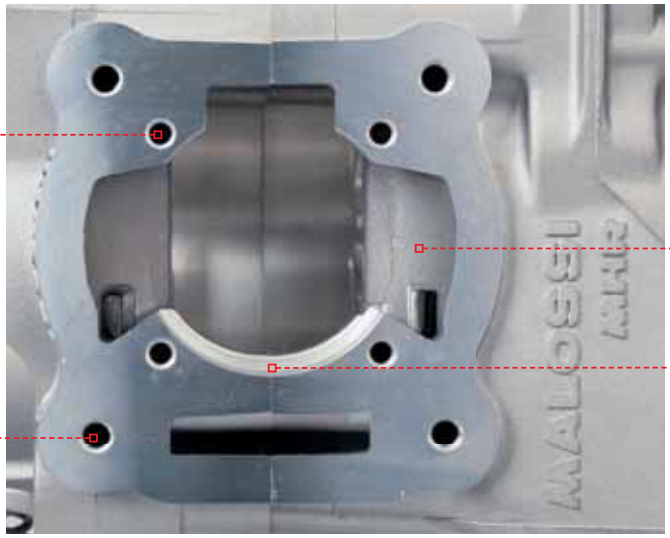

Montaggio cilindri con prigionieri passanti.

Travasi perfettamente raccordati ai gruppi termici Malossi MHR Team 7 travasi.

Barenatura alloggiamento cilindro Ø 61.

Montaggio cilindri Malossi Ø 47,6 MHR Flanged Mount testa rossa 3115901.

Predisposto per utilizzo coperchio Carter avviamento originale Gilera Runner 50 2T.

Predisposto per utilizzo Carter ingranaggi Malossi roller crankcase 2514603 MHR.

Eliminizione miscelatore automatico.

Astuccio a rulli Ø 16 x 22 x 12.

Predisposizione pompa benzina depressione.

Valvola lamellare maggiorata monopetalo Malossi VL18.

Barenatura Carter pompa Ø 73.

Fori di fissaggio accensione rotore interno.

Predisposizione montaggio pinza freno.

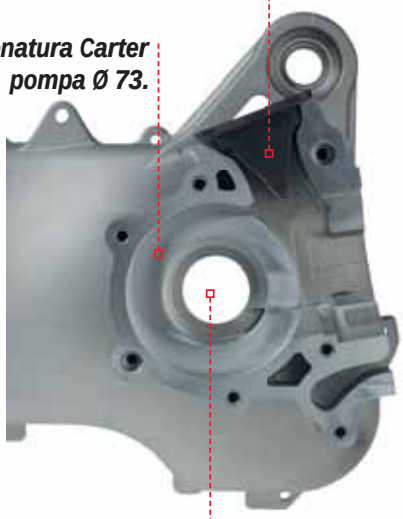

Alloggiamento cuscinetti Ø 47.

C-ONE 70 cc

MOTORE COMPLETO NON ASSEMBLATO Ø 47,6

4917548 - € 3.088,00

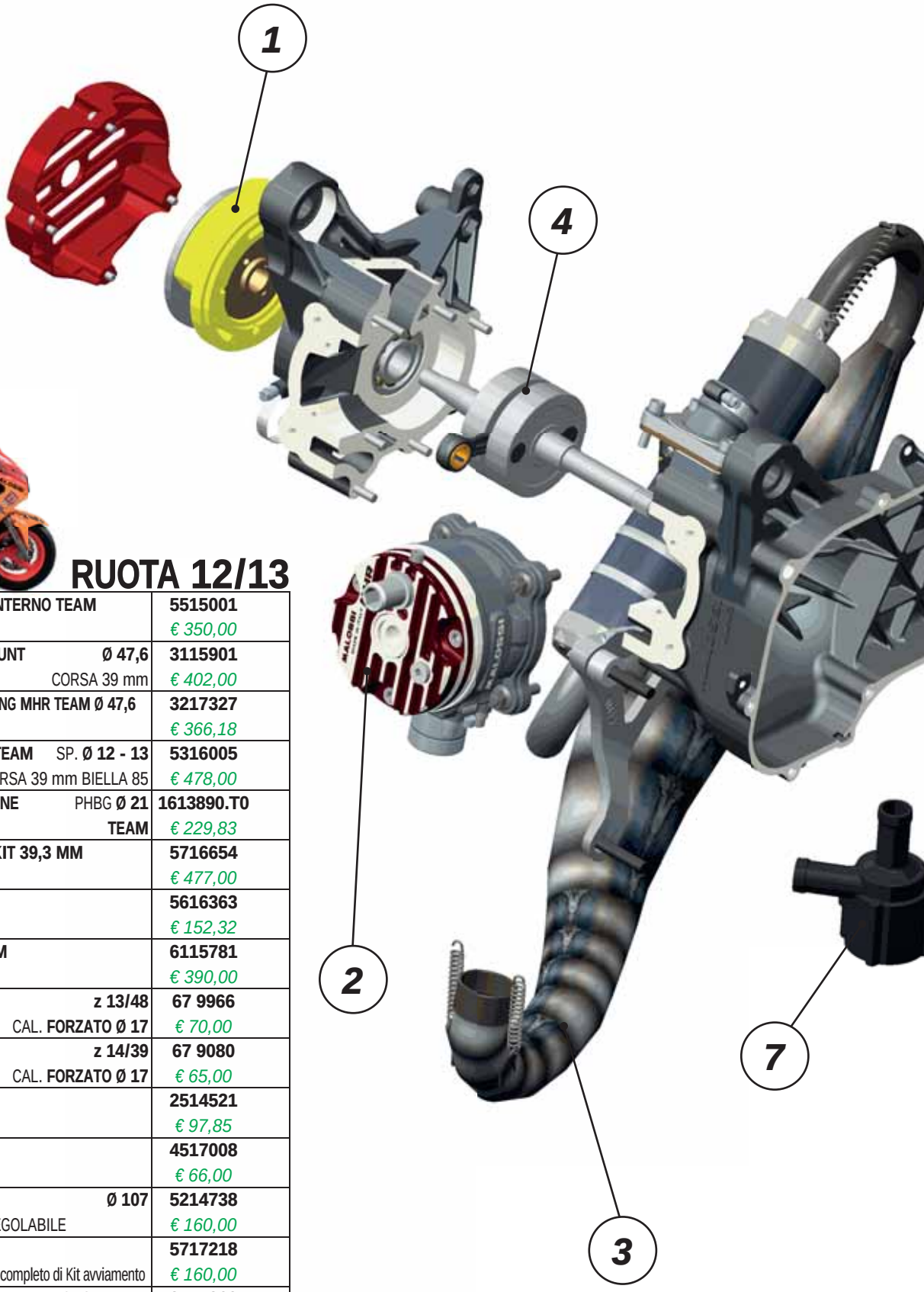

RUOTA 12/13

1	**ACCENSIONE ROTORE INTERNO TEAM**	**5515001** *€ 350,00*
2	**CILINDRO FLANGED MOUNT** **Ø 47,6** CORSA 39 mm	**3115901** *€ 402,00*
3	**MARMITTA SCOOTER RACING MHR TEAM Ø 47,6**	**3217327** *€ 366,18*
4	**ALBERO MOTORE RHQ TEAM** SP. **Ø 12 - 13** CORSA 39 mm BIELLA 85	**5316005** *€ 478,00*
5	**IMPIANTI ALIMENTAZIONE** PHBG **Ø 21** **TEAM**	**1613890.T0** *€ 229,83*
6	**CARTER MOTORE CON KIT 39,3 MM**	**5716654** *€ 477,00*
7	**ENERGY PUMP** POMPA ACQUA	**5616363** *€ 152,32*
8	**OVER RANGE ALUMINUM** CARTER LUNGO	**6115781** *€ 390,00*
9	**INGRANAGGI HTQ** **z 13/48** **SECONDARI** CAL. **FORZATO Ø 17**	**67 9966** *€ 70,00*
10	**INGRANAGGI HTQ** **z 14/39** **PRIMARI** CAL. **FORZATO Ø 17**	**67 9080** *€ 65,00*
11	**ROLLER CRANKCASE** CARTER INGRANAGGI	**2514521** *€ 97,85*
12	**PARAFANGO**	**4517008** *€ 66,00*
13	**DELTA SYSTEM MHR** **Ø 107** CAMPANA + FRIZIONE REGOLABILE	**5214738** *€ 160,00*
14	**AIR FORCE** Coperchio per carter C/RC-One completo di Kit avviamento	**5717218** *€ 160,00*
15	**COMPLESSIVO FILTRO PER AIR FORCE**	**2517260** *€ 38,00*

Prodotti riservati esclusivamente alle competizioni nei luoghi ad esse destinate secondo le disposizioni delle competenti autorità sportive. Decliniamo ogni responsabilità per l'uso improprio.

MHR®
MALOSSI HYPER RACING

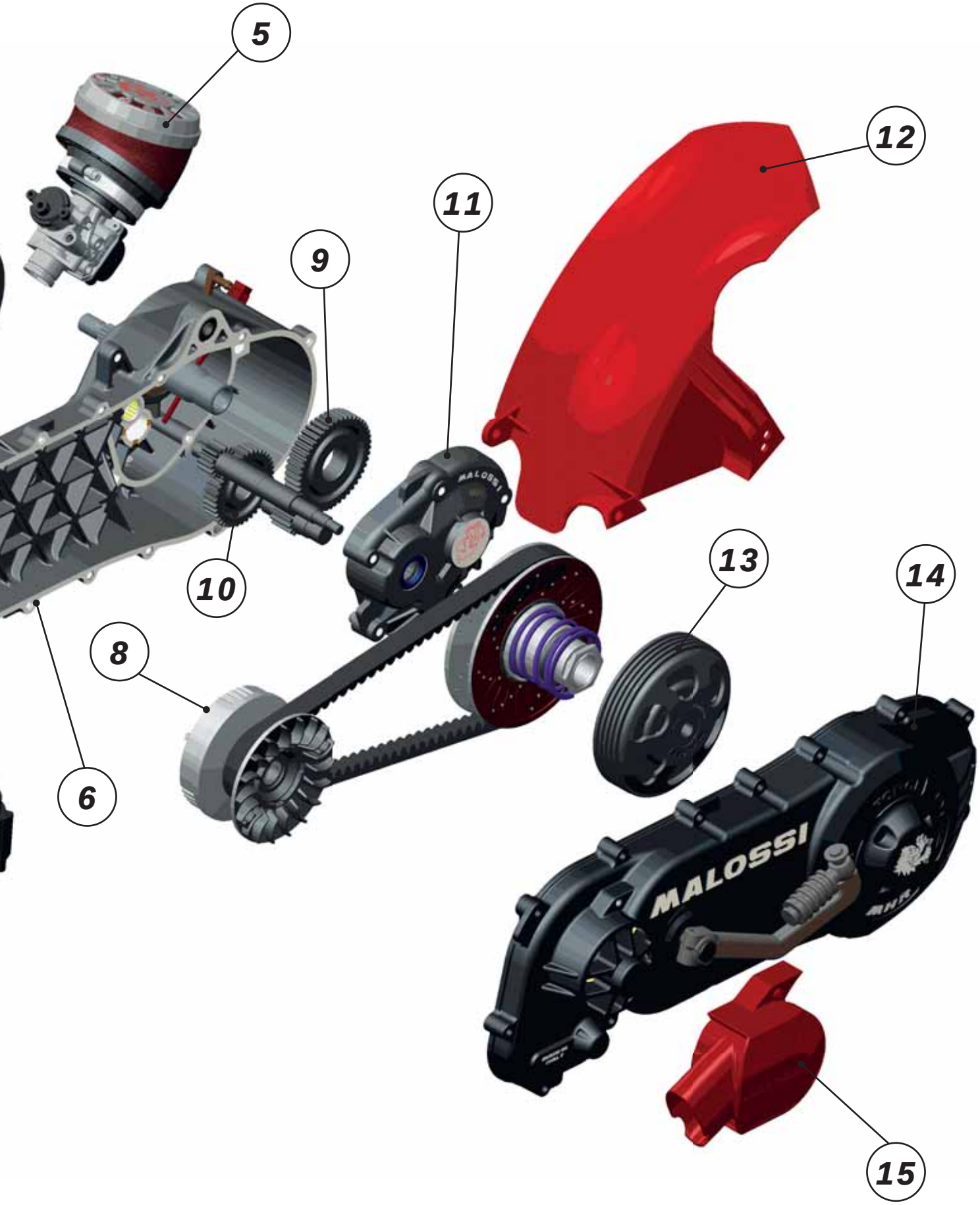

RC-ONE 94 cc

Sono stati sognati e realizzati con in mente un solo obbiettivo: produrre il più innovativo componente racing per scooter mai esistito.

Carter Motore

per tutti gli scooter che montano in primo equipaggiamento il motore Yamaha Minarelli LC 50 cc

5716668

€ 498,00

Malossi ha realizzato l'impossibile unificando il mondo dei motori da corsa per scooter grazie a RC-One Yamaha-Minarelli.
I nostri tecnici hanno concepito RC-One Yamaha-Minarelli come piattaforma per unificare completamente soluzioni tecniche e dimensioni esterne ed interne con tutti i modelli di RC-One Malossi.
I carter Malossi RC-One sono stati progettati per utilizzare unicamente i gruppi termici della famiglia Flanged Mount da 94 centimetri cubi con fissaggio a flangia e prigioneri esterni. Le generose dimensioni del carter pompa sono infatti finalmente adeguate per ospitare alberi motore e cilindri di elevata cubatura. Malossi RC-One utilizza le stesse trasmissioni sia su scooter Piaggio che Yamaha/Minarelli, unificando due mondi da sempre separati per potenziare e valorizzare gli elementi più forti di entrambi.
RC-One per Yamaha é stato studiato per essere totalmente Plug&Play per tutti gli scooter equipaggiati con motorizzazione Yamaha/Minarelli 50 centimetri cubi raffreddati a liquido: non richiede, infatti, nessuna modifica al telaio e, al suo interno, può ospitare tutta la linea di prodotti Malossi destinati alla gamma RC-One, presentandosi come soluzione rivoluzionaria per lo sviluppo di componentistica racing per TUTTI gli scooter.

LA TECNICA

Il basamento del cilindro è stato inclinato di 10°gradi rispetto all'asse albero-ingranaggi originale. Questo innovativo accorgimento ha finalmente consentito ai tecnici Malossi di posizionare gli attacchi motore davanti all'impianto di alimentazione, eliminando una volta per tutte uno dei più grandi talloni d'Achille dei carter motore Yamaha/Minarelli di serie. Si rende necessaria tuttavia una modifica al vano sottosella.
Il basamento di RC-One Yamaha é stato concepito per ospitare unicamente i cilindri Malossi con fissaggio a flangia e prigionieri esterni della famiglia MHR Ø 52 Flanged Mount testa rossa. I vantaggi di questa soluzione aprono le porte a possibilità di progettazione di cilindri totalmente inediti.
La sede destinata ad ospitare la valvola lamellare è stata notevolmente modificata grazie ai più moderni software di simulazione fluidodinamica tridimensionali che hanno permesso ai tecnici Malossi di trovare le quote e le dimensioni ideali.
Il miscelatore automatico e la pompa dell'acqua meccanica sono stati eliminati per ridurre al massimo le dispersioni ed é stata predisposta l'installazione in maniera nativa dell'accensione a rotore interno Malossi.
Sul piano ciclistico RC-One per Yamaha é destinato esclusivamente agli scooter dotati di serie di freno a disco posteriore e non prevede l'utilizzo alternativo di ganasce. L'interasse é aumentato, e con lui la stabilità e la precisione in curva, mentre il vano ingranaggi é stato notevolmente ridotto di dimensioni, sovrapponendo le ruote dentate. L'aumento dell'interasse e dei diametri interni ha reso necessario l'utilizzo del coperchio avviamento destinato agli scooter Piaggio.
I carter RC-One per Yamaha vengono forniti completi della componentistica necessaria per l'installazione. Infatti, in considerazione delle notevoli differenze tecniche rispetto all'unità di serie, Malossi ha deciso di includere nella confezione anche la valvola lamellare, i coperchi e un perno ruota speciale per utilizzare la ruota posteriore originale e rendere RC-One perfettamente intercambiabile con cerchi e mozzi Yamaha/Minarelli. E' previsto come optional anche un parafango posteriore speciale per proteggere e mantenere pulito il carburatore, ora posizionato posteriormente.
I nuovi carter sono stati studiati e realizzati a Calderara di Reno nella sede della Malossi, uno dei più avanzati centri di ricerca, sviluppo e produzione di parti speciali per motori e scooter. Sono stati sognati e realizzati con un solo obbiettivo: produrre il più innovativo componente racing per scooter mai esistito.

Prodotti riservati esclusivamente alle competizioni nei luoghi ad esse destinate secondo le disposizioni delle competenti autorità sportive. Decliniamo ogni responsabilità per l'uso improprio.

Caratteristiche Tecniche:

- Coppia Carter, materiale pressofuso in lega di alluminio silicio ad alta resistenza meccanica.
- Carter completi di 5,150 Kg.
- Interasse albero motore, albero frizione 270 mm.
- Cuscinetti albero motore 20 x 47 x 14.
- Paraoli FKM più PTFE.
- Valvola lamellare VL 18.
- Collettore X360 Ø 28 lunghezza 27.
- Prigionieri cilindro materiale acciaio 8.8 secondo UNI EN20898/1.
- Raccordo liquido di raffreddamento maggiorato: ø esterno 18mm ø interno 13,5mm.
- Cuscinetto asse ruota 20 x 47 x 14.
- Perno ruota.
- Astuccio a rulli ingranaggi misura 16 x 22 x 12.

1313799B € 41,82
MANICOTTO in FKM
per carburatori Dell'Orto Ø 28 - 30

1616276 € 272,00
IMPIANTO ALIMENTAZIONE VHST 28 BS MHR

RC-ONE 94 cc

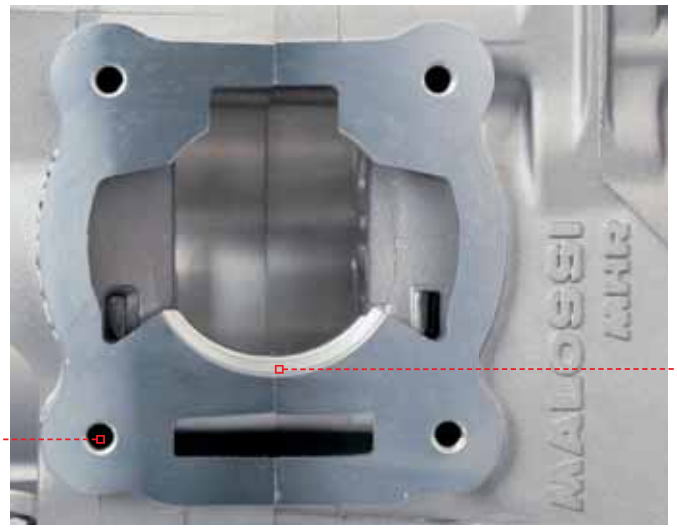

Montaggio cilindri Malossi Ø 52 MHR Flanged Mount testa rossa 3115883.

Barenatura alloggiamento cilindro Ø 61.

Predisposto per utilizzo coperchio Carter avviamento originale Gilera Runner 50 2T.

Predisposto per utilizzo Carter ingranaggi Malossi roller crankcase 2514521 MHR / originale.

Eliminizione miscelatore automatico.

Astuccio a rulli Ø 16 x 22 x 12.

Predisposizione pompa benzina depressione.

Valvola lamellare maggiorata monopetalo Malossi VL18.

Barenatura Carter pompa Ø 78.

Fori di fissaggio accensione rotore interno Malossi 5514691 MHR - 5515001 MHR TEAM.

Predisposizione montaggio pinza freno.

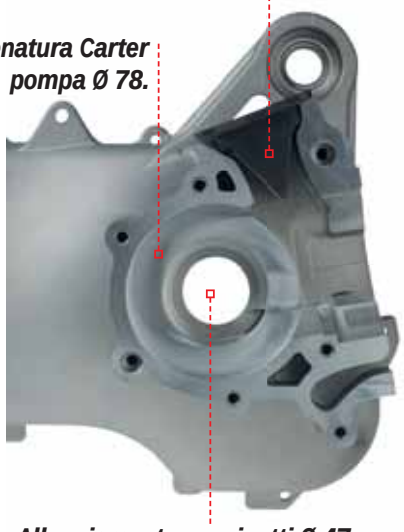

Alloggiamento cuscinetti Ø 47.

Prodotti riservati esclusivamente alle competizioni nei luoghi ad esse destinate secondo le disposizioni delle competenti autorità sportive. Decliniamo ogni responsabilità per l'uso improprio.

Elementi a completamento

5716668 € 498,00
MHR RC-one
CARTER MOTORE COMPLETO

5316029 € 480,00
ALBERO MOTORE MHR TEAM
SPINOTTO Ø 13 BIELLA 90 (CORSA 44)

ATTENZIONE: Questo gruppo termico deve essere necessariamente abbinato ai prodotti illustrati in questa pagina.

3115883 € 437,00
GRUPPO TERMICO Ø 52 MHR
FLANGED MOUNT testa rossa

RC-ONE 94 cc

MOTORE COMPLETO NON ASSEMBLATO Ø 52

4917546 - € 3.176,00

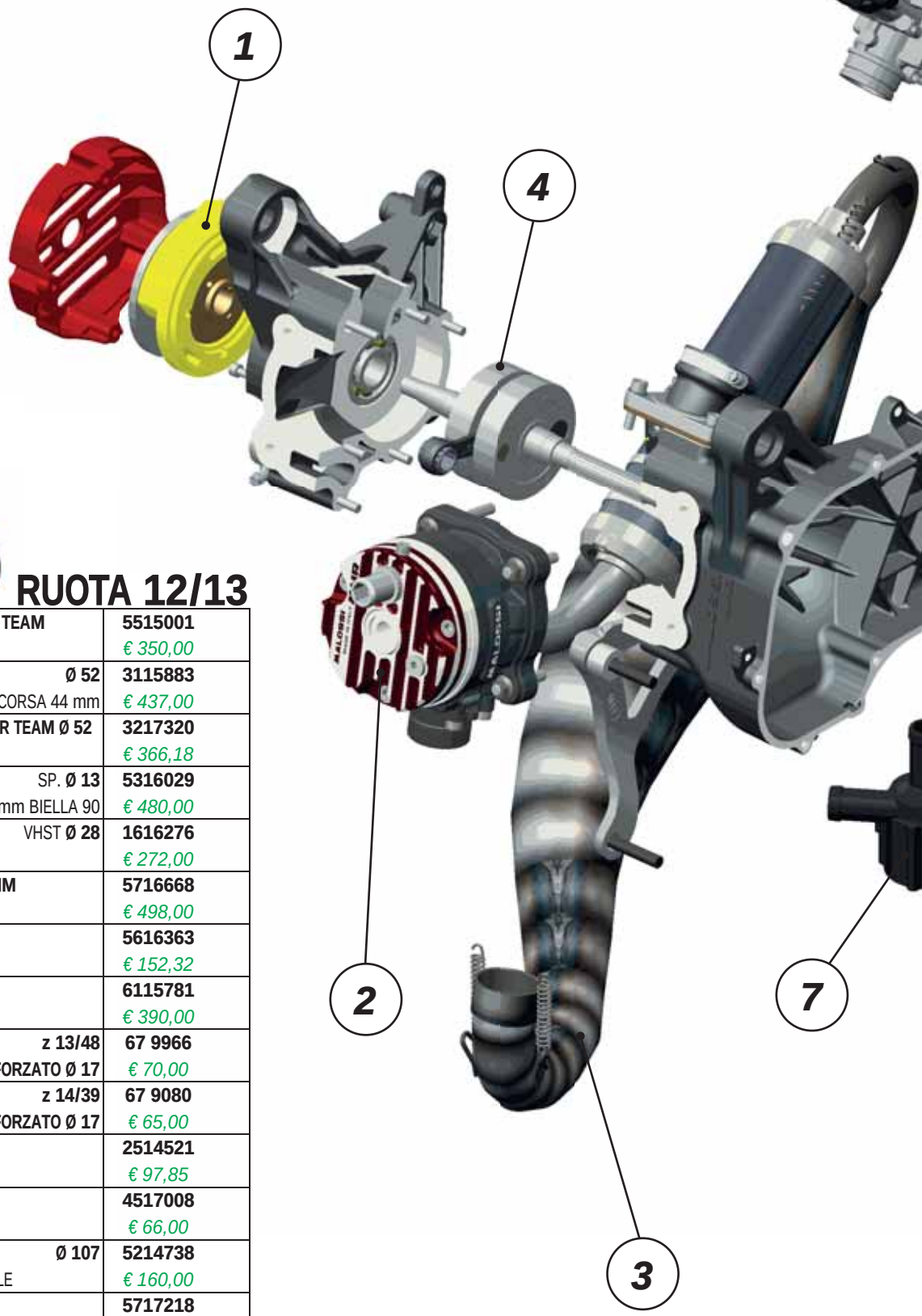

RUOTA 12/13

1	**ACCENSIONE ROTORE INTERNO TEAM**	**5515001** *€ 350,00*
2	**CILINDRO FLANGED MOUNT** **Ø 52** CORSA 44 mm	**3115883** *€ 437,00*
3	**MARMITTA SCOOTER RACING MHR TEAM Ø 52**	**3217320** *€ 366,18*
4	**ALBERO MOTORE RHQ TEAM** SP. **Ø 13** CORSA 44 mm BIELLA 90	**5316029** *€ 480,00*
5	**IMPIANTI ALIMENTAZIONE** VHST **Ø 28**	**1616276** *€ 272,00*
6	**CARTER MOTORE CON KIT 44 MM**	**5716668** *€ 498,00*
7	**ENERGY PUMP** POMPA ACQUA	**5616363** *€ 152,32*
8	**OVER RANGE ALUMINUM**	**6115781** *€ 390,00*
9	**INGRANAGGI HTQ** **z 13/48** **SECONDARI** CAL. **FORZATO Ø 17**	**67 9966** *€ 70,00*
10	**INGRANAGGI HTQ** **z 14/39** **PRIMARI** CAL. **FORZATO Ø 17**	**67 9080** *€ 65,00*
11	**ROLLER CRANKCASE** CARTER INGRANAGGI	**2514521** *€ 97,85*
12	**PARAFANGO**	**4517008** *€ 66,00*
13	**DELTA SYSTEM MHR** **Ø 107** CAMPANA + FRIZIONE REGOLABILE	**5214738** *€ 160,00*
14	**AIR FORCE** Coperchio per carter C/RC-One completo di Kit avviamento	**5717218** *€ 160,00*
15	**COMPLESSIVO FILTRO PER AIR FORCE**	**2517260** *€ 38,00*

Prodotti riservati esclusivamente alle competizioni nei luoghi ad esse destinate secondo le disposizioni delle competenti autorità sportive. Decliniamo ogni responsabilità per l'uso improprio.

MHR®
MALOSSI HYPER RACING

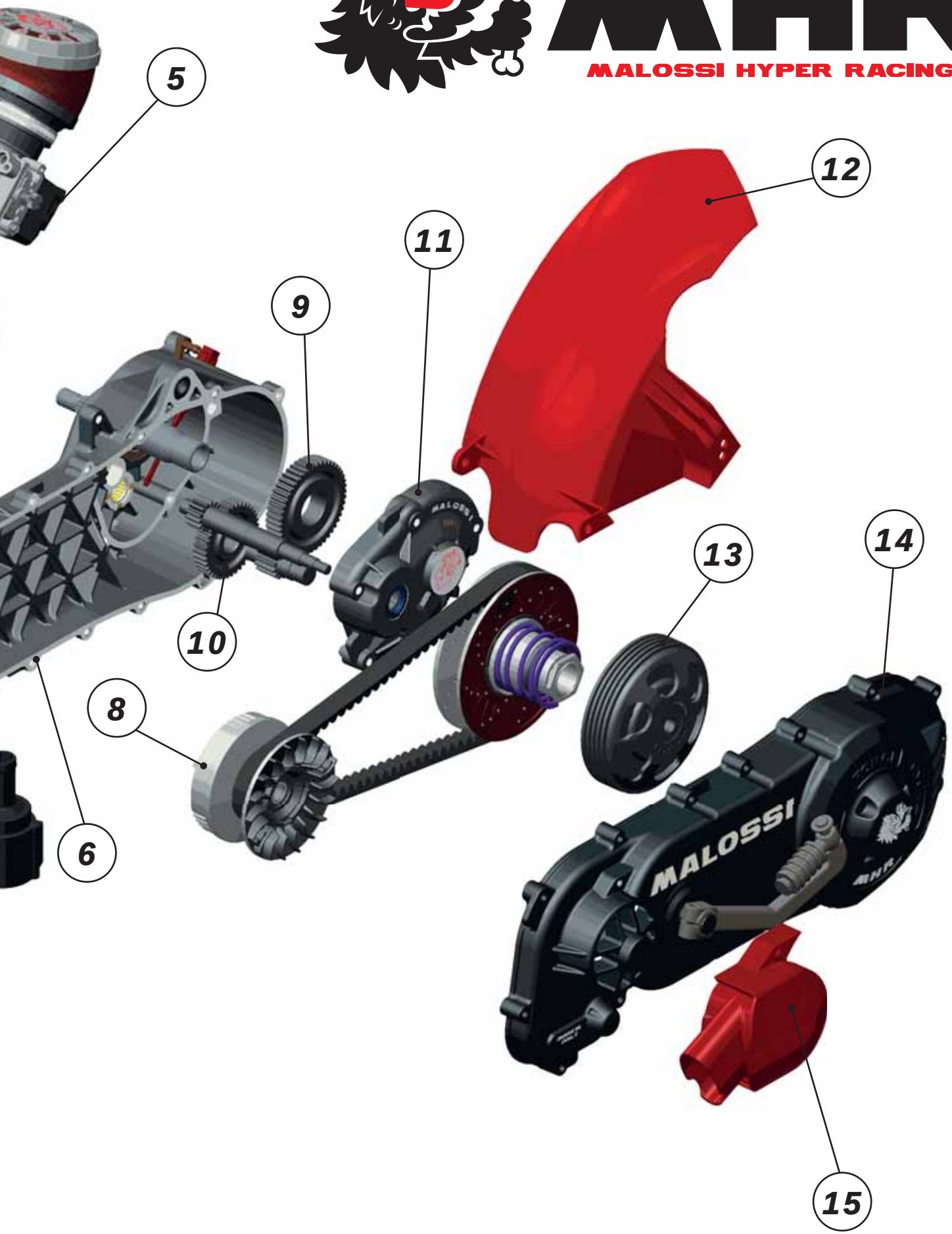

Trofeo Nazionale Scooter Velocità
MALOSSI

RC ONE YAMAHA
5716668 € 498,00

Caratteristiche Tecniche:
- Coppia Carter, materiale pressofuso in lega di alluminio silicio ad alta resistenza meccanica.
- Carter completi di cuscinetti 5,150 Kg.
- Interasse albero motore, albero frizione 270 mm.
- Cuscinetti albero motore 20 x 47 x 14.
- Paraoli FKM più PTFE.
- Valvola lamellare VL 18.
- Collettore X360 Ø 28 lunghezza 27.
- Raccordo liquido di raffreddamento maggiorato: ø esterno 18mm ø interno 13,5mm.
- Cuscinetto asse ruota 20 x 47 x 14.
- Perno ruota.
- Astuccio a rulli ingranaggi misura 16 x 22 x 12.

AIR FORCE
Coperchio per carter Malossi
C-ONE e RC-ONE
completo di kit avviamento
5717218 € 160,00

Gruppo Termico Flanged Mount
Testa rossa Ø 52
3115883 € 437,00
MALOSSI RC-one

Complessivo filtro
per AIR FORCE
2517260 € 38,00

ALBERO MOTORE RHQ
spinotto Ø 13 MHR TEAM
5316029 € 480,00
- Materiale semialberi: 18 Ni Cr Mo5.
- Semialberi e masse rotanti monolitiche forgiate.
- Lavorazioni su macchine utensili ad altissima precisione.
- Ben cinque trattamenti termici su tutti i componenti.
- Elevata finitura superficiale per migliorare l'affidabilità.
- Equilibratura dinamica fino a 16.000 giri/min.
- Biella forgiata in 18 Ni Cr Mo5 ramata, accoppiata all'albero con cuscinetto a rulli di precisione per alte velocità.

ROLLER CRANKCASE MHR
Carter ingranaggi
2514521 € 97,85

MARMITTE SCOOTER RACING
MHR Ø 52
3217320 € 366,18

PARAFANGO
4517008 € 66,00

AMMORTIZZATORE POSTERIORE RS24/10
4613081 € 524,44
Ammortizzatore oleopneumatico
Regolazione micrometica del pre-carico molla tramite ghiere.
Regolazione delle frenature idrauliche in estensione preselezionabile su 24 posizioni.
Regolazione delle frenature idrauliche in compressione preselezionabili su 10 posizioni.
Olio speciale a bassa viscosità e praticamente insensibile alle variazioni di temperatura.
Serbatoio di compensazione esterno che permette un aumento delle quantità dei fluidi interni.

INGRANAGGI PRIMARI HTQ z 14/39
67 9080 € 65,00

SECONDARI HTQ z 13/48
(forzato Ø 17)
67 9966 € 70,00

Prodotti riservati esclusivamente alle competizioni nei luoghi ad esse destinate secondo le disposizioni delle competenti autorità sportive. Decliniamo ogni responsabilità per l'uso improprio.

N.B.: *Configurazione consigliata indicativa, verificare la compatibilità degli articoli nelle tabelle marca modello successive in base al modello posseduto.*

x 100

ACCENSIONE A ROTORE INTERNO
MHR TEAM
5515001 € 350,00

Disponibile centralina a ricambio
DIGITRONIC-TRIMMER
5514398 € 119,70

IMPIANTO ALIMENTAZIONE MHR
VHST 28 BS
1616276 € 272,00

MOLLA DI
CONTRASTO VARIATORE
NERA
2916111.B0 € 9,00

OVER RANGE MHR ALUMINUM -
PIAGGIO 2000 (CARTER LUNGO)
6115781 € 390,00

RUBINETTO BENZINA
6511990B € 25,62

POMPA BENZIANA
P 34 PB 2
A11023 € 44,00

DELTA CLUTCH
frizione automatica
regolabile
52 7880 € 77,89

WING CLUTCH BELL
Ø 107
7714147 € 98,22

3 MOLLE FRIZIONE
29 8745B € 8,00

DELTA SYSTEM
(Clutch BELL Ø 107)
5214738 € 160,00

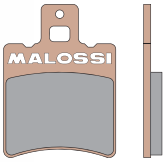

BRAKE PADS MHR SYNT
anteriori omologate
6215008 - 1997-> € 11,96

KIT WHOOP DISC
Ø 250 anteriore
"MAGGIORATO"
6213297 € 189,95

ENERGY PUMP
5616363 € 152,32

REGOLATORE DI TEMPERATURA
HEAT MASTER CONTROLLER
PER ENERGY PUMP
5516096 € 282,00

Prezzi IVA ESCLUSA

GORILLA ARM

SUPPORTO MOTORE

1816426

€ 217,36

PIAGGIO ZIP SP 50 2T LC

SOLO per Veicoli
CON CARTER MOTORE Malossi
MHR C-one/RC-one

Patent pending

Per rivoluzionare il mondo degli scooter da competizione occorre spingersi più avanti, inventare nuove possibilità di personalizzazione, trovare soluzioni innovative ed originali.
Malossi é partita da questi presupposti per concepire **GORILLA ARM**, il nuovo ed avveniristico supporto motore.
Fatte salve le esigenze fondamentali di prestazioni e sicurezza, il nuovo supporto motore Malossi si contraddistingue per tre caratteristiche uniche che lo rendono eccezionalmente versatile.

PIU' RESISTENTE

Le prestazioni dei moderni scooter da competizione hanno raggiunto vette assolutamente impensabili al momento della loro introduzione ed era chiaro da molto tempo che il supporto motore originale non era più adeguato. Il nuovo Malossi GORILLA ARM riconcepisce il componente di serie e introduce una ***struttura scatolare estremamente robusta, assolutamente insensibile a qualsiasi tipo di torsione.*** La sua conformazione ***si abbina perfettamente alla lunghezza maggiorata del carter a braccio lungo Piaggio o del C-One Malossi***, più stabile perchè meno soggetto alle forze repentine che governano il movimento di un carter a leva corta. ***Grazie ai suoi punti di ancoraggio totalmente riconcepiti,*** che abbracciano gli attacchi originali del carter motore, **GORILLA ARM** è assolutamente impossibile da spezzare.

PIU' VERSATILE

Malossi ha concepito **GORILLA ARM** per offrire ai piloti un elevato numero di possibilità di ***personalizzazione della ciclistica,*** agendo ***sull'interasse e sull'angolo di lavoro del carter motore,*** elemento portante della ciclistica.
Attraverso un sistema di eccentrici ricavati dal pieno da un blocco di pregiatissimo alluminio e imbussolati nella struttura principale di **GORILLA ARM**, è possibile stravolgere completamente la ciclistica del proprio scooter:
- 3 regolazioni dell'interasse,
- 6 semplici preset per la rotazione degli eccentrici
- 2 punti di ancoraggio anteriori che variano di un 30% le altre regolazioni.

Tutto questo garantisce un numero impressionante di posizioni su cui regolare **GORILLA ARM**, cucendosi letteralmente addosso la ciclistica dello scooter.

Prodotti riservati esclusivamente alle competizioni nei luoghi ad esse destinate secondo le disposizioni delle competenti autorità sportive. Decliniamo ogni responsabilità per l'uso improprio.

GORILLA ARM

PIU' LIBERO

Il supporto motore di serie ha sempre limitato lo sviluppo degli scarichi da competizione negli scooter a due tempi. Per ovviare a questo inconveniente Malossi ha deciso di rivoluzionare il sistema di attacchi che collegano **GORILLA ARM** al carter motore, ***eliminando completamente il perno centrale ed aumentando notevolmente lo spazio a disposizione per poter finalmente concepire scarichi con uno sviluppo aerodinamico ottimale.***

GORILLA ARM é un prodotto che Malossi ha immaginato e studiato a lungo, provando e riprovando infinite soluzioni tecniche differenti, prima di arrivare a depositarne ***il brevetto***. E ora, l'idea, la passione, il lavoro e la tecnologia che ci hanno permesso di dare vita a **GORILLA ARM**, ci rendono estremamente orgogliosi di presentare ai nostri appassionati clienti l'assoluto stato dell'arte in termini di resistenza, prestazioni e personalizzazione.

CARATTERISTICHE TECNICHE

- Sistema scatolare con 4 bracci di acciaio di mm. 4 uniti tra loro con due piastre d'acciaio di 2 mm che inglobano un tubo di ø 45 mm, spessore 2,5 mm.
- Il tutto, tagliato al laser, è unito con tratti di saldatura a TIG in punti ben precisi, frutto di calcoli strutturali.
- Ha raggiunto la resistenza a flessione con ritorno elastico a 15.000 newton per 2.000 cicli.
- Decappato e verniciato con vernice trasparente trattata in forno, corredato di ogni particolare, ivi comprese le istruzioni di montaggio, per il quale non ci sono difficoltà di nessun genere, essendo perfettamente intercambiale all'originale.
- Tappi in alluminio con doppia foratura interasse e 5 fori filettati per riferimento inclinazione motore.
- Tamponi in materiale plastico ad altissima resistenza.

Utilizzo	Racing
Livello di elaborazione compatibile	Carter C-one / RC-one

AIR FORCE

Coperchio per carter C/RC - One

Coperchio per carter C/RC-One completo di Kit avviamento

5717218

€ 160,00

Coperchio per carter C/RC-One

5717217

€ 131,50

Complessivo filtro per AIR FORCE

2517260 - € 38,00

La gamma dei carter motore Malossi si arricchisce di un nuovo e prezioso gioiello: **Air Force**, il nuovo coperchio carter trasmissione **compatibile con C-One, RC-One e carter lungo originale Piaggio.**

Si chiama **Air Force** perché la sua forza è, al contempo, quella di consentire l'immissione di una **maggiore massa d'aria, convogliandola precisamente sui componenti della trasmissione**, e di aumentare la capacità di estrazione dell'aria calda. Il vantaggio che ne consegue è un abbattimento significativo della temperatura del comparto Over Range e, conseguentemente, **una maggior stabilità e durata della trasmissione**.

Realizzato per pressofusione, Air Force, con la sua struttura, **accresce di molto la resistenza meccanica** di tutto il complessivo, perfezionando un feeling di guida preciso e dinamico.

La sua conformazione interna consente finalmente di ricavare **nella zona posteriore tutto lo spazio necessario** per la campana della frizione, accrescendo significativamente il volume a disposizione per la trasmissione e, allo stesso tempo, **riducendo notevolmente l'ingombro laterale** rispetto al carter trasmissione di serie.

Per carter Malossi C-ONE e R-C ONE: **5715844 - 5716654 - 5715845 - 5716668**

E carter originali Piaggio:

APRILIA	MOJITO CUSTOM 50 2T
	SR (carb.) 50 2T LC 2004-> (PIAGGIO)
	SR MOTARD 50 2T euro 2
	SR R (carb.) 50 2T LC (PIAGGIO)
DERBI	ATLANTIS - BULLET 50 2T 2003->
	GP1 50 2T LC
	GP1 OPEN 50 2T LC
	GP1 REVOLUTION 50 2T LC
GILERA	ICE 50 2T
	RUNNER 50 2T LC
	RUNNER SP 50 2T LC <-2005 / 2006-> (C451M)
	STALKER 50 2T
	TYPHOON X 50 2T

ITALJET	JET SET 50 2T
PIAGGIO	DIESIS 50 2T
	FLY 50 2T
	FREE 50 2T 2001->
	NRG EXTREME 50 2T / 2T LC
	NRG MC2 50 2T LC 1998->
	NRG MC3 DD 50 2T LC
	NRG MC3 DT 50 2T
	NRG Power DD 50 2T LC
	NRG Power DT 50 2T (C453M)
	TYPHOON 50 2T 2007->2010
VESPA	Primavera 50 2T euro 2 (C533M)
	Sprint 50 2T euro 2

Prodotti riservati esclusivamente alle competizioni nei luoghi ad esse destinate secondo le disposizioni delle competenti autorità sportive. Decliniamo ogni responsabilità per l'uso improprio.

AIR FORCE

Coperchio per carter C/RC - One completo di Kit avviamento

5717218
€ 160,00

Coperchio per carter C/RC - One

5717217
€ 131,50

MALOSSI

Elementi a completamento

C-ONE - Carter Motore

		C-ONE 5715844	C-ONE 5715844	C-ONE 5716654	
		PIAGGIO RUOTA 10	PIAGGIO RUOTA 12/13	YAMAHA-MINARELLI RUOTA 12/13	
70 cc	CILINDRO BIG BORE TESTA ROSSA Ø 47,6 CORSA 39,3 mm	3115349 € 415,00	3115349 € 415,00	3115349 € 415,00	70 cc
	CILINDRO FLANGED MOUNT Ø 47,6 CORSA 39 mm	3115901 € 402,00	3115901 € 402,00	3115901 € 402,00	
	ALBERO MOTORE RHQ SP. Ø 12 CORSA 39 mm BIELLA 85	53 9212 € 302,26	53 9212 € 302,26	53 9212 € 302,26	
	ALBERO MOTORE RHQ TEAM SP. Ø 12 - 13 CORSA 39 mm BIELLA 85	5316005 € 478,00	5316005 € 478,00	5316005 € 478,00	
	SCOOTER RACING TEAM 3 Ø 47,6	3215341 € 366,18	3215341 € 366,18	3217327 € 366,18	
94 cc	CILINDRO BIG BORE TESTA ROSSA Ø 52 CORSA 44 mm	3115385 * € 430,00	3115385 * € 430,00	3115385 * € 430,00	94 cc
	ALBERO MOTORE SP. Ø 13 CORSA 44 mm BIELLA 90	5316029 € 480,00	5316029 € 480,00	5316029 € 480,00	
	SCOOTER RACING BIG BORE Ø 52	3216158 € 366,18	3216158 € 366,18	3216158 € 366,18	
	IMPIANTI ALIMENTAZIONE PHBG Ø 19 TEAM	1611021.T € 240,68	1611021.T € 240,68	1611021.T € 240,68	
	PHBG Ø 21 TEAM	1613890.T0 € 229,83	1613890.T0 € 229,83	1613890.T0 € 229,83	
	VHST Ø 28 TEAM	1616276 € 272,00	1616276 € 272,00	1616276 € 272,00	
	MANICOTTO Ø 28-30	1313799B € 41,82	1313799B € 41,82	1313799B € 41,82	
	ACCENSIONE ROTORE INTERNO TEAM	5515001 € 350,00	5515001 € 350,00	5515001 € 350,00	
	OVER RANGE	6114219 € 280,00	6114219 € 280,00	6114219 € 280,00	
	MULTIVAR TEAM VARIATORE	5112645 € 81,88	5112645 € 81,88	5112645 € 81,88	
	X K BELT CINGHIA	6115668 € 44,88	6115668 € 44,88	6115668 € 44,88	
	REAR PULLEY SYSTEM PULEGGIA POSTERIORE	6113101 € 181,00	6113101 € 181,00	6113101 € 181,00	
	OVER RANGE ALUMINUM	6115781 € 390,00	6115781 € 390,00	6115781 € 390,00	
	MULTIVAR ALUMINUM VARIATORE	5115644 € 96,30	5115644 € 96,30	5115644 € 96,30	
	X K BELT TEAM ALUMINUM	6115668 € 44,88	6115668 € 44,88	6115668 € 44,88	
	REAR PULLEY SYSTEM ALUMINIUM PULEGGIA POSTERIORE	6114582 € 302,84	6114582 € 302,84	6114582 € 302,84	
	VENTILVAR SEMIPULEGGIA	6113416B € 36,72	6113416B € 36,72	6113416B € 36,72	
	TORSION CONTROLLER	2512828 € 4,45	2512828 € 4,45	2512828 € 4,45	
	DELTA SYSTEM MHR CAMPANA + FRIZIONE REGOLABILE	5214738 € 160,00	5214738 € 160,00	5214738 € 160,00	
	DELTA CLUTCH FRIZIONE REGOLABILE	52 7880 € 77,89	52 7880 € 77,89	52 7880 € 77,89	
	WING CLUTCH BELL CAMPANA FRIZIONE (ANELLO ALETTATO)	7714147 € 98,22 Ø 107	7714147 € 98,22 Ø 107	7714147 € 98,22 Ø 107	
	ROLLER CRANKCASE CARTER INGRANAGGI	2514521 € 97,85	2514521 € 97,85	2514521 € 97,85	
	ALBERO PERNO RUOTA	6714530 € 69,00	6714530 € 69,00	-	
	INGRANAGGI HTQ PRIMARI CALETTAMENTO Ø 17	6711449 € 60,41 z 16/37	67 9080 € 65,00 z 14/39	67 9080 € 65,00 z 14/39	
	INGRANAGGI HTQ PRIMARI CALETTAMENTO Ø 17	6713339 € 65,00 z 15/38	6713339 € 65,00 z 15/38	6713339 € 65,00 z 15/38	
	INGRANAGGI HTQ SECONDARI CAL. FORZATO Ø 17	67 9968 € 70,00 z 14/47	67 9966 € 70,00 z 13/48	67 9966 € 70,00 z 13/48	
	ENERGY PUMP POMPA ACQUA	5616363 € 152,32	5616363 € 152,32	5616363 € 152,32	
	PARAFANGO	-	-	4517008 € 66,00	
	GORILLA ARM	1816426 € 217,36	-	-	
	AIR FORCE Coperchio per carter C/RC-One completo di Kit avviamento	5717218 € 160,00	5717218 € 160,00	5717218 € 160,00	

*Barenare il carter

STEP CONSIGLIATO

Prodotti riservati esclusivamente alle competizioni nei luoghi ad esse destinate secondo le disposizioni delle competenti autorità sportive. Decliniamo ogni responsabilità per l'uso improprio.

Prezzi IVA ESCLUSA

MALOSSI

Elementi a completamento

RC - ONE - Carter Motore

		94 cc		
		RC-ONE 5715845	RC-ONE 5715845	RC-ONE 5716668
		PIAGGIO RUOTA 10	PIAGGIO RUOTA 12/13	YAMAHA-MINARELLI RUOTA 12/13
	CILINDRO FLANGED MOUNT Ø 52 CORSA 44 mm	3115883 € 437,00	3115883 € 437,00	3115883 € 437,00
	ALBERO MOTORE RHQ SP. Ø 13 CORSA 44 mm BIELLA 90	5316029 € 480,00	5316029 € 480,00	5316029 € 480,00
	MARMITTA SCOOTER RACING MHR TEAM Ø 52	3216158 € 366,18	3216158 € 366,18	3217320 € 366,18
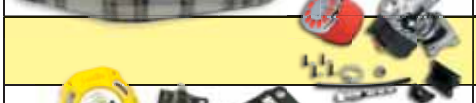	IMPIANTI ALIMENTAZIONE VHST Ø 28 TEAM	1616276 € 272,00	1616276 € 272,00	1616276 € 272,00
	ACCENSIONE ROTORE INTERNO TEAM	5515001 € 350,00	5515001 € 350,00	5515001 € 350,00
	OVER RANGE	6114219 € 280,00	6114219 € 280,00	6114219 € 280,00
	MULTIVAR TEAM VARIATORE	5112645 € 81,88	5112645 € 81,88	5112645 € 81,88
	X K BELT CINGHIA	6115668 € 44,88	6115668 € 44,88	6115668 € 44,88
	REAR PULLEY SYSTEM PULEGGIA POSTERIORE	6113101 € 181,00	6113101 € 181,00	6113101 € 181,00
	OVER RANGE ALUMINUM	6115781 € 390,00	6115781 € 390,00	6115781 € 390,00
	MULTIVAR ALUMINUM VARIATORE	5115644 € 96,30	5115644 € 96,30	5115644 € 96,30
	X K BELT TEAM CINGHIA	6115668 € 44,88	6115668 € 44,88	6115668 € 44,88
	REAR PULLEY SYSTEM ALUMINIUM PULEGGIA POSTERIORE	6114582 € 302,84	6114582 € 302,84	6114582 € 302,84
	VENTILVAR SEMIPULEGGIA	6113416B € 36,72	6113416B € 36,72	6113416B € 36,72
	TORSION CONTROLLER	2512828 € 4,45	2512828 € 4,45	2512828 € 4,45
	DELTA SYSTEM MHR CAMPANA + FRIZIONE REGOLABILE	5214738 € 160,00	5214738 € 160,00	5214738 € 160,00
	DELTA CLUTCH FRIZIONE REGOLABILE	52 7880 € 77,89	52 7880 € 77,89	52 7880 € 77,89
	WING CLUTCH BELL CAMPANA FRIZIONE (ANELLO ALETTATO)	7714147 € 98,22 Ø 107	7714147 € 98,22 Ø 107	7714147 € 98,22 Ø 107
	ROLLER CRANKCASE CARTER INGRANAGGI	2514521 € 97,85	2514521 € 97,85	2514521 € 97,85
	ALBERO PERNO RUOTA	6714530 € 69,00	6714530 € 69,00	-
	INGRANAGGI HTQ PRIMARI CAL. FORZATO Ø 17	6711449 € 60,41 z 16/37	67 9080 € 65,00 z 14/39	67 9080 € 65,00 z 14/39
	INGRANAGGI HTQ PRIMARI CAL. FORZATO Ø 17	6713339 € 65,00 z 15/38	6713339 € 65,00 z 15/38	6713339 € 65,00 z 15/38
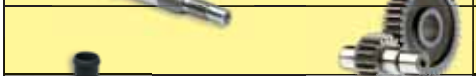	INGRANAGGI HTQ SECONDARI CAL. FORZATO Ø 17	67 9968 € 70,00 z 14/47	67 9966 € 70,00 z 13/48	67 9966 € 70,00 z 13/48
	ENERGY PUMP POMPA ACQUA	5616363 € 152,32	5616363 € 152,32	5616363 € 152,32
	PARAFANGO	-	4517008 € 66,00	4517008 € 66,00
	GORILLA ARM SUPPORTO MOTORE RACING	1816426 € 217,36	-	-
	AIR FORCE Coperchio per carter C/RC-One completo di Kit avviamento	5717218 € 160,00	5717218 € 160,00	5717218 € 160,00

STEP CONSIGLIATO

GRUPPI TERMICI MHR

Utilizzo	Sport / Racing
Range di Potenza Ø 50	17-19 cv @13.000 rpm
Range di Potenza Ø 47	16-18 cv @13.000 rpm
Range di Potenza Ø 40	11-12 cv @13.500 rpm
Livello di preparazione compatibile	Scarico sportivo o racing

carburatore Ø 19-28 mm

gruppo trasmissione OVER RANGE

I cilindri usati nel Trofeo ScooterMatic Replica
(6 travasi - traversino allo scarico - pistone 1 segmento).

I gruppi termici MHR, espressamente pensati per un ***uso racing***, sono la versione sportiva del catalogo Malossi. Il loro utilizzo richiede un livello medio-alto di elaborazione dello scooter: ***la marmitta deve essere necessariamente di tipo ad espansione, il carburatore deve avere diametro da 19 a 28 millimetri e la trasmissione completa dovrà essere tarata a dovere.***
I cilindri della famiglia MHR sono disponibili ***sia per scooter raffreddati ad acqua che ad aria,*** sono dotati di una testa monopezzo e la loro installazione sul carter richiede solo una ***piccola raccordatura dei travasi. E' possibile utilizzare l'albero motore originale.***
Tutti i gruppi termici MHR utilizzano ***pistoni monofascia*** e sono basati sulla tecnologia a *sei travasi con traversino allo scarico al posto dei booster per garantire la più ampia superficie di scarico possibile, nonostante il vincolo dei prigionieri passanti.*
La selezione posta in essere per l'accoppiamento cilindro-pistone nei gruppi termici ***MHR è più rigida del 50% rispetto alle altre tipologie di gruppi termici e non supera mai la tolleranza massima di 10micron.***

Prodotti riservati esclusivamente alle competizioni nei luoghi ad esse destinate secondo le disposizioni delle competenti autorità sportive. Decliniamo ogni responsabilità per l'uso improprio.

Ø 40 MHR

GRUPPI TERMICI per SCOOTER e MOTO 50 CC 2T

Articolo	Descrizione	Applicazioni	
31 8403 *€ 184,06*	GRUPPO TERMICO 50 cc alluminio spinotto Ø 10 MHR	**APRILIA** 50 2T	RALLY (MINARELLI) - SCARABEO (MINARELLI) -
			SONIC - SR 1994-> - SR WWW
		BENELLI 50 2T	491 GT (MINARELLI) - K2 - NAKED
		BETA 50 2T	ARK - QUADRA
		BSV 50 2T	AX - GZ
		CPI 50 2T	HUSSAR <-2002 (50 C) - OLIVER <-2002 (50 C) -
			POPCORN <-2002 (50 C)
		MALAGUTI 50 2T	F10 - F12-PHANTOM - YESTERDAY
		MBK 50 2T	EVOLIS - FIZZ - FLIPPER - FORTE - HOT CHAMP -
			MACH G - OVETTO - SORRISO 1996->
		MOTRON 50 2T	SYNCRO - THUNDER'S
		YAMAHA 50 2T	AXIS - BREEZE - JOG - JOG ER - JOG R - JOG Z -
			NEO'S - VINO - WHY - ZEST
31 8559 *€ 250,00*	GRUPPO TERMICO 50 cc alluminio spinotto Ø 10 H_2O MHR	**APRILIA** 50 2T LC	AREA 51 - GULLIVER - RALLY (MINARELLI) - SONIC -
			SR NETSCAPER (MINARELLI) - SR RACING (MINARELLI) -
			SR REPLICA - SR STEALTH (MINARELLI)
		BENELLI 50 2T LC	491 SPORT (MINARELLI) - K2
		BETA 50 2T LC	ARK - EIKON
		GARELLI 50 2T LC	GSP euro 2 (1PE40MB)
		ITALJET 50 2T LC	DRAGSTER
		MALAGUTI 50 2T LC	F12 DIGIT KAT-PHANTOM - F12 DIGIT KAT-PHANTOM euro 2 -
			F12 R LC euro 2 - F12-PHANTOM - F15 FIREFOX
		MBK 50 2T LC	MACH G - NITRO
		OVER 50 2T LC	THOR 2013 (LJ1PE40MB)
		YAMAHA 50 2T LC	AEROX 50 2T LC euro 0-1-2 - JOGRR euro 2
31 8565 *€ 225,00*	GRUPPO TERMICO 50 cc alluminio spinotto Ø 10 MHR	**APRILIA** 50 2T	AMICO - SR <-1993
		FANTIC 50 2T	BIG WHEEL
		GARELLI 50 2T	PONY - SR
		ITALJET 50 2T	BAZOOKA - PISTA - PISTA 2 - REPORTER -
			SCOOP - YANKEE
		LEM 50 2T	FLASH - GHIBLI - TORNADO
		MBK 50 2T	BOOSTER euro 0-1 - BOOSTER euro 2 (A137E) -
			BOOSTER NAKED euro 2 (A137E) -
			BOOSTER NG euro 0-1 - BOOSTER NG euro 2 (A137E)
			BOOSTER ROCKET euro 0-1 -
			BOOSTER ROCKET euro 2 (A137E)
			BOOSTER SPIRIT euro 0-1 - SORRISO <-1995 -
			STUNT euro 0-1-2 - TARGET
		YAMAHA 50 2T	BW'S euro 0-1 - BW'S euro 2 (A137E) -
			BW'S NG euro 0-1 - BW'S NG euro 2 (A137E)
			BW'S Original/Naked euro 2 2010 (A137E)
			CRZ - CT - SLIDER - SPY - ZUMA
31 8862 *€ 190,84*	GRUPPO TERMICO 50 cc alluminio spinotto Ø 12 MHR	**APRILIA** 50 2T	MOJITO CUSTOM - SCARABEO STREET (PIAGGIO) -
			SPORTCITY ONE STREET euro 2 - SR MOTARD euro 2
		DERBI 50 2T	ATLANTIS - BULLET 2003->
		GILERA 50 2T	EASY MOVING - ICE - STALKER - STORM -
			TYPHOON - TYPHOON X
		ITALJET 50 2T	JET SET
		PIAGGIO 50 2T	DIESIS - FLY - FREE - LIBERTY - NRG EXTREME -
			NRG MC3 DT - NRG Power DT (C453M) -
			SFERA - SFERA RESTYLING -
			TYPHOON 2007->2010 - TYPHOON euro 2 2011 (C421M) -
			ZIP - ZIP 2000 - ZIP Fast Rider
		VESPA 50 2T	ET2 2000 - ET2 carb. - LX - Primavera euro 2 (C533M) -
			S euro 2 (C381M) - Sprint euro 2

Ø 47 - 47,6 MHR

GRUPPI TERMICI per SCOOTER E MOTO 50 CC 2T

Articolo	Descrizione	Applicazioni	
31 7559 € 267,15	GRUPPO TERMICO Ø 47 alluminio spinotto Ø 10 MHR	**APRILIA** 50 2T	AMICO - SR <-1993
		FANTIC 50 2T	BIG WHEEL
		GARELLI 50 2T	PONY
		ITALJET 50 2T	BAZOOKA - PISTA 2 - SCOOP
		LEM 50 2T	FLASH - GHIBLI
		MBK 50 2T	BOOSTER euro 0-1 - BOOSTER euro 2 (A137E) -
			BOOSTER NAKED euro 2 (A137E) - BOOSTER NG euro 0-1 -
			BOOSTER NG euro 2 (A137E) - BOOSTER ROCKET euro 0-1 -
			BOOSTER ROCKET euro 2 (A137E) -
			BOOSTER SPIRIT euro 0-1 - SORRISO <-1995 -
			STUNT euro 0-1-2 - TARGET
		YAMAHA 50 2T	BW'S euro 0-1 - BW'S euro 2 (A137E) -
			BW'S NG euro 0-1 - BW'S NG euro 2 (A137E) -
			BW'S Original/Naked euro 2 2010 (A137E) -
			CRZ - CT - SLIDER - SPY - ZUMA
31 8398 € 284,47	GRUPPO TERMICO Ø 47,6 alluminio spinotto Ø 12 MHR	**APRILIA** 50 2T	MOJITO CUSTOM - SCARABEO STREET (PIAGGIO) -
			SPORTCITY ONE STREET euro 2 - SR MOTARD euro 2
		DERBI 50 2T	ATLANTIS - BULLET 2003->
		GILERA 50 2T	EASY MOVING - ICE - STALKER - STORM -
			TYPHOON - TYPHOON X
		ITALJET 50 2T	JET SET
		PIAGGIO 50 2T	DIESIS - FLY - FREE - LIBERTY -
			NRG EXTREME - NRG MC3 DT - NRG Power DT (C453M) -
			SFERA - SFERA RESTYLING -
			TYPHOON 2007->2010 - TYPHOON euro 2 2011 (C421M)
			ZIP - ZIP 2000 - ZIP Fast Rider
		VESPA 50 2T	ET2 2000 - ET2 carb. - LX -
			Primavera 50 2T euro 2 (C533M) -
			S euro 2 (C381M) - Sprint euro 2
31 8440 € 284,47	GRUPPO TERMICO Ø 47,6 alluminio spinotto Ø 12 MHR	**APRILIA** 50 2T	RALLY 50 2T (MINARELLI) - SCARABEO 50 2T (MINARELLI) -
			SONIC - SR 1994-> - SR WWW
		BENELLI 50 2T	491 GT (MINARELLI) - K2 - NAKED -
			PEPE LX euro 2 (QJ1E40QMB-4) - QuattronoveX euro 2
		BETA 50 2T	ARK - QUADRA
		BSV 50 2T	AX - GZ
		CPI 50 2T	ARAGON GP - HUSSAR 2003-> -
			OLIVER 2003-> - POPCORN 2003->
		EXPLORER 50 2T	CRACKER 2003-> (GE 1E 400 MB)
		GARELLI 50 2T	TIESSE 50R euro 2 (1E40QMB)
		HUPPER 50 2T	MONTECARLO 30 (1E40QMB)
		KEEWAY 50 2T	F-ACT - GOCCIA (KW1E40QMB-4) -
			HURRICANE euro 2 (KW1E40QMB) -
			MATRIX (KW1E40QMB-4) - PIXEL euro 2 (KW1E40QMB) -
			RY8 (KW1E40QMB-4)
		MALAGUTI 50 2T	F10 - F10 WAP euro 2 (QJ*CMA03C*) -
			F12 R ARIA euro 2 (QJ*CMA02C*) - F12-PHANTOM -
			YESTERDAY
		MBK 50 2T	EVOLIS - FIZZ - FLIPPER - FORTE - HOT CHAMP -
			MACH G - OVETTO - SORRISO 1996->
		MOTRON 50 2T	SYNCRO - THUNDER'S
		YAMAHA 50 2T	AXIS - BREEZE - JOG - JOG ER - JOG R - JOG Z -
			NEO'S - VINO - WHY - ZEST
31 8455 € 301,54	GRUPPO TERMICO Ø 47,6 alluminio spinotto Ø 12 H_2O MHR	**APRILIA** 50 2T LC	SR (carb.) 2004 (PIAGGIO) - SR R (carb.) (PIAGGIO)
		DERBI 50 2T LC	GP1 - GP1 OPEN - GP1 REVOLUTION
		GILERA 50 2T LC	DNA - RUNNER - RUNNER SP <-2005 -
			RUNNER SP (carb.) 2006-> (C451M) -
			NRG - NRG EXTREME - NRG MC2 <-1997 -
			NRG MC2 1998-> - NRG MC3 DD - NRG Power DD -
			NTT - QUARTZ - ZIP SP <-2000 - ZIP SP 2001->

Prodotti riservati esclusivamente alle competizioni nei luoghi ad esse destinate secondo le disposizioni delle competenti autorità sportive. Decliniamo ogni responsabilità per l'uso improprio.

Ø 47,6 MHR

GRUPPI TERMICI per SCOOTER E MOTO 50 CC 2T

Articolo	Descrizione		Applicazioni
31 8460 € 301,54	GRUPPO TERMICO Ø 47,6 alluminio spinotto Ø 12 H_2O MHR	**APRILIA** 50 2T LC	AREA 51 - GULLIVER - RALLY (MINARELLI) -
			SONIC - SR NETSCAPER (MINARELLI) -
			SR RACING (MINARELLI) - SR REPLICA -
			SR STEALTH (MINARELLI)
		BENELLI 50 2T LC	491 SPORT (MINARELLI) K2
		BETA 50 2T LC	ARK - EIKON
		ITALJET 50 2T LC	DRAGSTER
		MALAGUTI 50 2T LC	F12 DIGIT KAT-PHANTOM - F12 DIGIT KAT-PHANTOM euro 2 -
			F12 R LC euro 2 - F12-PHANTOM - F15 FIREFOX
		MBK 50 2T LC	MACH G - NITRO
		OVER 50 2T LC	THOR 2013 (LJ1PE40MB)
		YAMAHA 50 2T LC	AEROX euro 0-1-2 - JOGRR euro 2

Ø 50 MHR

GRUPPI TERMICI per SCOOTER E MOTO 50 CC 2T

Articolo	Descrizione		Applicazioni
3111985 € 278,15	GRUPPO TERMICO Ø 50 alluminio H_2O MHR	**DERBI** 50 2T LC	GPR NUDE 2004-> (EBS050) -
			GPR RACING <-2003 (EBE050 - EBS050) -
			GPR RACING 2004-> (EBS050) -
			SENDA (EBE050 - EBS050)
		GILERA 50 2T LC	GSM H@K (DERBI EBE050)
3112609 € 284,39	GRUPPO TERMICO Ø 50 alluminio H_2O MHR	**APRILIA** 50 2T LC	MX (MINARELLI AM 6) - RS (MINARELLI AM 3 > 6) -
			TUONO (MINARELLI AM 6)
		BETA 50 2T LC	ENDURO RR (MINARELLI AM 6) -
			ENDURO RR RACING (MINARELLI AM 6) -
			SUPERMOTARD RR (MINARELLI AM 6) -
			SUPERMOTARD RR ALU (MINARELLI AM 6)
		FANTIC 50 2T LC	CABALLERO (MINARELLI AM 6)
		HM 50 2T LC	CR E DERAPAGE (MINARELLI AM 6) -
			CRE SIX Comp. ie 2013 (MINARELLI AM 6) -
			DERAPAGE RR 11 (MINARELLI AM 6)
		HUSQVARNA 50 2T LC	CH RACING (MINARELLI AM 6)
		MALAGUTI 50 2T LC	XSM - XTM (MINARELLI AM 6)
		MBK 50 2T LC	X-LIMIT (MINARELLI AM 6) - X-POWER (MINARELLI AM 6)
		PEUGEOT 50 2T LC	XPS (MINARELLI AM 6) - XR6 (MINARELLI AM 6) -
			XR7 (MINARELLI AM 6)
		RIEJU 50 2T LC	RS2 (MINARELLI AM 6)
		SCHERCO 50 2T LC	HRD (MINARELLI AM 6)
		YAMAHA 50 2T LC	DT 50 R euro 2 (MINARELLI AM 6) -
			DT 50 X euro 2 (MINARELLI AM 6) -
			TZR (MINARELLI AM 6)
3113221 € 278,15	GRUPPO TERMICO Ø 50 alluminio H_2O MHR	**APRILIA** 50 2T LC	RS euro 2 2006-> (DERBI D50B1) - RS4 euro 2 (DERBI) -
			RX - SX 2007-> (DERBI D50B0)
		DERBI 50 2T LC	GPR NUDE 2006-> (D50B0) - GPR R euro 2 2012 -
			GPR RACING 2006-> (D50B0) - Senda DRD PRO R (D50B0) -
			Senda DRD PRO SM (D50B0) -
			Senda DRD RACING R - SM (D50B0) -
			Senda EVO SM (D50B0) -
			Senda X-RACE R - X-RACE SM (D50B0) -
			Senda X-TREME R - X-TREME SM (D50B0) -
		GILERA 50 2T LC	RCR - SMT (DERBI D50B0)

GRUPPI TERMICI MHR TEAM

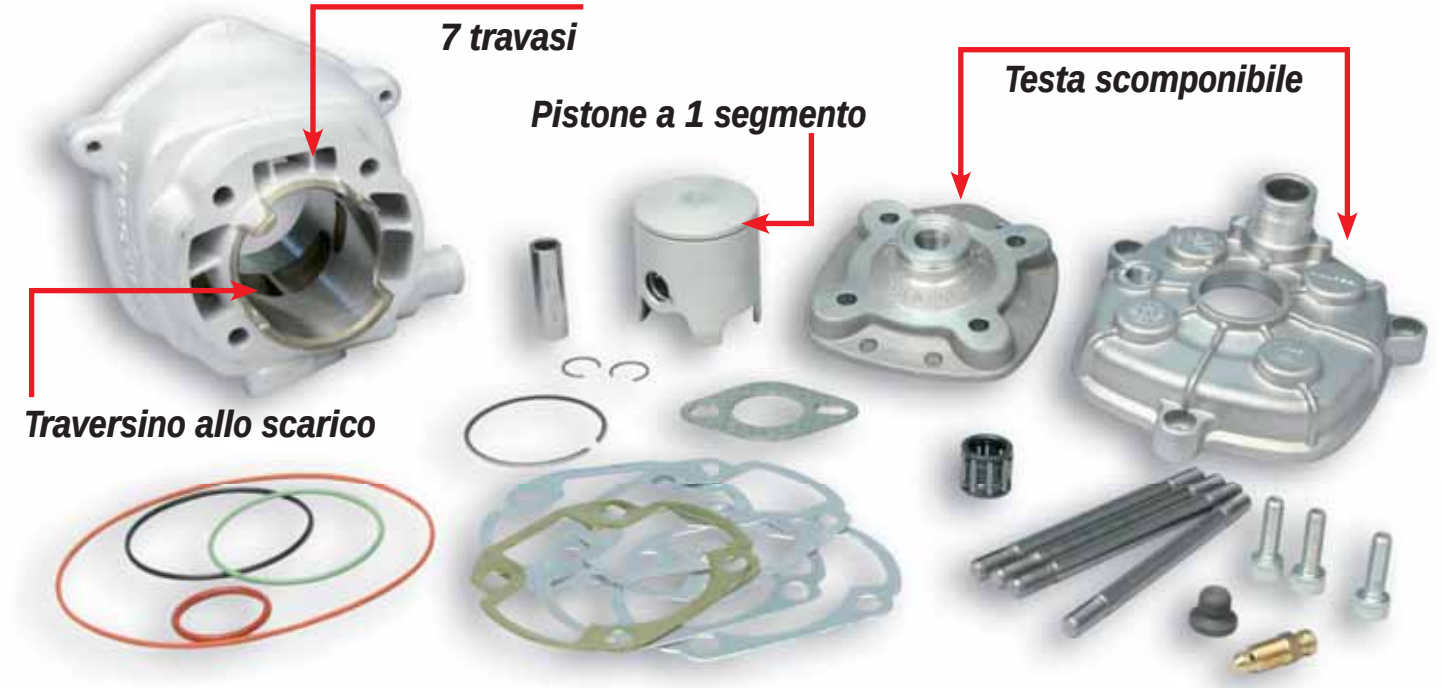

Utilizzo	Sport / Racing
Range di Potenza Ø 50	17-19 cv @13.000 rpm
Range di Potenza Ø 47	20-25 cv @13.800 rpm
Range di Potenza Ø 40	16-18 cv @13.800 rpm
Livello di preparazione compatibile	Scarico racing

albero biella 85

carburatore Ø 19-28 mm

OVER RANGE MHR

barenatura carter

Racing senza compromessi, solo per scooter raffreddati a liquido. *(7 travasi e traversino allo scarico - pistone 1 segmento - testa scomponibile - necessaria la barenatura del carter - albero motore con biella differente rispetto all'originale).*

I gruppi termici MHR TEAM, progettati e realizzati per offrire ai clienti Malossi cilindri dalle prestazioni elevatissime e dalla marcata attitudine ***racing***, rappresentano il top della tecnologia Malossi.
Si tratta di gruppi termici dedicati esclusivamente all'utilizzo competitivo e sono disponibili ***solo per scooter raffreddati a liquido.*** Con questa famiglia di gruppi termici Malossi ha inaugurato la tecnologia ***a sette travasi,*** il cui punto di forza assoluto è il supporto dato ai travasi principali posteriori ***grazie all'uso delle due luci opposte allo scarico, giungendo in questo modo ad eliminare il vincolo del passaggio dei prigionieri. In questi gruppi termici è stata adottata per la prima volta la testa scomponibile.***
MHR Team il primo cilindro ad introdurre ***una forma di scarico totalmente ridisegnata! Grazie al raccordo di scarico ricavato dal pieno, questo cilindro mantiene una forma ellittica che si raccorda perfettamente alla luce di scarico. Sottoposti ad una sabbiatura ancora più fina, questi capolavori del made in Malossi possono vantare travasi e condotti di scarico decisamente più levigati e regolari.***
L'installazione di un cilindro MHR Team ***richiede necessariamente la barenatura del carter e l'adozione di un albero motore con una lunghezza di biella differente dall'originale.*** Per sfruttare appieno il potenziale di questi gruppi termici è necessario attingere a piene mani al catalogo Malossi, ***selezionando tutta la componentistica racing prodotta dall'azienda bolognese.***
Le prestazioni sono assicurate!

Prodotti riservati esclusivamente alle competizioni nei luoghi ad esse destinate secondo le disposizioni delle competenti autorità sportive. Decliniamo ogni responsabilità per l'uso improprio.

Ø 40 MHR TEAM

Articolo	Descrizione	Applicazioni	
31 8881 *€ 198,70*	GRUPPO TERMICO Ø 40 alluminio MHR TEAM	**APRILIA** 50 2T	MOJITO CUSTOM - SCARABEO STREET (PIAGGIO) -
			SPORTCITY ONE STREET euro 2 - SR MOTARD euro 2
		DERBI 50 2T	ATLANTIS - BULLET 2003->
		GILERA 50 2T	EASY MOVING - ICE - STALKER - STORM -
			TYPHOON - TYPHOON X
		ITALJET 50 2T	JET SET
		PIAGGIO 50 2T	DIESIS - FLY - FREE - LIBERTY - NRG EXTREME -
			NRG MC3 DT - NRG Power DT (C453M) -
			SFERA - SFERA RESTYLING - TYPHOON 2007->2010 -
			TYPHOON euro 2 2011 (C421M) -
			ZIP - ZIP 2000 - ZIP Fast Rider
		VESPA 50 2T	ET2 2000 - ET2 carb. - LX - Primavera euro 2 (C533M) -
			S euro 2 (C381M) - Sprint euro 2
31 8884 *€ 302,14*	GRUPPO TERMICO Ø 40 alluminio H_2O MHR TEAM testa scomponibile	**APRILIA** 50 2T LC	SR (carb.) 2004 (PIAGGIO) - SR R (carb.) (PIAGGIO)
		DERBI 50 2T LC	GP1 - GP1 OPEN - GP1 REVOLUTION
		GILERA 50 2T LC	DNA - RUNNER - RUNNER SP <-2005 -
			RUNNER SP (carb.) 2006-> (C451M)
		PIAGGIO 50 2T LC	NRG - NRG EXTREME - NRG MC2 <-1997 -
			NRG MC2 1998-> - NRG MC3 DD - NRG Power DD
			QUARTZ - ZIP SP <-2000 - ZIP SP 2001->
3111511 *€ 327,13*	GRUPPO TERMICO Ø 40 alluminio H_2O MHR TEAM testa scomponibile	**APRILIA** 50 2T LC	AREA 51 - GULLIVER - SONIC -
			SR NETSCAPER (MINARELLI) - SR RACING (MINARELLI) -
			SR REPLICA - SR STEALTH (MINARELLI)
		BENELLI 50 2T LC	491 SPORT (MINARELLI)
		BETA 50 2T LC	EIKON
		ITALJET 50 2T LC	DRAGSTER
		MALAGUTI 50 2T LC	F12 DIGIT KAT-PHANTOM - F12 DIGIT KAT-PHANTOM euro 2 -
			F12 R LC euro 2 - F12-PHANTOM - F15 FIREFOX
		MBK 50 2T LC	MACH G - NITRO
		OVER 50 2T LC	THOR 2013 (LJ1PE40MB)
		YAMAHA 50 2T LC	AEROX euro 0-1-2 - JOGRR euro 2
3112371 *€ 357,13*	GRUPPO TERMICO Ø 39,88 alluminio spinotto Ø 12 H_2O MHR TEAM testa scomponibile	**DERBI** 50 2T LC	GPR NUDE 2004-> (EBS050) -
			GPR RACING <-2003 (EBE050 - EBS050) -
			GPR RACING 2004-> (EBS050) -
			SENDA (EBE050 - EBS050)
		GILERA 50 2T LC	GSM H@K (DERBI EBE050)
3112381 *€ 357,13*	GRUPPO TERMICO Ø 40,3 alluminio H_2O MHR TEAM testa scomponibile	**APRILIA** 50 2T LC	MX (MINARELLI AM 6) - RS (MINARELLI AM 3 > 6) -
			TUONO (MINARELLI AM 6)
		BETA 50 2T LC	ENDURO RR (MINARELLI AM 6) -
			ENDURO RR RACING (MINARELLI AM 6) -
			SUPERMOTARD RR (MINARELLI AM 6) -
			SUPERMOTARD RR ALU (MINARELLI AM 6)
		FANTIC 50 2T LC	CABALLERO (MINARELLI AM 6)
		HM 50 2T LC	CR E DERAPAGE (MINARELLI AM 6) -
			CRE SIX Comp. ie 2013 (MINARELLI AM 6) -
			DERAPAGE RR 11 (MINARELLI AM 6)
		HUSQVARNA 50 2T LC	CH RACING (MINARELLI AM 6)
		MALAGUTI 50 2T LC	XSM - XTM (MINARELLI AM 6)
		MBK 50 2T LC	X-LIMIT (MINARELLI AM 6) - X-POWER (MINARELLI AM 6)
		PEUGEOT 50 2T LC	XPS (MINARELLI AM 6) - XR6 (MINARELLI AM 6) -
			XR7 (MINARELLI AM 6)
		RIEJU 50 2T LC	RS2 (MINARELLI AM 6)
		SHERCO 50 2T LC	HRD (MINARELLI AM 6)
		YAMAHA 50 2T LC	DT 50 R euro 2 (MINARELLI AM 6) -
			DT 50 X euro 2 (MINARELLI AM 6) -
			TZR (MINARELLI AM 6)
3112981 *€ 357,13*	GRUPPO TERMICO Ø 39,88 alluminio spinotto Ø 12 H_2O MHR TEAM testa scomponibile	**APRILIA** 50 2T LC	RS euro 2 2006-> (DERBI D50B1) - RS4 euro 2 (DERBI) -
			RX - SX 2007-> (DERBI D50B0)
		DERBI 50 2T LC	GPR NUDE 2006-> (D50B0) - GPR R euro 2 2012 -
			GPR RACING 2006-> (D50B0) -
			Senda DRD PRO R (D50B0) - Senda DRD PRO SM (D50B0) -
			Senda DRD RACING R - SM (D50B0) -
			Senda EVO SM (D50B0) -
			Senda X-RACE R - X-RACE SM (D50B0) -
			Senda X-TREME R - X-TREME SM (D50B0) -
		GILERA 50 2T LC	RCR - SMT (DERBI D50B0)

Ø 47,6 - 50 MHR TEAM

GRUPPI TERMICI per SCOOTER E MOTO 50 CC 2T

Articolo	Descrizione	Applicazioni	
3112099 **€ 357,13**	GRUPPO TERMICO Ø 47,6 alluminio H_2O 7T MHR TEAM testa scomponibile	**APRILIA** 50 2T LC	SR (carb.) 2004 (PIAGGIO) - SR R (carb.) (PIAGGIO)
		DERBI 50 2T LC	GP1 - GP1 OPEN - GP1 REVOLUTION
		GILERA 50 2T LC	DNA - RUNNER - RUNNER SP <-2005 -
			RUNNER SP (carb.) 2006-> (C451M)
		PIAGGIO 50 2T LC	NRG - NRG EXTREME - NRG MC2 <-1997 -
			NRG MC2 1998-> - NRG MC3 DD - NRG Power DD -
			NTT - QUARTZ - ZIP SP <-2000 - ZIP SP 2001->
3112376 **€ 367,84**	GRUPPO TERMICO Ø 50 alluminio H_2O MHR TEAM testa scomponibile	**DERBI** 50 2T LC	GPR NUDE 2004-> (EBS050) -
			GPR RACING <-2003 (EBE050 - EBS050) -
			GPR RACING 2004-> (EBS050) -
			SENDA (EBE050 - EBS050)
		GILERA 50 2T LC	GSM H@K (DERBI EBE050)
3112386 **€ 357,13**	GRUPPO TERMICO Ø 50 alluminio H_2O MHR TEAM testa scomponibile	**APRILIA** 50 2T LC	MX (MINARELLI AM 6) - RS (MINARELLI AM 3 > 6) -
			TUONO (MINARELLI AM 6)
		BETA 50 2T LC	ENDURO RR (MINARELLI AM 6) -
			ENDURO RR RACING (MINARELLI AM 6) -
			SUPERMOTARD RR (MINARELLI AM 6) -
			SUPERMOTARD RR ALU (MINARELLI AM 6)
		FANTIC 50 2T LC	CABALLERO (MINARELLI AM 6)
		HM 50 2T LC	CRE DERAPAGE (MINARELLI AM 6) -
			CRE SIX Comp. ie 2013 (MINARELLI AM 6) -
			DERAPAGE RR 11 (MINARELLI AM 6)
		HUSQVARNA 50 2T LC	CH RACING (MINARELLI AM 6)
		MALAGUTI 50 2T LC	XSM - XTM (MINARELLI AM 6)
		MBK 50 2T LC	X-LIMIT (MINARELLI AM 6) - X-POWER (MINARELLI AM 6)
		PEUGEOT 50 2T LC	XPS (MINARELLI AM 6) - XR6 (MINARELLI AM 6) -
			XR7 (MINARELLI AM 6)
		RIEJU 50 2T LC	RS2 (MINARELLI AM 6)
		SHERCO 50 2T LC	HRD (MINARELLI AM 6)
		YAMAHA 50 2T LC	DT 50 R euro 2 (MINARELLI AM 6) -
			DT 50 X euro 2 (MINARELLI AM 6) -
			TZR (MINARELLI AM 6)
3112988 **€ 357,13**	GRUPPO TERMICO Ø 50 alluminio H_2O MHR TEAM testa scomponibile	**APRILIA** 50 2T LC	RS euro 2 2006-> (DERBI D50B1) - RS4 euro 2 (DERBI) -
			RX - SX 2007-> (DERBI D50B0)
		DERBI 50 2T LC	GPR NUDE 2006-> (D50B0) - GPR R euro 2 2012 -
			GPR RACING 2006-> (D50B0) - Senda DRD PRO R (D50B0) -
			Senda DRD PRO SM (D50B0) -
			Senda DRD RACING R - SM (D50B0) -
			Senda EVO SM (D50B0) -
			Senda X-RACE R - X-RACE SM (D50B0) -
			Senda X-TREME R - X-TREME SM (D50B0)
		GILERA 50 2T LC	RCR - SMT (DERBI D50B0)
3113564 **€ 327,00**	GRUPPO TERMICO Ø 50 alluminio H_2O MHR TEAM REPICA testa scomponibile	**APRILIA** 50 2T LC	RS euro 2 2006-> (DERBI D50B1) - RS4 euro 2 (DERBI)
			RX - SX 2007-> (DERBI D50B0)
		DERBI 50 2T LC	GPR NUDE 2006-> (D50B0) - GPR R euro 2 2012 -
			GPR RACING 2006-> (D50B0) - Senda DRD PRO R (D50B0) -
			Senda DRD PRO SM (D50B0) -
			Senda DRD RACING R - SM (D50B0) -
			Senda EVO SM (D50B0) -
			Senda X-RACE R - X-RACE SM (D50B0) -
			Senda X-TREME R - X-TREME SM (D50B0) -
		GILERA 50 2T LC	RCR - SMT (DERBI D50B0)

Prodotti riservati esclusivamente alle competizioni nei luoghi ad esse destinate secondo le disposizioni delle competenti autorità sportive. Decliniamo ogni responsabilità per l'uso improprio.

MHR
MALOSSI HYPER RACING

scooter battle

9 GIUGNO 2018
CERVESINA
MEDA VS SANCHINI

Guarda il video

UNA GIORNATA IN PISTA CON GUIDO MEDA E MAURO SANCHINI!

Sabato 9 Giugno a CERVESINA (PV) è andata in scena la prima #medaesanchiniscooterbattle

scooter battle

9 GIUGNO 2018
CERVESINA
MEDA VS SANCHINI

Guido Meda, Mauro Sanchini, uno scooter Zip ed uno scooter Aerox, una pista a completa disposizione.
Sabato 9 Giugno sulla pista di Cervesina Mauro Sanchini e Guido Meda hanno dato vita alla loro prima scooter battle.
Arrivati in pista, hanno preso confidenza con i loro mezzi: uno scooter Zip ed uno Aerox che montavano un motore Malossi RC – ONE da 94cc con una potenza di 32 cavalli alla ruota.
Era la prima volta in pista con uno scooter per Guido Meda, ma sono bastati un paio di giri per essere completamente padrone del mezzo!
E così è iniziata la bagarre! Una serie infinita di curve, sorpassi, staccate: vedere 2 professionisti che sanno esaltare la potenza dei mezzi a loro disposizione, u una pista impegnativa è stato un vero spettacolo!
Sia Guido Meda che Mauro Sanchini hanno ottenuto ottimi tempi e superato i 160 km/h!
Scesi dagli scooter, c'è stato anche il tempo di confrontarsi con i piloti dei Trofei Malossi: 2 generazioni di piloti a confronto, uniti dalla stessa passione, quella per la velocità e la pista!
Ed infine l'incontro con i ragazzi del malossicamp: con chi, la pista, ancora la sogna elaborando i propri mezzi nel garage di casa.
La prima #medaesanchiniscooterbattle è stata una grande emozione… speriamo la prima di una lunga serie…

Stare insieme è sempre una gioia...

Sanchini è pronto per la pista...

e Meda cerca la giusta concentrazione...

i mezzi sono pronti!

La pista, finalmente...

A motori spenti, si discute della performance...

e si dispensano consigli a chi deve scendere in pista.

https://www.youtube.com/watch?v=yBSLp_vCQNg

GRUPPI TERMICI BIG BORE TESTA ROSSA

Ø 47,6 NEW

3115349 € 415,00
PIAGGIO
3115390 € 415,00
YAMAHA

Ø 52

3115385 € 430,00
PIAGGIO
3115374 € 430,00
YAMAHA

I Gruppi Termici BIG BORE Testa rossa di nuova generazione!
Prigionieri passanti, solo per scooter raffreddati a liquido. (7 travasi e traversino allo scarico - pistone 1 segmento - testa scomponibile - necessaria la barenatura del carter originale - albero motore con biella differente rispetto all'originale).

Derivati direttamente dalla tecnologia a sette travasi, che anima i rivoluzionari Flanged Mount, i cilindri BIG BORE Testa Rossa rappresentano l'ultimo successo raggiunto grazie all'impegno e allo studio che Malossi ha voluto continuare a dedicare ai propulsori destinati ai carter originali Piaggio e Yamaha, e, con la loro inedita cilindrata di ben 70 e 94 cc, fanno fare un sensibile balzo in avanti alle prestazioni della famiglia BIG BORE.

Esternamente quasi indistinguibili dalla loro controparte flangiata, i BIG BORE Testa Rossa prevedono uno schema **a prigionieri passanti compatibile sia con i motori originali**. Anche al loro interno prosegue la totale somiglianza con i Flanged Mount, grazie alla rinomata configurazione a sette travasi e doppia luce di scarico, con un'unica differenza data proprio dai limiti posti dal passaggio interno dei prigionieri che influenza le dimensioni e lo sviluppo dello scarico.
La testa è ancora una volta scomponibile, con nuovi profili interni studiati appositamente per aumentare la coppia e il feeling del motore, ora decisamente più brillante e ancora più progressivo. **Il coperchio della testa è in alluminio forgiato, anodizzato rosso e tornito su macchine a controllo numerico dalla elevatissima precisione.**

Prezzi IVA ESCLUSA

Prodotti riservati esclusivamente alle competizioni nei luoghi ad esse destinate secondo le disposizioni delle competenti autorità sportive. Decliniamo ogni responsabilità per l'uso improprio.

Utilizzo	Racing
Range di Potenza	22-26 cv @14.200 rpm
Livello di elaborazione compatibile	Scarico racing
Ø 47,6	Albero biella 85 corsa 39,3
	carburatore Ø 21-28 mm
HARD	gruppo trasmissione OVER RANGE MHR furia rossa
barenatura carter	

Utilizzo	Racing
Range di Potenza	24-28 cv @14.000 rpm
Livello di elaborazione compatibile	Scarico racing
Ø 52	Albero biella 90 corsa 44
	carburatore Ø 28-34 mm
HARD	gruppo trasmissione OVER RANGE MHR furia rossa
barenatura carter	

Caratteristiche tecniche

GRUPPO TERMICO	RAFFREDDAMENTO	DISTRIBUZIONE	MATERIALE	ALESAGGIO mm	CORSA mm	CILINDRATA mm	ANTICIPO	LUCE DEL SEGMENTO mm	SQUISH	RAPPORTO di COMPRESSIONE	CANDELA
3115349	H_2O	7 travasi	Alluminio	47,6	39,3	69,93	16°	0,15	0,48	01:15.5	6314455.S0 IRIDIUM IW 34
3115374	H_2O	7 travasi	Alluminio	52	44	93,4	16°	0,15	0,55	01:14.6	6314455.S0 IRIDIUM IW 34
3115385	H_2O	7 travasi	Alluminio	52	44	93,4	16°	0,15	0,55	01:14.6	6314455.S0 IRIDIUM IW 34
3115390	H_2O	7 travasi	Alluminio	47,6	39,3	69,93	16°	0,15	0,48	01:15.5	6314455.S0 IRIDIUM IW 34

GRUPPI TERMICI PIAGGIO

Articolo	Descrizione	Applicazioni	
3115349 **€ 415,00** 	GRUPPO TERMICO ***Ø 47,6*** alluminio H_2O MHR ***BIG BORE Testa Rossa*** testa scomponibile ***Da abbinare esclusivamente con alberi motore 53 9212 - 5316005***	**APRILIA** 50 2T LC	SR (carb.) 2004 (PIAGGIO)
			SR R (carb.) (PIAGGIO)
			SR STREET euro 2
		DERBI 50 2T LC	GP1
			GP1 OPEN
			GP1 REVOLUTION
		GILERA 50 2T LC	DNA
			RUNNER SP <-2005
			RUNNER SP (carb.) 2006-> (C451M)
			RUNNER
3115385 **€ 430,00** 	GRUPPO TERMICO ***Ø 52*** alluminio H_2O MHR ***BIG BORE Testa Rossa*** testa scomponibile ***Da abbinare esclusivamente con albero motore 5316029***	**PIAGGIO** 50 2T LC	NRG EXTREME
			NRG MC2 <-1997
			NRG MC2 1998->
			NRG
			NRG MC3 DD
			NTT
			NRG Power DD
			QUARTZ
			ZIP SP 2001->
			ZIP SP <-2000

Prodotti riservati esclusivamente alle competizioni nei luoghi ad esse destinate secondo le disposizioni delle competenti autorità sportive. Decliniamo ogni responsabilità per l'uso improprio.

GRUPPI TERMICI YAMAHA

Articolo	Descrizione	Applicazioni	
3115390 **€ 415,00**	GRUPPO TERMICO ***Ø 47,6*** alluminio H_2O MHR ***BIG BORE Testa Rossa*** testa scomponibile ***Da abbinare esclusivamente con alberi motore 53 8855 - 5315973*** ***e marmitta Malossi 3216832 scooter racing MHR Ø 47,6 Big Bore.***	**APRILIA** 50 2T LC	AREA 51
			GULLIVER
			SR NETSCAPER (MINARELLI)
			SR RACING (MINARELLI)
			SONIC
			SR REPLICA
			SR STEALTH (MINARELLI)
		BENELLI 50 2T LC	491 SPORT (MINARELLI)
		BETA 50 2T LC	EIKON
		ITALJET 50 2T LC	DRAGSTER
3115374 **€ 430,00**	GRUPPO TERMICO ***Ø 52*** alluminio H_2O MHR ***BIG BORE Testa Rossa*** testa scomponibile ***Da abbinare esclusivamente con albero motore 5316039*** ***e marmitta Malossi 3216827 scooter racing MHR Ø 52 Big Bore.***	**MALAGUTI** 50 2T LC	F15 FIREFOX
			F12 DIGIT KAT-PHANTOM
			F12 DIGIT KAT-PHANTOM euro 2
			F12-PHANTOM
			F12 R LC euro 2
		MBK 50 2T LC	MACH G
			NITRO
		YAMAHA 50 2T LC	AEROX euro 0-1
			AEROX euro 2
			JOGRR euro 2

GRUPPO TERMICO FLANGED MOUNT TESTA ROSSA

3115901 Ø 47,6
€ 402,00
MALOSSI C-one

3115883 Ø 52
€ 437,00
MALOSSI RC-one

Utilizzo	Racing
Range di Potenza	21-26 cv @14.300 rpm
Livello di elaborazione compatibile	Scarico racing Albero biella 85 corsa 39,3 C-One carburatore Ø 19-28 mm gruppo trasmissione OVER RANGE MHR furia rossa
Ø 47,6	
HARD	

Utilizzo	Racing
Range di Potenza	29-31 cv @13.800 rpm
Livello di elaborazione compatibile	Scarico racing Albero biella 90 corsa 44 RC-One carburatore Ø 28-34 mm gruppo trasmissione OVER RANGE MHR furia rossa
Ø 52	
HARD	

Prodotti riservati esclusivamente alle competizioni nei luoghi ad esse destinate secondo le disposizioni delle competenti autorità sportive. Decliniamo ogni responsabilità per l'uso improprio.

Prezzi IVA ESCLUSA

Testa Rossa Flanged Mount 70 cc

Prestazioni massime, design flangiato, solo per scooter raffreddati a liquido. (7 travasi e traversino allo scarico - pistone 1 segmento - testa scomponibile - necessaria l'adozione del carter C-One Malossi - albero motore con biella differente rispetto all'originale).

Testa Rossa Flanged Mount 94 cc

Il gruppo termico più potente mai prodotto da Malossi. Cilindrata elevata, design flangiato, solo per scooter raffreddati a liquido. (7 travasi e traversino allo scarico - pistone 1 segmento - testa scomponibile - necessaria l'adozione del carter RC-One Malossi - albero motore con biella differente rispetto all'originale).

La più avanzata produzione di gruppi termici Malossi è rappresentata dai cilindri Flanged Mount, **progettati specificamente per i carter motore Malossi C-One ed RC-One e destinati esclusivamente a scooter raffreddati a liquido.**
Concepiti espressamente per un uso agonistico ai massimi livelli, sono dotati dell'ultima evoluzione dell'iconica tecnologia a **7 travasi Malossi**, il cui punto di forza assoluto è il supporto dato ai travasi principali posteriori grazie all'uso delle due luci opposte allo scarico, ora sommato al vantaggio dell'eliminazione dell'ingombro costituito dai prigionieri passanti, ora più corti ed esterni. Sfruttando a pieno tutto lo spazio aggiuntivo garantito **dal design flangiato**, le luci sono state riprogettate più ampie e in grado di raccordarsi perfettamente con quelle dei carter motore Malossi. La conformazione dello scarico prevede una struttura dotata di un traversino eccezionalmente sottile con luce sdoppiata di forma ellittica, per ridurre al minimo lo stress per la fascia del pistone, abbinata ad un **raccordo di scarico ricavato dal pieno che ne prosegue le linee.**
Il profilo interno della testa, ancora una volta di tipo scomponibile, è stato totalmente evoluto e grazie al suo design ora garantisce più coppia a tutti i regimi di giri. **Il coperchio della testa è in alluminio forgiato, anodizzato rosso e tornito su macchine a controllo numerico dalla elevatissima precisione.**
L'installazione di un cilindro Testa Rossa Flanged Mount richiede necessariamente l'installazione su carter C-One o RC-One Malossi e l'adozione di un albero motore con una lunghezza di biella differente dall'originale. Per sfruttare appieno il potenziale di questi gruppi termici è necessario attingere a piene mani al catalogo Malossi, selezionando tutta la componentistica racing prodotta dall'azienda bolognese.

Caratteristiche tecniche

GRUPPO TERMICO	RAFFREDDAMENTO	DISTRIBUZIONE	MATERIALE	ALESAGGIO mm	CORSA mm	CILINDRATA mm	ANTICIPO	LUCE DEL SEGMENTO mm	SQUISH	RAPPORTO di COMPRESSIONE	CANDELA	
3115883	H_2O	7 travasi	Alluminio	52	44	93,4	16°	0,15	0,55	01:14.6	6314455.S0	IRIDIUM IW 34
3115901	H_2O	7 travasi	Alluminio	47,6	39,3	69,93	16°	0,15	0,45	01:15.8	6314455.S0	IRIDIUM IW 34

ALBERI MOTORE

- L'albero motore è il cuore del motore endotermico.
- Tutte le prestazioni di un motore partono imperativamente dall'albero motore.
- Non vi può essere alto rendimento ed affidabilità di un motore, se questo è sprovvisto di un albero a gomito d'ottima qualità.
- Ecco perché la Malossi produce esclusivamente alberi motore di 1° classe assoluta.

CARATTERISTICHE TECNICHE

- Materiale semialberi: 18 Ni Cr Mo5.
- Semialberi e masse rotanti monolitiche forgiate.
- Lavorazioni su macchine utensili ad altissima precisione.
- Ben cinque trattamenti termici su tutte le componenti.
- Elevata finitura superficiale per migliorare l'affidabilità.
- Equilibratura dinamica fino a 16.000 giri/min.
- Biella forgiata in 18 Ni Cr Mo5 ramata, accoppiata all'albero con cuscinetto a rulli di precisione per alte velocità.

MOTORI PIAGGIO

CODICE	DESCRIZIONE	SPINOTTO mm	BIELLA mm	CORSA mm
53 9212 € 302,26	**MHR**	**Ø 12**	**85**	**39,3**
	N.B.: *Per veicoli raffreddati ad aria,* *ABBINARE SOLO CON il gruppo termico 31 8881.* *Per veicoli raffreddati ad acqua,* *ABBINARE SOLO CON i gruppi termici 31 8884 - 3112099 / .T0 - 3115142 / .T0 - 3113030 - 31 9128.* *Per MALOSSI C-ONE 5715844 50 2T LC (Piaggio-ruota 12/13),* *ABBINARE SOLO CON i gruppi termici 3115142 e 3115901.*			
5316005 € 478,00	**MHR TEAM**	**Ø 12 - 13**	**85**	**39,3**
	N.B.: *Per veicoli raffreddati ad aria,* *ABBINARE SOLO CON il gruppo termico 31 8881 - CONSIGLIAMO L'USO dei cuscinetti 6614105EA* *Per veicoli raffreddati ad acqua,* *ABBINARE SOLO CON i gruppi termici 31 8884 - 3112099 / .T0 - 3115142 / .T0 - 3113030 - 3115901- CONSIGLIAMO L'USO dei cuscinetti 6614105EA* *Per MALOSSI C-ONE 5715844 50 2T LC (Piaggio-ruota 12/13),* *ABBINARE SOLO CON i gruppi termici 3115142 e 3115901.*			
5313270 € 450,00	**MHR BIG BORE**	**Ø 13**	**85**	**44**
	N.B.: *INTERVENTI SUL CARTER motore, BARENATURA* *ABBINARE SOLO CON gruppi termici 3113042 / .T0 - CONSIGLIAMO L'USO dei cuscinetti 6614105EA*			
5316029 € 480,00	**MHR TEAM**	**Ø 13**	**90**	**44**
	N.B.: *INTERVENTI SUL CARTER motore, BARENATURA* *ABBINARE SOLO CON gruppi termici 3115385 - 3115883 (3113042/.T0 DOPO AVER MONTATO LO SPESSORE 0716345)*			

Prodotti riservati esclusivamente alle competizioni nei luoghi ad esse destinate secondo le disposizioni delle competenti autorità sportive. Decliniamo ogni responsabilità per l'uso improprio.

MOTORI YAMAHA

CODICE	DESCRIZIONE	SPINOTTO mm	BIELLA mm	CORSA mm
5314548 € 465,00	MHR TEAM	Ø 12 - 13	80	39,3
	N.B.: ABBINARE SOLO CON gruppo termico 3112642 E CON multivar 5112800 o (5115823 + KIT 2015832).			
5315973 € 480,00	MHR TEAM	Ø 12 - 13	85	39,3
	N.B.: ABBINARE SOLO CON gruppo termico 3111511 - 3113262.			
5316039 € 506,00	MHR TEAM	Ø 13	90	44
	N.B.: INTERVENTI SUL CARTER motore, BARENATURA ABBINARE SOLO CON gruppi termici 3115374 (3113039/.T0 DOPO AVER MONTATO LO SPESSORE 0716344) E CON multivar 5112800 o 5115823.			
5313275 € 450,00	MHR BIG BORE	Ø 13	85	44
	N.B.: INTERVENTI SUL CARTER motore, BARENATURA ABBINARE SOLO CON gruppi termici 3113039 / .T0, E CON multivar 5112800 o (5115823 + KIT 2015832)			

MOTORE QUAD - DRR DRX 90 2T LC <- 2015

CODICE	DESCRIZIONE	SPINOTTO mm	BIELLA mm	CORSA mm
5316912 € 506,00	MHR TEAM	Ø 13	90	42,3
	N.B.: ABBINARE SOLO CON gruppi termici 3116992 e (3116919 DOPO AVER MONTATO LO SPESSORE 0716344 E GABBIA a rulli 6611785B)			

GABBIE A RULLINI

ARTICOLO	PREZZO	Ø INTERNO mm	Ø ESTERNO mm	ALTEZZA mm
6613484B	€ 12,50	10	13	14,3
66 3974B	€ 6,89	10	13	14,5
6616783B	€ 9,26	10	14	13
66 3973B	€ 9,48	12	15	15
6612961B	€ 9,95	12	15	16,6
66 4151B	€ 10,45	12	15	17,5
66 8102B	€ 10,45	12	16	16
6611785B	€ 9,95	12	17	16
66 3276B	€ 9,95	13	16	14
6615509B	€ 15,50	13	17	17,7
66 7169B	€ 9,00	15	18	14
66 5839B	€ 12,00	16	21	10
66 8898B	€ 10,06	16	20	20
66 6004B	€ 18,50	16	22	23
*6618224	€ 39,90	18	24	12,8
66 8897B	€ 20,50	20	26	15

*Completo di rasamento

Cuscinetti speciali di precisione

Cuscinetti ad alta velocità con carico maggiorato, studiati e testati per motori endotermici da competizione.

Cuscinetti speciali di precisione, ad alta velocità, rinforzati per carichi maggiorati e impieghi gravosi, con sfere maggiorate, anelli interni carbonitrurati e gabbie in poliammide e in acciaio. La collaborazione dei tecnici della Malossi con la SKF ha permesso di conseguire un importante risultato tecnico per la messa a punto, ad alto livello, dei motori da competizione.
Segnaliamo, in particolare, il cuscinetto ***art. 6614105EA*** che, oltre all'anello carbonitrurato, presenta il carico rinforzato, la gabbia in poliammide e l'anello esterno ridotto. E' utile sottolineare che quest'ultima lavorazione viene eseguita dai tecnici Malossi per migliorare la lubrificazione delle piste delle sfere del cuscinetto stesso. Per le applicazioni consigliate si veda la tabella a seguire, basata sui risultati di severi test effettuati dai tecnici Malossi in sala prova e nelle competizioni.
La colonna delle specifiche tecniche riporta la sigla che indica le caratteristiche salienti di ciascun cuscinetto.

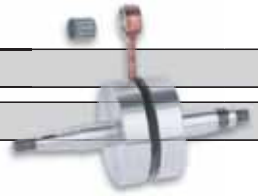

CUSCINETTI ALBERO MOTORE

	DIMENSIONI		TIPO	Ø SFERA	GIOCO	GABBIA	CODICE	PREZZO
MINARELLI - YAMAHA 50 SCOOTER								
1 CUSCINETTO	20x47x14	X	SFERE	7,938	C4	POLIAM.	6616065B	€ 14,00
2 CUSCINETTI	**20x47x14**	X	**SFERE**	**7,938**	**C4**	**POLIAM.**	**6616065E**	€ 27,72
2 CUSCINETTI	**20x47x14**		**SFERE**	**9,525**	**C4H**	**POLIAM.**	**6615137E**	€ 19,00
1 CUSCINETTO	20x47x14		SFERE	9,525	C3H	POLIAM.	6611566B	€ 10,50
2 CUSCINETTI	**20x47x14**		**SFERE**	**9,525**	**C3H**	**POLIAM.**	**6611566E**	
PIAGGIO 50 SCOOTER AUTOMATICI								
2 CUSCINETTI	**20x52x10-12**	K	**SFERE**	**7,938**	**C3M**	**POLIAM.**	**6614105EA**	€ 82,00
2 CUSCINETTI	**20x52x12**		**SFERE**	**7,938**	**C3M**	**POLIAM.**	**6614105E**	€ 51,50

X = Anello interno carbonitrurato.
K = Anello interno carbonitrurato, sfere maggiorate e anello esterno ridotto speciale.

Prodotti riservati esclusivamente alle competizioni nei luoghi ad esse destinate secondo le disposizioni delle competenti autorità sportive. Decliniamo ogni responsabilità per l'uso improprio.

CUSCINETTI

Specifiche tecniche in ordine di grandezza

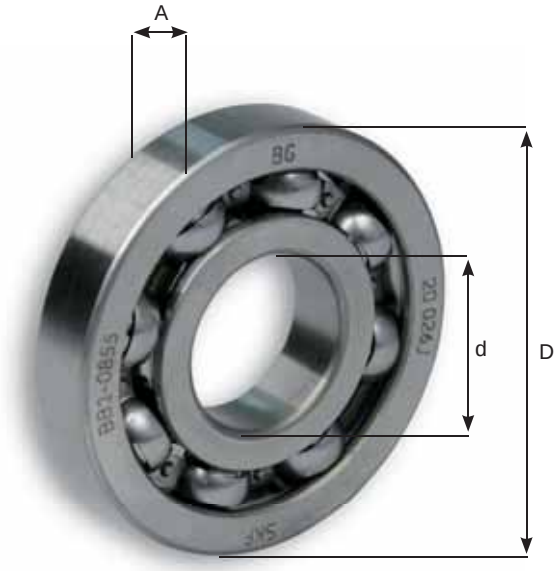

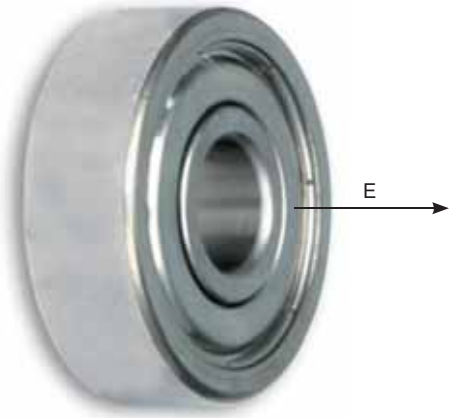

DIMENSIONI			TIPO	Ø SFERA	GIOCO	SCHERMATO	GABBIA	CODICE	NOTA	PREZZO
d	D	A				E				
7	19	6	SFERE	3	STD	(2RSH)	ACCIAIO	**66 6758B**	S	€ 7,04
8	24	8	SFERE	3,968	STD	(2Z)	ACCIAIO	**6614373B**	S	€ 19,00
10	30	9	SFERE	4,762	STD	-	POLIAMMIDE	**6615713B**	S	€ 8,00
15	32	8	SFERE	4,762	STD	-	ACCIAIO	**6614144B**	S	€ 12,00
15	32	9	SFERE	4,762	STD	(Z)	ACCIAIO	**6611856B**	S	€ 8,50
15	32	9	SFERE	4,762	STD	-	ACCIAIO	**6611735B**	S	€ 6,30
15	32	9	SFERE	4,762	STD	(2RS1)	POLIAMMIDE	**66 9447B**	S	€ 8,50
15	35	11	SFERE	6	STD	-	ACCIAIO	**66 4678B**	S	€ 8,93
16	22	12	RULLI	2	STD	-	ACCIAIO	**6615717B**	S	€ 11,00
17	35	10	SFERE	4,762	STD	(Z)	POLIAMMIDE	**6611518B**	S	€ 7,16
17	40	12	SFERE	6,747	C4	-	POLIAMMIDE	**6617162B**	S	€ 14,30
17	47	14	SFERE	9,525	C3	-	POLIAMMIDE	**6614423B**	S	€ 19,55
20	42	12	SFERE	6,35	C3	-	ACCIAIO	**6614630B**	S	€ 8,00
20	42	12	SFERE	6,35	STD	-	ACCIAIO	**6611855B**	S	€ 8,00
20	47	12,7	SFERE	7,938	C4	-	POLIAMMIDE	**6616334E**	C - (J)	€ 57,00
20	47	14	SFERE	9,525	C3H	-	POLIAMMIDE	**6611566B**	S	€ 10,50
20	47	14	SFERE	9,525	C4H	-	POLIAMMIDE	**6615137E**	C	€ 19,00
20	47	14	SFERE	9,525	C3	(2RSH)	POLIAMMIDE	**6616102B**	S	€ 13,00
20	47	14	SFERE	7,938	C4	-	POLIAMMIDE	**6616065B**	S - (X)	€ 14,00
20	47	14	RULLI	7,5	C3	-	POLIAMMIDE	**6615711B**	S	€ 46,00
20	52	12	SFERE	7,938	C3M	-	POLIAMMIDE	**6614105E**	C	€ 51,50
20	52	10-12	SFERE	7,938	C3M	-	POLIAMMIDE	**6614105EA**	C - (K)	€ 82,00
24	32	16	RULLI	2,5	STD	-	POLIAMMIDE	**6614581B**	S	€ 19,50
25	38	15	RULLI	2,5	STD	-	POLIAMMIDE	**6615445B**	S	€ 21,78
25	47	8	SFERE	5	STD	-	ACCIAIO	**6615714B**	S	€ 12,70
25	47	12	SFERE	6,747	STD	-	ACCIAIO	**6611519B**	S	€ 7,72
25	52	15	RULLI	9	C3	-	POLIAMMIDE	**6615990B**	S	€ 33,00
25	62	12	SFERE	10,319	C4	-	ACCIAIO	**6615463B**	S	€ 35,00
25	62	12	SFERE	10,319	C4	-	ACCIAIO	**6615384B**	S - (W)	€ 40,00

(X) = Anello interno carbonitrurato.
(W) = Anello interno carbonitrurato e sfere maggiorate.
(K) = Anello interno carbonitrurato, sfere maggiorate e anello esterno ridotto speciale.
(J) = Anello interno carbonitrurato e anello esterno ridotto speciale.
S = Singolo.
C = Coppia.
(Z) = Schermo metallico da un solo lato del cuscinetto.
(2Z) = Schermo metallico da entrambi i lati del cuscinetto.
(2RS1) = Guarnizione in gomma (nbr) con rinforzo in acciaio da entrambi i lati del cuscinetto.
(2RSH) = Guarnizione in gomma (nbr) con rinforzo in acciaio da entrambi i lati del cuscinetto. (come 2RS1 ma cambia il modo di inserire la guarnizione nel cuscinetto)

PARAOLI FKM più PTFE

SCOOTER - QUAD 50 2T MINARELLI / YAMAHA	mm	SERIE PARAOLI per REVISIONE 6615754 € 24,00		SERIE PARAOLI per ALBERO MOTORE 6618167 € 15,00	
coperchio Ingranaggi	Ø 17x28x5	6614878B	€ 8,00	---	
asse ruota	Ø 22x32x6	6615301B	€ 8,90	---	
Albero motore (lato volano)	Ø 20x30/34x6	6614876B	€ 8,00	6614876B	€ 8,00
Albero motore (lato trasmissione)	Ø 20x42/43x8/9	6618155B	€ 8,00	6618155B	€ 8,00
SCOOTER 50 2T PIAGGIO automatici VESPA ET2 - LX - S	mm	**SERIE PARAOLI per REVISIONE 6615749 € 24,00**		**SERIE PARAOLI per ALBERO MOTORE 6615256 € 14,00**	
coperchio Ingranaggi	Ø 17x28x5	6614878B	€ 8,00	---	
asse ruota	Ø 30x47x6	6616199B	€ 8,00	---	
Albero motore (lato volano)	Ø 18x28x7	6614879B	€ 8,00	6614879B	€ 8,00
Albero motore (lato trasmissione)	Ø 19x30x7	6614880B	€ 8,00	6614880B	€ 8,00
MOTO 50 DERBI / PIAGGIO	mm	**SERIE PARAOLI per REVISIONE 6615753 € 20,00**		**SERIE PARAOLI per ALBERO MOTORE 6615300E € 14,00**	
uscita cambio	Ø 17x35x7	6615297B	€ 8,90	---	
Albero motore (lato volano)	Ø 20x35x7	6615300B	€ 8,90	6615300B	€ 8,90
Albero motore (lato trasmissione)	Ø 20x35x7	6615300B	€ 8,90	6615300B	€ 8,90
MOTO 50 MINARELLI / YAMAHA	mm	**SERIE PARAOLI per REVISIONE 6615757 € 20,00**		**SERIE PARAOLI per ALBERO MOTORE 6615756 € 15,00**	
uscita cambio	Ø 20x35x7	6615300B	€ 8,90	---	
Albero motore (lato volano)	Ø 17x35x8	6615298B	€ 8,90	6615298B	€ 8,90
Albero motore (lato trasmissione)	Ø 24x35x6	6616198B	€ 8,90	6616198B	€ 8,90

Prodotti riservati esclusivamente alle competizioni nei luoghi ad esse destinate secondo le disposizioni delle competenti autorità sportive. Decliniamo ogni responsabilità per l'uso improprio.

INGRANAGGI SECONDARI HTQ *per motori Yamaha Minarelli*

Ingranaggi di trasmissione in acciaio speciale a dente dritto con rapporto ricalcolato.
Eliminano completamente qualsiasi spinta assiale, riducendo le sollecitazioni sui cuscinetti.
Realizzati con macchine ad altissima precisione, cementati, temprati e rettificati al fine di fornire elevate caratteristiche di silenziosità e durata.

6714774 - HTQ z 15 / 42 € 67,32
6714775 - HTQ z 14 / 43 € 67,32

SECOND ROLLER GEAR *per motori Piaggio e Gilera*

Ingranaggi a dente diritto e rasato. Sconfiggono l'attrito e riducono i consumi di energia!
Con i nuovi ingranaggi secondari SECOND ROLLER GEAR i tecnici della Malossi hanno raggiunto l'obiettivo di ridurre al minimo le perdite di potenza per attrito all'interno del riduttore finale di giri, rendendo disponibile alla ruota la massima potenza erogata dal motore. L'elemento innovativo di questo progetto é dato dall'inserimento nella scatola ingranaggi, situata al termine del carter motore, di due gusci a rullini che supportano uno speciale albero secondario a denti diritti. Questa soluzione trasforma un movimento rotatorio ad attrito radente con contatto diretto acciaio alluminio (vedi sistema originale) in una rotazione ad attrito volvente su rulli d'acciaio. Il vantaggio di questa innovazione é anche dato dalla semplicità d'installazione, in quanto é sufficiente inserire nelle sedi originali due gusci a rullini presenti nella confezione degli ingranaggi Malossi SECOND ROLLER GEAR.

Tavola delle applicazioni Piaggio e Gilera

ATTENZIONE : Si avverte che la Piaggio a partire dall'inizio del 1998 ha modificato negli scooter il calettamento degli ingranaggi di trasmissione secondari, rispettivamente di ø 18 e ø 17,67. Poichè nemmeno la Piaggio stessa riesce a dare con precisione dei riferimenti esatti circa le date d'inizio del montaggio in serie dei nuovi ingranaggi nei vari tipi di scooter tanto meno i numeri di motori ai quali fare riferimento, l'unica possibilità al momento rimane quella di verificare visivamente gli ingranaggi dopo lo smontaggio.
Per agevolare il compito a chi deve sostituire i rapporti a questi scooter abbiamo compilato 2 tabelle: quella sottostante ordinata per veicoli e quella a lato nella quale figurano la 1° SERIE, quando esiste, e la 2° SERIE.

		Denti	INGRANAGGI SECONDARI DENTATO Ø 18	DENTATO Ø 17	FORZATO Ø 17	FORZATO Ø 17
SCOOTER - MAXI SCOOTER						
GILERA	RUNNER 50 2t LC	z 13/48	-	67 8938	67 9966	67 9967
	RUNNER 125 2t LC FX	z 15/41	-	67 9614	6711079	-
	RUNNER 180 2t LC FXR	z 14/43	-	-	67 9925	-
	STALKER 50 2t	z 13/48	-	67 8938	67 9966	67 9967
	STORM 50 2t	z 13/48	-	67 8938	-	-
	TYPHOON 50 2t	z 13/48	-	67 8938	-	-
	TYPHOON X 50 2t	z 13/48	-	-	67 9966	67 9967
	TYPHOON 125 2t	z 15/41	-	67 8657	-	-
	TYPHOON X 125 2t	z 15/41	-	-	6711079	-
PIAGGIO	FREE 50 2t	z 14/47	67 8717	67 8939	67 9968	67 9967
	HEXAGON 125- 150 2t LC	z 15/41	-	67 8657	-	-
	HEXAGON 125 2t LC LX	z 15/41	-	67 9614	6711079	-
	HEXAGON 180 2t LC LXT	z 14/43	-	-	67 9925	-
	LIBERTY 50 2t	z 15/55	-	-	6711135	-
	NRG 50 2t LC	z 13/48	-	67 8938	-	-
	NRG 50 2t EXTREME	z 13/48	-	-	67 9966	67 9967
	NRG 50 2t LC EXTREME	z 13/48	-	-	67 9966	67 9967
	NRG 50 2t LC MC2	z 13/48	-	67 8938	67 9966	67 9967
	NTT 50 2t LC	z 13/48	-	67 8938	-	-
	QUARTZ 50 2t LC	z 14/47	67 8717	-	-	-
	SFERA 50 2t	z 14/47	67 8717	-	-	-
	SFERA 50 2t RESTYLING	z 13/48	-	67 8938	67 9966	67 9967
	SKIPPER 125 2t LX	z 15/41	-	67 9614	6711079	-
	SKIPPER 150 2t LXT	z 15/41	-	67 9614	6711079	-
	ZIP 50 2t	z 14/47	67 8717	-	-	67 9969
	ZIP 50 2t FAST RIDER	z 15/47	-	-	-	-
	ZIP 50 2t LC SP	z 14/47		67 8939	67 9968	67 9969
VESPA	ET2 50 2t [carb.]	z 14/47	-	67 8939	67 9968	67 9969
	ET4 125 4t	z 14/47	-	67 8939	67 9968	-

Codice	Prezzo
67 8657	€ 71,36
67 8717	€ 59,22
67 8938	€ 60,41
67 8939	€ 60,41
67 9614	€ 68,58
67 9925	€ 71,36
67 9966	€ 70,00
67 9967	€ 71,36
67 9968	€ 70,00
67 9969	€ 71,36
6711079	€ 71,36
6711135	€ 65,00

ROLLER CRANKCASE

2514521 MHR € 97,85

2514603 MHR TEAM € 97,85

per motori Piaggio

Carter ingranaggi per scooter e per motorizzazioni Piaggio 50 cc, progettati per le competizioni e per una personalizzazione sportiva del veicolo di serie.
Malossi, in una rivisitazione integrale degli organi di trasmissione ha abbattuto drasticamente gli attriti, sostituendo il carter originale pressofuso a movimenti ad attrito radente, con due carter fusi per gravità, corredati di cuscinetti speciali.
Questi nuovi carter, lavorati con macchine utensili super precise, robusti e leggeri, sono in grado di sopportare i carichi di lavoro elevatissimi tipici delle competizioni.
Perfettamente intercambiabili con gli originali e completi di ogni accessorio, i Roller Crankcase consentono di ridurre gli attriti del 4% nella versione 2514521 MHR e del 6% nella versione 2514603 MHR TEAM. Questi ultimi carter, in particolare, richiedono il montaggio degli ingranaggi secondari Roller Gear Malossi:

- ***Art. 2514521*** *versione* ***MHR*** *abbinabile agli ingranaggi secondari Malossi e originali*
- ***Art. 2514603*** *versione* ***MHR TEAM*** *da abbinare agli ingranaggi Malossi second roller gear (solo per motori Piaggio)*

Caratteristiche Tecniche e componenti

- Carter ingranaggi rinforzati in lega primaria di alluminio al silicio, fusi per gravità, bonificati.
- Sedi alberi secondari maggiorate per accogliere nr. 2 cuscinetti a rulli speciali - 1 cuscinetto a sfere a carico maggiorato - 1 anello paraolio.

ROLLER CRANKCASE

2515482 MHR € 97,85

per motori Yamaha

Carter ingranaggi per scooter e per motorizzazioni Minarelli Yamaha 50 cc, progettato per le competizioni e per una personalizzazione sportiva del veicolo di serie.
Malossi, in una rivisitazione integrale degli organi di trasmissione, ha abbattuto drasticamente gli attriti sostituendo il carter originale pressofuso a movimenti ad attrito radente, con un carter fuso per gravità corredato di cuscinetti speciali.
Questo carter, lavorato con macchine utensili super precise, robusto e leggero, è in grado di sopportare i carichi di lavoro elevatissimi tipici delle competizioni.
Perfettamente intercambiabile con l'originale e completo di ogni accessorio, il Roller Crankcase consente di ridurre gli attriti del 4%.

Caratteristiche Tecniche e componenti

- Carter ingranaggi rinforzato in lega primaria di alluminio al silicio, fuso per gravità, bonificato.
- Sedi alberi secondari maggiorate per accogliere nr. 2 cuscinetti a rulli speciali - 1 cuscinetto a sfere a carico maggiorato - 1 anello paraolio.
- Trattamento di ossidazione anodica color military green
- Superficie diamantata con marchio Malossi MHR
- Incisione leone MHR
- Inserimento di cuscinetto e paraolio sull'albero primario

NB: *abbinabile a ingranaggi secondari Malossi e ingranaggi originali.*

Prodotti riservati esclusivamente alle competizioni nei luoghi ad esse destinate secondo le disposizioni delle competenti autorità sportive. Decliniamo ogni responsabilità per l'uso improprio.

ALBERI PERNO RUOTA

Nuovo albero ruota, il completamento dei celebri ingranaggi primari e secondari!
Questo albero ruota nasce dalla ventennale esperienza della Malossi nella progettazione e realizzazione di ingranaggi per scooter da competizione e stradali. Il nuovo albero ruota è stato studiato e realizzato per essere perfettamente alloggiato nella scatola ingranaggi originale e non necessita di alcuna modifica. I tecnici della Malossi hanno lavorato per alleggerire le masse in rotazione, svuotando l'interno dell'albero ruota, e per aumentare la rigidità e la robustezza dell'albero stesso.
Abbinamento ideale: carter ingranaggi MHR, per prestazioni esagerate!

Dati tecnici

- Materiale: acciaio speciale trilegato realizzato su nostra specifica, cementato e bonificato.
- Realizzati su macchine utensili ad altissima precisione.
- Controllati singolarmente per assicurare l'esatto gioco di funzionamento.
- Completamente rettificati.

Albero Perno Ruota (Calett. Ø 27)

6714530 € 69,00

per motori Piaggio

Albero Perno Ruota (Calett. Ø 22,1)

6714748 € 60,18

per motori Minarelli - Yamaha

		Coperchio carter MHR	Coperchio carter MHR TEAM	Albero perno ruota
APRILIA	AREA 51 50 2T LC	2515482	---	6714748
	MOJITO CUSTOM 50 2T	2514521	2514603	6714530
	RALLY 50 2T (MINARELLI)	2515482	---	6714748
	RALLY 50 2T LC (MINARELLI)	2515482	---	6714748
	SCARABEO 50 4T (PIAGGIO C373M)	2514521	2514603	6714530
	SCARABEO 4V 50 4T euro 2	2514521	---	6714530
	SCARABEO 50 2T (MINARELLI)	2515482	---	
	SCARABEO STREET 50 2T (PIAGGIO)	2514521	2514603	6714530
	SPORTCITY ONE 50 4T (PIAGGIO C377M)	2514521	2514603	6714530
	SPORTCITY ONE STREET 50 2T euro 2	2514521	2514603	6714530
	SR 50 2T <-1993	2515482		6714748
	SR (carb.) 50 2T LC 2004-> (PIAGGIO)	2514521	2514603	6714530
	SR 50 2T 1994->	2515482		6714748
	SR 50 2T LC euro 4 (PIAGGIO CA81M)	2514521	2514603	6714530
	SR DITECH GP1 50 2T LC (PIAGGIO C361M)	2514521	2514603	6714530
	SR MOTARD 50 2T euro 2	---	---	6714530
	SR NETSCAPER 50 2T LC (MINARELLI)	2515482	---	6714748
	SR R (carb.) 50 2T LC (PIAGGIO)	2514521	2514603	6714530
	SR R FACTORY 50 2T LC (PIAGGIO C361M)	2514521	2514603	6714530
	SR RACING 50 2T LC (MINARELLI)	2515482	---	6714748
	SR REPLICA 50 2T LC <-1999	2515482	---	6714748
	SR STEALTH 50 2T LC (MINARELLI)	2515482	---	6714748
	SR Street 50 2T LC euro 2	2514521	2514603	6714530
	SR WWW 50 2T	2515482	---	6714748
BENELLI	491 GT 50 2T (MINARELLI)	2515482	---	6714748
	491 SPORT 50 2T LC (MINARELLI)	2515482	---	6714748
	K2 50 2T	2515482	---	6714748
	K2 50 2T LC	2515482	---	6714748
	NAKED 50 2T	2515482	---	6714748
BETA	ARK 50 2T	2515482	---	6714748
	ARK 50 2T LC	2515482	---	6714748
	EIKON 50 2T LC	2515482	---	6714748
	QUADRA 50 2T	2515482	---	6714748
DERBI	ATLANTIS - BULLET 50 2T 2003->	2514521	2514603	6714530
	GP1 50 2T LC	2514521	2514603	6714530
	GP1 OPEN 50 2T LC	2514521	2514603	6714530
	GP1 REVOLUTION 50 2T LC	2514521	2514603	6714530
	VARIANT Sport 50 2T	---	---	6714530
GILERA	DNA 50 2T LC	---	---	6714530
	ICE 50 2T	2514521	2514603	6714530
	RUNNER 50 2T LC	2514521	2514603	6714530
	RUNNER PureJet 50 2T LC <-2005	2514521	2514603	6714530
	RUNNER PureJet 50 2T LC 2006->	2514521	2514603	6714530
	RUNNER SP 50 2T LC <-2005	2514521	2514603	6714530
	RUNNER SP 50 2T LC 2006-> (C451M)	2514521	2514603	6714530
	STALKER 50 2T	2514521	2514603	6714530
	TYPHOON X 50 2T	2514521	2514603	6714530
ITALJET	JET SET 50 2T	2514521	2514603	6714530
	TORPEDO NEW 50 2T	2514521	2514603	6714530
MALAGUTI	CENTRO 50 4T euro 2 (C432M)	2514521	2514603	6714530
	CIAK MASTER 50 4T euro 2	2514521	2514603	6714530
	F12 DIGIT KAT-PHANTOM 50 2T LC	2515482	---	6714748
	F12 DIGIT KAT-PHANTOM 50 2T LC euro 2	2515482	---	6714748
	F12 R LC 50 2T LC euro 2	2515482	---	6714748
	F12-PHANTOM 50 2T	2515482	---	6714748
	F12-PHANTOM 50 2T LC	2515482	---	6714748
	F15 FIREFOX 50 2T LC	2515482	---	6714748
MBK	BOOSTER 50 2T euro 0-1	2515482	---	6714748
	BOOSTER 50 2T euro 2 (A137E)	2515482	---	6714748
	BOOSTER NAKED 50 2T euro 2 (A137E)	2515482	---	6714748
	BOOSTER NG 50 2T euro 0-1	2515482	---	6714748
	BOOSTER NG 50 2T euro 2 (A137E)	2515482	---	6714748
	BOOSTER ROCKET 50 2T euro 0-1	2515482	---	6714748
	BOOSTER ROCKET 50 2T euro 2 (A137E)	2515482	---	6714748
	BOOSTER SPIRIT 50 2T euro 0-1	2515482	---	6714748
	MACH G 50 2T	2515482	---	6714748
	MACH G 50 2T LC	2515482	---	6714748
	NITRO 50 2T LC	2515482	---	6714748
	OVETTO 50 2T	2515482	---	6714748
	STUNT 50 2T euro 0-1	2515482	---	6714748
	STUNT 50 2T euro 2	2515482	---	6714748
PIAGGIO	DIESIS 50 2T	2514521	2514603	6714530
	FLY 50 2T	2514521	2514603	6714530
	FLY 50 4T	---	---	6714530
	FREE 50 2T	2514521	2514603	6714530
	LIBERTY 50 2T	---	---	6714530
	LIBERTY 50 4T	---	---	6714530
	LIBERTY 4V 50 4T euro 2	---	---	6714530
	LIBERTY iGet 50 ie 4T euro 3 2016->2017 (C541M)	---	---	6714530
	LIBERTY iGet 50 ie 4T euro 4 2018-> (CA11M)	---	---	6714530
	NEW FLY 4V 50 4T euro 2	---	---	6714530
	NRG EXTREME 50 2T	2514521	2514603	6714530
	NRG EXTREME 50 2T LC	2514521	2514603	6714530
	NRG MC2 50 2T LC 1998->	2514521	2514603	6714530
	NRG MC3 DD 50 2T LC	2514521	2514603	6714530
	NRG MC3 DT 50 2T	2514521	2514603	6714530
	NRG MC3 Purejet 50 2T LC	2514521	2514603	6714530
	NRG Power DD 50 2T LC	2514521	2514603	6714530
	NRG Power DT 50 2T (C453M)	2514521	2514603	6714530
	NRG Power Purejet 50 2T LC	2514521	2514603	6714530
	TYPHOON 50 2T 2007->2010	2514521	2514603	6714530
	TYPHOON 50 2T euro 2 2011-> (C421M)	---	---	6714530
	ZIP 50 4T	2514521	2514603	6714530
	ZIP 50 2T 2000->	2514521	2514603	6714530
	ZIP SP 50 2T LC 2001->	2514521	2514603	6714530
VESPA	ET2 50 2T 2000->	2514521	2514603	6714530
	ET4 50 4T	2514521	2514603	6714530
	LX 50 2T	2514521	2514603	6714530
	LX 50 4T	2514521	2514603	6714530
	LX 4V 50 4T euro 2	2514521	2514603	6714530
	PRIMAVERA 3V IGet 50 ie 4T euro 4 2018-> (CA03M)	---	---	6714530
	Primavera 4V 50 4T euro 2 (C532M)	---	---	6714530
	Primavera 50 2T euro 2 (C533M)	2514521	2514603	6714530
	S 50 2T euro 2 (C381M)	2514521	2514603	6714530
	S 4V 50 4T euro 2 (C386M)	2514521	2514603	6714530
	SPRINT 3V IGet 50 ie 4T euro 4 2018-> (CA01M)	---	---	6714530
	Sprint 4V 50 4T euro 2	---	---	6714530
	Sprint 50 2T euro 2	2514521	2514603	6714530
YAMAHA	AEROX 50 2T LC euro 0-1	2515482	---	6714748
	AEROX 50 2T LC euro 2	2515482	---	6714748
	BW'S 50 2T euro 0-1	2515482	---	6714748
	BW'S 50 2T euro 2 (A137E)	2515482	---	6714748
	BW'S NG 50 2T euro 0-1	2515482	---	6714748
	BW'S NG 50 2T euro 2 (A137E)	2515482	---	6714748
	BW'S Original/Naked 50 2T euro 2 2010-> (A137E)	2515482	---	6714748
	JOG R 50 2T	2515482	---	6714748
	JOGRR 50 2T LC euro 2	2515482	---	6714748
	NEO'S 50 2T	2515482	---	6714748
	SLIDER 50 2T	2515482	---	6714748

TERZO SUPPORTO

6714733 € 150,19

MBK NITRO 50 2T LC
YAMAHA AEROX 50 2T LC euro 0-1-2

L'attenzione dei tecnici della Malossi, da sempre attenti alle segnalazioni e alle richieste dei piloti, si è appuntata sulle motorizzazioni Yamaha-Minarelli che risultano molto carenti nell'impianto variatore.

L'elevato numero di giri cui viene sottoposto il gruppo puleggia-condotta genera fortissime vibrazioni e oscillazioni dell'albero primario. Per ovviare a questo problema l'albero dell'ingranaggio primario è stato allungato in modo da poter essere alloggiato su un cuscinetto posto sul coperchio carter motore originale. Questo accorgimento permette di evitare che l'albero stesso si fletta, impedendo il corretto funzionamento di tutto il sistema CVT.

Per applicare il supporto cuscinetto sul coperchio carter originale sono sufficienti due semplici interventi (vedi istruzioni di montaggio).

Caratteristiche tecniche

- Ingranaggi H.t.q. z 14/42 studiati e realizzati con denti dritti per ridurre al minimo le perdite per attrito e le sollecitazioni sui supporti.
- Ottimizzazione della rapportatura.
- Albero dell'ingranaggio primario allungato.
- Supporto cuscinetto in acciaio legato con trattamento superficiale di brunitura.
- Cuscinetto sigillato.

Nota: montare solo con coperchio carter originale

Articolo	Prodotti a ricambio
0614865E	2 O-RING Ø 5,50x1,50 mm
1914732B	DADO M 10x1x05,7 mm per CAMPANA FRIZIONE
2014875B	COMPL. CUSCINETTO RAD/BULLON. per INGR. PRIMARI (TERZO SUPP.)
6614373B	CUSCINETTO RADIALE Ø 08x24x08 mm
6714370	INGRANAGGI PRIMARI (TERZO SUPPORTO) z 14/42

Prodotti riservati esclusivamente alle competizioni nei luoghi ad esse destinate secondo le disposizioni delle competenti autorità sportive. Decliniamo ogni responsabilità per l'uso improprio.

ASTA PER LIVELLO OLIO INGRANAGGI COMPLETA

1016171 € 5,60

APRILIA	ATLANTIC - Arrecife 200 4T LC (PIAGGIO M234M)
	ATLANTIC - Arrecife 250 4T LC (PIAGGIO M237M)
	ATLANTIC S 300 ie 4T LC euro 3 (PIAGGIO)
	ATLANTIC SPRINT - Arrecife 400 4T LC (PIAGGIO M348M)
	ATLANTIC SPRINT - Arrecife 500 4T LC (PIAGGIO M273M)
	SCARABEO 125 4T LC (PIAGGIO)
	SCARABEO 250 4T LC (PIAGGIO M285M)
	SCARABEO Special 300 ie 4T LC euro 3 (PIAGGIO M28RM)
	SCARABEO 50 4T (PIAGGIO C373M)
	SCARABEO STREET 50 2T (PIAGGIO)
	SPORTCITY 125 4T LC (PIAGGIO M281M)
	SPORTCITY 200 4T LC euro 3 (PIAGGIO)
	SPORTCITY 250 ie 4T LC euro 3 (PIAGGIO M288M)
	SPORTCITY ONE 50 4T (PIAGGIO C377M)
	SR (carb.) 50 2T LC 2004-> (PIAGGIO)
	SR R FACTORY 50 2T LC (PIAGGIO C361M)
	SR DITECH GP1 50 2T LC (PIAGGIO C361M)
	SR R (carb.) 50 2T LC (PIAGGIO)
	SRV 850 ie 4T LC euro 3 (PIAGGIO M554M)
DERBI	BOULEVARD 200 4T (PIAGGIO M387M)
	RAMBLA 125 4T LC euro 3 (PIAGGIO M287M)
	RAMBLA i 300 ie 4T LC euro 3 (PIAGGIO)
GILERA	DNA 125 4T LC
	DNA 180 4T LC
	DNA 50 2T LC
	EASY MOVING 50 2T
	FUOCO 500 ie 4T LC euro 3
	GP 800 4T LC (PIAGGIO M554M)
	ICE 50 2T
	NEXUS 125 4T LC euro 3
	NEXUS 125 ie 4T LC euro 3
	NEXUS 250 ie 4T LC euro 3
	NEXUS 300 ie 4T LC euro 3
	NEXUS 500 ie 4T LC euro 2-3
	RUNNER PureJet 50 2T LC <-2005
	RUNNER PureJet 50 2T LC 2006->
	RUNNER SP 50 2T LC <-2005
	RUNNER SP 50 2T LC 2006-> (C451M)
	RUNNER FX 125 2T LC
	RUNNER FXR - SP 180 2T LC
	RUNNER 50 2T LC
	RUNNER ST 125 4T LC euro 3
	RUNNER ST 200 4T LC euro 3
	RUNNER VX 125 4T LC 2006->
	RUNNER VX 125 4T LC <-2005
	RUNNER VXR 180 4T LC
	RUNNER VXR 200 4T LC <-2005
	RUNNER VXR 200 4T LC 2006->
	STORM 50 2T
	STALKER 50 2T
	TYPHOON X 125 2T
	TYPHOON 125 2T
	TYPHOON 50 2T
	TYPHOON X 50 2T
PIAGGIO	BEVERLY 125 4T LC <-2009
	BEVERLY 125 ie 4T LC euro 3 2010-> (QUASAR)
	BEVERLY 200 4T LC
	BEVERLY 250 4T LC euro 1-2 (M285M)
	BEVERLY S 250 ie 4T LC euro 3
	BEVERLY 300 ie 4T LC euro 3 <-2009 (M28MM)
	BEVERLY 300 ie 4T LC euro 3 2010->2016 (M692M)
	BEVERLY 300 ie 4T LC euro 4 2017-> (MA21M)
	BEVERLY TOURER 300 ie 4T LC euro 3
	BEVERLY Sport Touring 350 ie 4T LC euro 3 <-2016 (M693M)
	BEVERLY Sport Touring 350 ie 4T LC euro 4 2017->
	BEVERLY 400 ie 4T LC euro 3 (M345M)
	BEVERLY TOURER 400 ie 4T LC euro 3 (M345M)
	BEVERLY 500 ie 4T LC euro 2-3
	BEVERLY 250 ie 4T LC euro 3
	BEVERLY CRUISER 500 ie 4T LC euro 3
	CARNABY 125 4T LC euro 3 (LEADER M28FM)
	CARNABY 200 4T LC euro 3 (LEADER M601M)
	CARNABY 300 ie 4T LC euro 3 (QUASAR)
	DIESIS 50 2T
	NRG EXTREME 50 2T
	NRG EXTREME 50 2T LC
	FLY 100 4T euro 3
	FLY 125 4T euro 2-3 (LEADER M422M)
	NEW FLY 3V 125 ie 4T euro 3 2012->
	FLY 150 4T euro 2-3 (LEADER M422M)
	FLY 50 2T
	FLY 50 4T
	NEW FLY 4V 50 4T euro 2
	FREE 100 4T
	FREE 50 2T
	HEXAGON LX4 125 4T
	HEXAGON LX 125 2T LC
	HEXAGON LXT 180 2T LC
	HEXAGON 250 4T LC
	SUPER HEXAGON GTX 125 4T LC
	SUPER HEXAGON GTX 180 4T LC
	HEXAGON 125 2T LC
	HEXAGON 150 2T LC
	LIBERTY 100 4T
	LIBERTY 125 4T euro 0-1 <-1999
	LIBERTY 125 4T euro 3 (LEADER M389M)
	LIBERTY 3V 125 ie 4T euro 3
	LIBERTY iGet ABS 125 ie 4T euro 3 (M893M)
	LIBERTY iGet 125 ie 4T euro 4 2017->
	LIBERTY S 125 4T euro 3 (LEADER M381M)
	LIBERTY 150 4T euro 3 (LEADER M672M)
	LIBERTY 3V 150 ie 4T euro 3 (M738M)
	LIBERTY iGet ABS 150 ie 4T euro 3
	LIBERTY iGet 150 ie 4T euro 4 2017->
	LIBERTY 50 2T
	LIBERTY iGet 50 ie 4T euro 3 2016->2017 (C541M)
	LIBERTY iGet 50 ie 4T euro 4 2018-> (CA11M)
	LIBERTY 50 4T
	LIBERTY 4V 50 4T euro 2
	LIBERTY S I-GET 125 ie 4T euro 4 2017->
	LIBERTY S I-GET 150 ie 4T euro 4 2017->
	LIBERTY - LIBERTY LE 125 4T euro 1-2 (LEADER)
	LIBERTY - LIBERTY LE 150 4T euro 1-2 (LEADER)
	LIBERTY - LIBERTY S 200 4T euro 3 (LEADER)
	NRG MC2 50 2T LC <-1997
	NRG MC2 50 2T LC 1998->
	MEDLEY 125 ie 4T LC euro 4 (MA01M)
	MEDLEY 150 ie 4T LC euro 4
	MP3 125 4T LC euro 3 (LEADER)
	MP3 YOURBAN 4V 125 ie 4T LC euro 3 2011->
	MP3 250 ie 4T LC euro 3 (QUASAR M472M)
	MP3 300 ie 4T LC euro 3 (QUASAR M634M)
	MP3 300 ie 4T LC euro 3 2014-> (M862M)
	MP3 YOURBAN 4V 300 ie 4T LC euro 3 2011->
	MP3 400 ie 4T LC euro 3 (MASTER M474M)
	MP3 500 ie 4T LC euro 3
	MP3 500 ie 4T LC euro 4 2017->
	MP3 HYBRID 125 4T LC euro 3 (M651M)
	MP3 YOURBAN 300 ie 4T LC euro 4 2018->
	MP3 YOURBAN SPORT 300 ie 4T LC euro 4 2018->
	NRG MC3 Purejet 50 2T LC
	NRG 50 2T LC
	NRG MC3 DT 50 2T
	NRG MC3 DD 50 2T LC
	NTT 50 2T LC
	NRG Power DD 50 2T LC
	NRG Power DT 50 2T (C453M)
	NRG Power Purejet 50 2T LC
	QUARTZ 50 2T LC
	SFERA RESTYLING 50 2T
	SFERA 50 2T
	SFERA 75 2T
	SKIPPER 125 - 150 2T
	SKIPPER ST 125 4T (LEADER)
	SKIPPER ST 150 4T (LEADER)
	SKIPPER LX 125 2T
	SKIPPER LXT 150 2T
	SUPERBRAVO 50
	TYPHOON 125 4T euro 3 (LEADER M701M)
	TYPHOON - PROTOTIPO Malossi 125 4T LC
	TYPHOON 50 2T 2007->2010
	TYPHOON 50 2T euro 2 2011-> (C421M)
	VELOFAX 50
	X10 125 ie 4T LC euro 3
	X10 350 ie 4T LC euro 3 (M762M)
	X10 500 ie 4T LC euro 3
	X7 125 4T LC euro 3 (LEADER)
	X7 EVO 125 ie 4T LC euro 3 (QUASAR)
	X7 250 ie 4T LC euro 3 (QUASAR M622M)
	X7 EVO 300 ie 4T LC euro 3 (QUASAR)
	X8 125 4T LC euro 2-3 (LEADER)
	X8 200 4T LC
	X8 250 4T LC euro 2
	X8 250 ie 4T LC euro 3 (QUASAR)
	X8 400 ie 4T LC euro 3 (M521M)
	X9 4V 125 4T LC
	X9 4V Evolution 125 4T LC euro 2-3
	X9 AMALFI 180 4T LC
	X9 200 4T LC
	X9 250 4T LC (HONDA)
	X9 Evolution 250 4T LC (M237M)
	X9 Evolution - Street 500 4T LC
	XEvo 125 4T LC euro 3 (LEADER)
	XEvo 250 ie 4T LC euro 3 (QUASAR)
	XEvo 400 ie 4T LC euro 3 (M521M)
	ZIP Fast Rider 50 2T
	ZIP 50 2T 2000->
	ZIP 100 4T
	ZIP 125 4T (LEADER)
	ZIP 3V I-GET 50 ie 4T euro 4 2018->
	ZIP 50 2T <-1999
	ZIP 50 4T
	ZIP SP 50 2T LC 2001->
	ZIP SP 50 2T LC <-2000
VESPA	ET4 50 4T
	SEI GIORNI 300 ie 4T LC euro 4 2018->
	946 3V ABS 125 ie 4T (M801M)
	ET4 125 4T
	ET4 125 4T (LEADER)
	ET4 150 4T (LEADER)
	ETS 125
	ET2 50 2T 2000->
	ET2 50 2T <-1999
	Granturismo L - GT 125 4T LC (LEADER)
	GTV 125 4T LC (LEADER)
	Granturismo L - GT 200 4T LC (M312M)
	GTS 125 4T LC euro 3 (M315M)
	GTS Super 125 ie 4T LC euro 3 2014->2016
	GTS Super 125 ie 4T LC euro 3 <-2013 (M455M)
	GTS Super 125 ie 4T LC euro 4 2017->
	GTS Super 150 ie 4T LC euro 4 2017->
	GTS 250 ie 4T LC
	GTV 250 ie 4T LC
	GTS Super 300 ie 4T LC euro 3 <-2013 (QUASAR M454M)
	GTS Super 300 ie 4T LC euro 3 2014->2016 (QUASAR M454M)
	GTS Super 300 ie 4T LC euro 4 2017-> (QUASAR M458M-M45EM)
	GTS 125 ie 4T LC euro 4 2017->
	GTS 125 ie 4T LC euro 4 2018->
	GTS 150 ie 4T LC euro 4 2017->
	GTV 300 ie 4T LC euro 3 (QUASAR)
	LX 125 4T (LEADER)
	LX 3V 125 ie 4T euro 3 2012-> (M687M)
	LX 125 ie 4T euro 3 (LEADER)
	LX 150 4T (LEADER)
	LX 3V 150 ie 4T euro 3 2012-> (M688M)
	LX 150 ie 4T euro 3 (LEADER)
	LX 50 2T
	LX 50 4T
	LX 4V 50 4T euro 2
	LXV 125 ie 4T euro 3 (LEADER)
	LXV 3V 125 ie 4T euro 3 2013->
	Primavera 3V 125 ie 4T euro 3 2014-> (M811M)
	Primavera iGet 125 ie 4T euro 4 2016->
	Primavera 3V 150 ie 4T euro 3 2014-> (M812M)
	Primavera iGet 150 ie 4T euro 4 2016->
	PRIMAVERA 3V IGet 50 ie 4T euro 4 2018-> (CA03M)
	Primavera 50 2T euro 2 (C533M)
	Primavera 4V 50 4T euro 2 (C532M)
	S 125 4T euro 3 (LEADER M444M)
	S 3V 125 ie 4T euro 3 2012->
	S 150 4T euro 3 (LEADER)
	S 50 2T euro 2 (C381M)
	S 4V 50 4T euro 2 (C386M)
	SPRINT 3V IGet 50 ie 4T euro 4 2018-> (CA01M)
	Sprint 3V 125 ie 4T euro 3 2014->
	Sprint iGet 125 ie 4T euro 4 2016-> (MA13M)
	Sprint 3V 150 ie 4T euro 3 2014->
	Sprint iGet 150 ie 4T euro 4 2016->
	Sprint 50 2T euro 2
	Sprint 4V 50 4T euro 2

OVER RANGE
Sistema di trasmissione Malossi

Questo sistema é imperniato sulla nuova puleggia fissa del correttore di coppia Fixed Pulley che ha un diametro maggiore e caratteristiche tecnologiche assolutamente all'avanguardia. Il diametro maggiore di questa puleggia permette di avere un'escursione del rapporto di trasmissione notevolmente superiore rispetto alla puleggia originale che ha un diametro esterno sensibilmente inferiore.

I tecnici Malossi hanno altresì curato fin nei più piccoli particolari la realizzazione di questa puleggia utilizzando materiali speciali ed un particolare tipo di trattamento termochimico che conferisce un'elevatissima resistenza all'usura e un'alta resistenza meccanica. Questa nuova puleggia fissa é stata realizzata per avere un funzionamento perfetto se accoppiata al correttore di coppia Malossi (Torque Driver), avente lo stesso diametro della puleggia fissa.

Al fine di sfruttare appieno il range del nuovo gruppo correttore di coppia e le potenze oggi disponibili sui mezzi da competizioni, é stata introdotta una nuova cinghia dentellata Malossi in Kevlar® (K) con sezione maggiorata e lunghezza aggiornata per assicurare in tutte le condizioni di funzionamento il massimo rendimento.

Per completare il rinnovamento del sistema di trasmissione e per sfruttarne le eccezionali caratteristiche tecniche é stato aggiornato anche il variatore Multivar corredandolo di nuove piste per i rulli e di un nuovo mozzo. Questo nuovo variatore é l'evoluzione delle precedenti generazioni, nato dall'esperienza pluriennale acquisita sui circuiti di gara e dalla tecnologia Cad-Cam oggi disponibile, permettendo di ottenere dei risultati tecnici ai massimi livelli.

Per il completamento integrale del sistema OVER RANGE é prevista la frizione regolabile brevettata Delta Clutch e la campana frizione rinforzata Malossi Wing Clutch Bell (questi prodotti non sono compresi nel Kit).

6114219
€ 280,00

Prodotti riservati esclusivamente alle competizioni nei luoghi ad esse destinate secondo le disposizioni delle competenti autorità sportive. Decliniamo ogni responsabilità per l'uso improprio.

OVER RANGE MHR ALUMINUM MALOSSI:
LA FURIA ROSSA

Kit Over Range MHR Aluminum Malossi: ***trasmissione scooter*** ad alte prestazioni

La trasmissione è uno dei componenti chiave in uno scooter. Il kit Malossi MHR Aluminum Over Range è studiato per migliorare efficacia e potenza del motore, garantendo longevità e flessibilità nelle regolazioni.

Il fulcro del nuovo kit trasmissione rimane il ***variatore Malossi*** Multivar, in costante evoluzione, che è accompagnato da due serie di rulli per regolare il funzionamento della trasmissione a seconda delle proprie esigenze. Vista poi la vasta scelta di ***rulli variatore*** disponibile in catalogo, le personalizzazioni sono praticamente infinite.

All'interno del variatore, le rampe di scorrimento rulli sono state riprogettate per massimizzare l'equilibrio della trasmissione. Malossi non si è accontentata e ha rivisto anche il mozzo che, oltre a cromatura e rettifica, è sottoposto ad un trattamento di vibrofinitura, una delle più recenti e avanguardistiche tecniche di finitura speculare.

Per la prima volta, a corredo del ***variatore Malossi Multivar*** MHR Aluminum viene fornita anche la semipuleggia fissa Ventilvar.

Dall'altra parte del carter c'è il nuovo correttore di coppia Malossi Rear Pulley System MHR Aluminum, ora in alluminio per aumentare leggerezza e resistenza. La puleggia è chiodata ai mozzi per la massima tenuta e la tolleranza tra il mozzo e la boccola è stata ridotta ad un grado di rugosità di appena Ra.04.

Il correttore di coppia Torque Driver è in alluminio, materiale dalle eccezionali doti di dissipazione del calore, ed è stato sottoposto ad un trattamento di microforatura per aumentare il grip della cinghia di trasmissione e per mantenerla pulita ed efficiente, espellendo dai fori le parti vetrificate dal calore.

La cinghia di trasmissione X K Belt Malossi, basata sulla tecnologia adottata per le cinghie destinate ai maxi-scooter, è caratterizzata da una sezione estremamente ridotta e destinata agli scooter a due tempi da competizione, garantendo grip e costanza di rendimento.

6116249

€ 390,00

Applicazioni		OVER RANGE MHR		OVER RANGE MHR ALUMINUM		CARTER
APRILIA	AMICO 50 2T	**6112811**	€ 290,00	**6115821**	€ 390,00	
	AREA 51 50 2T LC	**6112811**	€ 290,00	**6115821**	€ 390,00	
	GULLIVER 50 2T LC	**6112811**	€ 290,00	**6115821**	€ 390,00	
	MOJITO CUSTOM 50 2T	**6114219**	€ 280,00	**6115781**	€ 390,00	LUNGO
	RALLY 50 2T (MINARELLI)	**6112811**	€ 290,00	**6115821**	€ 390,00	
	RALLY 50 2T LC (MINARELLI)	**6112811**	€ 290,00	**6115821**	€ 390,00	
	SCARABEO 50 2T (MINARELLI)	**6112811**	€ 290,00	**6115821**	€ 390,00	
	SONIC 50 2T	**6112812**	€ 290,00	**6116249**	€ 390,00	
	SONIC 50 2T LC	**6112812**	€ 290,00	**6116249**	€ 390,00	
	SR (carb.) 50 2T LC 2004-> (PIAGGIO)	**6114219**	€ 280,00	**6115781**	€ 390,00	LUNGO
	SR 50 2T 1994->	**6112811**	€ 290,00	**6115821**	€ 390,00	
	SR 50 2T LC euro 4 (PIAGGIO CA81M)	**6114219**	€ 280,00	**6115781**	€ 390,00	LUNGO
	SR MOTARD 50 2T euro 2	**6114219**	€ 280,00	**6115781**	€ 390,00	LUNGO
	SR NETSCAPER 50 2T LC (MINARELLI)	**6112811**	€ 290,00	**6115821**	€ 390,00	
	SR R (carb.) 50 2T LC (PIAGGIO)	**6114219**	€ 280,00	**6115781**	€ 390,00	LUNGO
	SR RACING 50 2T LC (MINARELLI)	**6112811**	€ 290,00	**6115821**	€ 390,00	
	SR REPLICA 50 2T LC <-1999	**6112811**	€ 290,00	**6115821**	€ 390,00	
	SR STEALTH 50 2T LC (MINARELLI)	**6112811**	€ 290,00	**6115821**	€ 390,00	
	SR Street 50 2T LC euro 2	**6114219**	€ 280,00	**6115781**	€ 390,00	LUNGO
	SR WWW 50 2T	**6112811**	€ 290,00	**6115821**	€ 390,00	
BENELLI	491 GT 50 2T (MINARELLI)	**6112811**	€ 290,00	**6115821**	€ 390,00	
	491 SPORT 50 2T LC (MINARELLI)	**6112811**	€ 290,00	**6115821**	€ 390,00	
	K2 50 2T	**6112811**	€ 290,00	**6115821**	€ 390,00	
	K2 50 2T LC	**6112811**	€ 290,00	**6115821**	€ 390,00	
	NAKED 50 2T	**6112811**	€ 290,00	**6115821**	€ 390,00	
BETA	ARK 50 2T	**6112811**	€ 290,00	**6115821**	€ 390,00	
	ARK 50 2T LC	**6112811**	€ 290,00	**6115821**	€ 390,00	
	EIKON 50 2T LC	**6112811**	€ 290,00	**6115821**	€ 390,00	
	QUADRA 50 2T	**6112811**	€ 290,00	**6115821**	€ 390,00	
DERBI	ATLANTIS - BULLET 50 2T 2003->	**6114219**	€ 280,00	**6115781**	€ 390,00	LUNGO
	GP1 50 2T LC	**6114219**	€ 280,00	**6115781**	€ 390,00	LUNGO
	GP1 OPEN 50 2T LC	**6114219**	€ 280,00	**6115781**	€ 390,00	LUNGO
	GP1 REVOLUTION 50 2T LC	**6114219**	€ 280,00	**6115781**	€ 390,00	LUNGO
DRR	DRX 90 2T LC <- 2015			**6116249**	€ 390,00	
GILERA	EASY MOVING 50 2T	**6114215**	€ 280,00			
	ICE 50 2T	**6114219**	€ 280,00	**6115781**	€ 390,00	LUNGO
	RUNNER 50 2T LC	**6114219**	€ 280,00	**6115781**	€ 390,00	LUNGO
	RUNNER SP 50 2T LC <-2005	**6114219**	€ 280,00	**6115781**	€ 390,00	LUNGO
	RUNNER SP 50 2T LC 2006-> (C451M)	**6114219**	€ 280,00	**6115781**	€ 390,00	LUNGO
	STALKER 50 2T	**6114219**	€ 280,00	**6115781**	€ 390,00	LUNGO
	STORM 50 2T	**6114216**	€ 280,00			
	TYPHOON 50 2T	**6114216**	€ 280,00			
	TYPHOON X 50 2T	**6114219**	€ 280,00	**6115781**	€ 390,00	LUNGO
ITALJET	DRAGSTER 50 2T LC	**6112811**	€ 290,00	**6115821**	€ 390,00	
	JET SET 50 2T	**6114219**	€ 280,00	**6115781**	€ 390,00	LUNGO
MALAGUTI	F10 50 2T	**6112812**	€ 290,00	**6116249**	€ 390,00	
	F12 DIGIT KAT-PHANTOM 50 2T LC	**6112811**	€ 290,00	**6115821**	€ 390,00	
	F12 DIGIT KAT-PHANTOM 50 2T LC euro 2	**6112811**	€ 290,00	**6115821**	€ 390,00	
	F12 R LC 50 2T LC euro 2	**6112811**	€ 290,00	**6115821**	€ 390,00	
	F12-PHANTOM 50 2T	**6112811**	€ 290,00	**6115821**	€ 390,00	
	F12-PHANTOM 50 2T LC	**6112811**	€ 290,00	**6115821**	€ 390,00	
	F15 FIREFOX 50 2T LC	**6112811**	€ 290,00	**6115821**	€ 390,00	
	YESTERDAY 50 2T	**6112812**	€ 290,00	**6116249**	€ 390,00	
MALOSSI	C-ONE 5715844 50 2T LC (Piaggio-ruota 12/13)	**6114219**	€ 280,00	**6115781**	€ 390,00	LUNGO
MBK	BOOSTER 50 2T euro 0-1	**6112811**	€ 290,00	**6115821**	€ 390,00	
	BOOSTER 50 2T euro 2 (A137E)	**6112811**	€ 290,00	**6115821**	€ 390,00	
	BOOSTER NAKED 50 2T euro 2 (A137E)	**6112811**	€ 290,00	**6115821**	€ 390,00	
	BOOSTER NG 50 2T euro 0-1	**6112811**	€ 290,00	**6115821**	€ 390,00	
	BOOSTER NG 50 2T euro 2 (A137E)	**6112811**	€ 290,00	**6115821**	€ 390,00	
	BOOSTER ROCKET 50 2T euro 0-1	**6112811**	€ 290,00	**6115821**	€ 390,00	
	BOOSTER ROCKET 50 2T euro 2 (A137E)	**6112811**	€ 290,00	**6115821**	€ 390,00	

Prodotti riservati esclusivamente alle competizioni nei luoghi ad esse destinate secondo le disposizioni delle competenti autorità sportive. Decliniamo ogni responsabilità per l'uso improprio.

Applicazioni		OVER RANGE MHR		OVER RANGE MHR ALUMINUM		CARTER
	BOOSTER SPIRIT 50 2T euro 0-1	6112811	€ 290,00	6115821	€ 390,00	
	EVOLIS 50 2T	6112812	€ 290,00	6116249	€ 390,00	
	FIZZ 50 2T	6112812	€ 290,00	6116249	€ 390,00	
	FLIPPER 50 2T	6112811	€ 290,00	6115821	€ 390,00	
	FORTE 50 2T	6112812	€ 290,00	6116249	€ 390,00	
	HOT CHAMP 50 2T	6112812	€ 290,00	6116249	€ 390,00	
	MACH G 50 2T	6112811	€ 290,00	6115821	€ 390,00	
	MACH G 50 2T LC	6112811	€ 290,00	6115821	€ 390,00	
	NITRO 50 2T LC	6112811	€ 290,00	6115821	€ 390,00	
	OVETTO 50 2T	6112811	€ 290,00	6115821	€ 390,00	
	STUNT 50 2T euro 0-1	6112811	€ 290,00	6115821	€ 390,00	
	STUNT 50 2T euro 2	6112811	€ 290,00	6115821	€ 390,00	
PIAGGIO	DIESIS 50 2T	6114219	€ 280,00	6115781	€ 390,00	LUNGO
	FLY 50 2T	6114219	€ 280,00	6115781	€ 390,00	LUNGO
	FREE 50 2T 2001 -->	6114216	€ 280,00			
	FREE 50 2T <-- 2000	6114219	€ 280,00	6115781	€ 390,00	LUNGO
	NRG 50 2T LC	6114216	€ 280,00			
	NRG EXTREME 50 2T	6114219	€ 280,00	6115781	€ 390,00	LUNGO
	NRG EXTREME 50 2T LC	6114219	€ 280,00	6115781	€ 390,00	LUNGO
	NRG MC2 50 2T LC <-1997	6114216	€ 280,00			
	NRG MC2 50 2T LC 1998->	6114219	€ 280,00	6115781	€ 390,00	LUNGO
	NRG MC3 DD 50 2T LC	6114219	€ 280,00	6115781	€ 390,00	LUNGO
	NRG MC3 DT 50 2T	6114219	€ 280,00	6115781	€ 390,00	LUNGO
	NRG Power DD 50 2T LC	6114219	€ 280,00	6115781	€ 390,00	LUNGO
	NRG Power DT 50 2T (C453M)	6114219	€ 280,00	6115781	€ 390,00	LUNGO
	NTT 50 2T LC	6114216	€ 280,00			
	QUARTZ 50 2T LC	6114215	€ 280,00			
	SFERA 50 2T	6114215	€ 280,00			
	SFERA RESTYLING 50 2T	6114215	€ 280,00			
	TYPHOON 50 2T 2007->2010	6114219	€ 280,00	6115781	€ 390,00	LUNGO
	ZIP 50 2T 2000->	6114220	€ 280,00	6115780	€ 390,00	CORTO
	ZIP Fast Rider 50 2T	6114215	€ 280,00			
	ZIP SP 50 2T LC <-2000	6114215	€ 280,00			
	ZIP SP 50 2T LC 2001->	6114220	€ 280,00	6115780	€ 390,00	CORTO
VESPA	ET2 50 2T <-1999	6114215	€ 280,00			
	ET2 50 2T 2000->	6114220	€ 280,00	6115780	€ 390,00	CORTO
	LX 50 2T	6114220	€ 280,00	6115780	€ 390,00	CORTO
	Primavera 50 2T euro 2 (C533M)	6114219	€ 280,00	6115781	€ 390,00	LUNGO
	S 50 2T euro 2 (C381M)	6114220	€ 280,00	6115780	€ 390,00	CORTO
	Sprint 50 2T euro 2	6114219	€ 280,00	6115781	€ 390,00	LUNGO
YAMAHA	AEROX 50 2T LC euro 0-1	6112811	€ 290,00	6115821	€ 390,00	
	AEROX 50 2T LC euro 2	6112811	€ 290,00	6115821	€ 390,00	
	AXIS 50 2T	6112812	€ 290,00	6116249	€ 390,00	
	BREEZE 50 2T	6112812	€ 290,00	6116249	€ 390,00	
	BW'S 50 2T euro 0-1	6112811	€ 290,00	6115821	€ 390,00	
	BW'S 50 2T euro 2 (A137E)	6112811	€ 290,00	6115821	€ 390,00	
	BW'S NG 50 2T euro 0-1	6112811	€ 290,00	6115821	€ 390,00	
	BW'S NG 50 2T euro 2 (A137E)	6112811	€ 290,00	6115821	€ 390,00	
	BW'S Original/Naked 50 2T euro 2 2010-> (A137E)	6112811	€ 290,00	6115821	€ 390,00	
	JOG 50 2T	6112812	€ 290,00	6116249	€ 390,00	
	JOG ER 50 2T	6112812	€ 290,00	6116249	€ 390,00	
	JOG R 50 2T	6112811	€ 290,00	6115821	€ 390,00	
	JOG Z 50 2T	6112812	€ 290,00	6116249	€ 390,00	
	JOGRR 50 2T LC euro 2	6112811	€ 290,00	6115821	€ 390,00	
	NEO'S 50 2T	6112811	€ 290,00	6115821	€ 390,00	
	SLIDER 50 2T	6112811	€ 290,00	6115821	€ 390,00	
	SPY 50 2T	6112811	€ 290,00	6115821	€ 390,00	
	VINO 50 2T	6112812	€ 290,00	6116249	€ 390,00	
	WHY 50 2T	6112811	€ 290,00	6115821	€ 390,00	
	ZEST 50 2T	6112812	€ 290,00	6116249	€ 390,00	
	ZUMA 50 2T	6112811	€ 290,00	6115821	€ 390,00	

DELTA CLUTCH brevettata

Frizione automatica a taratura variabile

Delta Clutch è nata nell'ambiente delle corse come strumento insostituibile. In pista ha consentito ai meccanici dei team Malossi di tarare in modo rapido ed esatto le frizioni automatiche degli scooter a seconda del tipo di circuito e del tipo di messa a punto del motore. Il perfetto funzionamento dell'automatismo é fondamentale per aver una buona partenza da fermo e per l'uscita dalle curve a raggio stretto, quando la velocità del mezzo scende parecchio. I vantaggi che offrono queste frizioni rispetto a quelle degli scooter di serie sono enormi, anche per un mezzo stradale, in quanto consentono sofisticate messe a punto in un range molto ampio di giri motore. Delta Clutch viene posta in vendita con una messa a punto sportiva unitamente ad una serie di optional che consentono una messa a punto Racing ai massimi livelli. Delta Clutch, dalle competizioni all'uso cittadino e sportivo: questi gruppi frizione protetti da brevetto internazionale sono stati progettati dalla Malossi, la quale ne cura direttamente la produzione e la scelta dei materiali. Ogni gruppo frizione dopo il montaggio viene equilibrato su una speciale macchina a gestione computerizzata entro valori dell'ordine dei 3/10 di grammo. Delta Clutch viene fornita montata e tarata per uso sportivo-stradale con tre mollettine bianche di filo di diametro 1,6 mm. Come optional sono forniti due kit di molle: per uso stradale, art. 29 8746, e per uso competizione, art. 29 8747 che permettono di ampliare enormemente il campo di taratura della Delta Clutch. Come tutti sanno il comportamento della frizione influisce unicamente sulla ripresa e non sulla velocità per cui non vi sono problemi di omologazione per questi dispositivi. Questo ci stimola ancora di più a creare altre novità per la soddisfazione della nostra affezionata clientela.

RICAMBI

1 COMPLESSIVO MASSE FRIZIONE

2 SERIE MOLLE PER TARATURA

3 SETTORI REGOLAZIONE MOLLA

4 COMPLESSIVO SETTORI DI FISSAGGIO

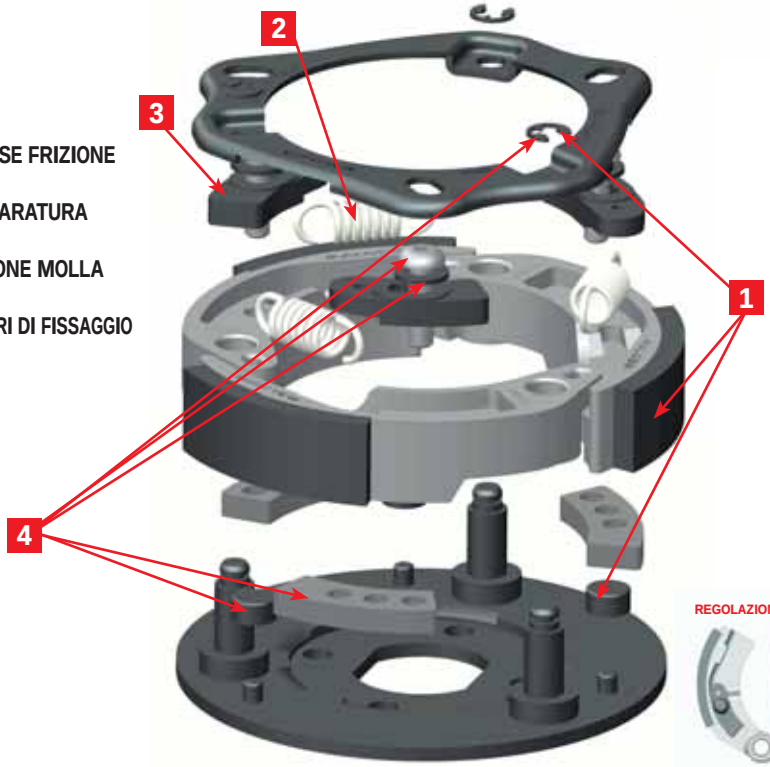

• *OPTIONAL*

KIT MOLLE PER TARATURA

(comprende molle a ricambio)

Kit molle SPORT - 29 8746

[rigidità]

Ø 1,8	[k = 3,4]	
Ø 1,7	[k = 2,6]	
Ø 1,6	[k = 2,1]	

4000 6000 8000 10000 12000 R.P.M.

Kit molle MHR - 29 8747

[rigidità]

Ø 2,2	[k = 8,9]	
Ø 2,1	[k = 7]	
Ø 2	[k = 5,6]	

6000 8000 10000 12000 14000 R.P.M.

	52 7643	52 7879	52 7880	52 9451
1	52 9035	52 9034	52 9033	52 9033
2	29 8740B	29 8740B	29 8740B	29 8740B
3	17 9037	17 9037	17 9037	17 9037
4	1712941	1712941	1712941	1712941
•	29 8746 29 8747	29 8746 29 8747	29 8746 29 8747	29 8746 29 8747

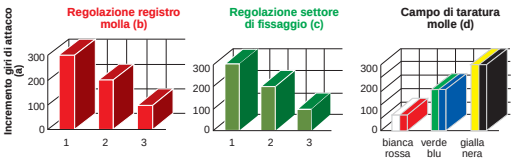

Posizione

Prodotti riservati esclusivamente alle competizioni nei luoghi ad esse destinate secondo le disposizioni delle competenti autorità sportive. Decliniamo ogni responsabilità per l'uso improprio.

DELTA SYSTEM - MAXI DELTA SYSTEM

Gruppo frizione centrifuga completo di campana per scooter RACING
Sistema composto dalla famosa frizione registrabile brevettata ***(Delta Clutch)***
più la campana rinforzata antiscoppio ***(Wing Clutch Bell)*** con alette di raffreddamento equilibrata dinamicamente, studiata per impiego agonistico e sportivo.

Delta System		per MOTORI *
5214110 - Ø 107 € 99,47	Clutch Bell 7711207 € 40,84 Delta Clutch 52 7880 € 77,89	**PIAGGIO 50 2T**
5214738- Ø 107 € 160,00	Wing Clutch Bell MHR 7714147 € 98,22 Delta Clutch 52 7880 € 77,89	**PIAGGIO 50 2T**
5214113 - Ø 107 € 99,47	Clutch Bell 7711166 € 40,84 Delta Clutch 52 9451 € 77,89	**YAMAHA 50 2T**
5214739 - Ø 107 € 160,00	Wing Clutch Bell MHR 7714313 € 98,22 Delta Clutch 52 9451 € 77,89	**YAMAHA 50 2T**
5218184 - Ø 107 € 103,00	Clutch Bell 7711166 € 40,84 Delta Clutch 52 7880 € 77,89	**MBK -YAMAHA 50 2T**

MARMITTE SCOOTER RACING

Prodotti riservati esclusivamente alle competizioni nei luoghi ad esse destinate secondo le disposizioni delle competenti autorità sportive. Decliniamo ogni responsabilità per l'uso improprio.

MARMITTE SCOOTER RACING

Lo strumento musicale perfetto per il coro del tuo motore Malossi

Le marmitte Scooter Racing Malossi sono state ideate e realizzate con un unico obbiettivo: raggiungere le massime prestazioni possibili ***in abbinamento al cilindro per le quali sono state progettate.*** *Ogni step evolutivo degli impianti di scarico Malossi è frutto di studi fluidodinamici in grado di determinare con precisione assoluta forme e dimensioni ideali delle marmitte Scooter Racing.*

Solo marmitte perfette e caratterizzate da un'assoluta omogeneità di produzione possono fregiarsi del blasone Malossi. La tecnologia produttiva, infatti, è comune a tutte le Scooter Racing e le uniche differenze tra loro si riscontrano esclusivamente ***nel frazionamento dei coni.***

Tutte le marmitte Scooter Racing sono ricavate ***da lastre di lamiera dello spessore esatto e costante di 0,8mm,*** *sono* ***tagliate al laser****, saldate con precisione maniacale e dotate di un ugello calibratore le cui dimensioni sottostanno alle strettissime tolleranze necessarie per garantire che la pressione all'interno della marmitta si mantenga sempre nei valori corretti.*

Lo sviluppo delle marmitte Scooter Racing procede di pari passo con quello dei cilindri Malossi e ***per ottenere le massime prestazioni é indispensabile abbinare sempre la marmitta al cilindro per cui è stata progettata.***

Tutte le Scooter Racing sono dotate ***di silenziatore in alluminio, anodizzato Nitro blue.***

MHR TEAM 3 e MHR BIG BORE Ø 52

MHR Team 3 e MHR Big Bore Ø 52 sono i NUOVI nomi delle marmitte Scooter Racing destinate ai cilindri Testa Rossa Flanged Mount, rispettivamente di 70 e 94cc, e si caratterizzano per un profilo dei coni totalmente inedito, ora rivolto verso l'alto, e per l'aspetto ancora più dinamico.

Gli ingegneri Malossi hanno ottenuto ***un considerevole aumento della potenza*** *e si sono concentrati particolarmente sull'arrotondamento del suo arco di utilizzo, al fine di ampliarne il campo d'azione e trovare più rapidamente una messa a punto efficace. Il regime di giri consentito al motore si è innalzato ed* ***esprime i massimi valori di potenza attorno ai 14.100 giri al minuto per il 70cc, e ai 13.800 giri per il 94cc.***

Il sistema di attacco al cilindro ***prevede un raccordo a quattro fori in lega leggera****, studiato per consentire un perfetto passaggio dei gas combusti, ottimizzandone il flusso fluidodinamico. Questa soluzione discende direttamente da quella adottata dalle marmitte MHR Team 2, mentre è un totale inedito per la versione Big Bore Ø 52.*

E' stato semplificato anche il sistema di collegamento del silenziatore in alluminio anodizzato ***Nitro blue****, ora collegato all'espansione della marmitta grazie ad un sistema elegante e leggero con una sola vite di fissaggio.*

Codice	Prezzo
32 7561	€ 272,00
32 7562	€ 266,00
32 9834	€ 377,08
32 9612	€ 362,00
3214763	€ 366,18
3215134	€ 366,18
3215198	€ 366,18
3215341	€ 366,18
3216158	€ 366,18
3216827	€ 366,18
3216832	€ 366,18

MARMITTE SCOOTER RACING

		MHR	TEAM 2	TEAM 3	BIG BORE 2	BIG BORE
Per CILINDRI		**Ø 47 - 47,6**	**Ø 47,6**	FLANGED MOUNT testa rossa **Ø 47,6**	**Ø 50**	FLANGED MOUNT testa rossa **Ø 52**
APRILIA	AMICO 50 2T	32 7561	---	---	---	---
	AREA 51 50 2T LC	---	---	3216832	3215198	3216827
	GULLIVER 50 2T LC	32 7562	3214763	3216832	3215198	3216827
	RALLY 50 2T (MINARELLI)	32 7562	3214763	---	---	---
	SR NETSCAPER 50 2T LC (MINARELLI)	---	3214763	3216832	3215198	3216827
	RALLY 50 2T LC (MINARELLI)	32 7562	3214763	---	---	---
	SCARABEO 50 2T (MINARELLI)	---	3214763	---	---	---
	SCARABEO STREET 50 2T (PIAGGIO)	32 9834	---	---	---	---
	SR RACING 50 2T LC (MINARELLI)	---	3214763	3216832	3215198	3216827
	SONIC 50 2T	---	3214763	---	---	---
	SONIC 50 2T LC	---	3214763	3216832	3215198	3216827
	SPORTCITY ONE STREET 50 2T euro 2	32 9834	---	---	---	---
	SR (carb.) 50 2T LC 2004-> (PIAGGIO)	---	---	3215341	3215134	3216158
	SR 50 2T <-1993	32 7561	---	---	---	---
	SR 50 2T 1994->	32 7562	3214763	---	---	---
	SR 50 2T LC euro 4 (PIAGGIO CA81M)	---	---	3215341	3215134	3216158
	SR REPLICA 50 2T LC <-1999	---	3214763	3216832	3215198	3216827
	SR MOTARD 50 2T euro 2	32 9834	---	---	---	---
	SR R (carb.) 50 2T LC (PIAGGIO)	---	---	3215341	3215134	3216158
	SR Street 50 2T LC euro 2	---	---	3215341	3215134	3216158
	SR STEALTH 50 2T LC (MINARELLI)	---	3214763	3216832	3215198	3216827
	SR WWW 50 2T	---	3214763	---	---	---
BENELLI	491 GT 50 2T (MINARELLI)	32 7562	3214763	---	---	---
	491 SPORT 50 2T LC (MINARELLI)	32 7562	3214763	3216832	3215198	3216827
	K2 50 2T	32 7562	3214763	---	---	---
	K2 50 2T LC	---	3214763	---	---	---
	NAKED 50 2T	32 7562	3214763	---	---	---
	PEPE LX 50 2T euro 2 (QJ1E40QMB-4)	32 7562	3214763	---	---	---
	QuattronoveX 50 2T euro 2	32 7562	3214763	---	---	---
BETA	ARK 50 2T	---	3214763	---	---	---
	ARK 50 2T LC	---	3214763	---	---	---
	EIKON 50 2T LC	32 7562	3214763	3216832	3215198	3216827
	QUADRA 50 2T	32 7562	3214763	---	---	---
BSV	AX 50	32 7562	---	---	---	---
	GZ 50	32 7562	---	---	---	---
CPI	ARAGON GP 50 2T	32 7562	3214763	---	---	---
	HUSSAR 50 2T <-2002 (50 C)	32 7562	3214763	---	---	---
	HUSSAR 50 2T 2003->	32 7562	3214763	---	---	---
	OLIVER 50 2T <-2002 (50 C)	32 7562	3214763	---	---	---
	OLIVER 50 2T 2003->	32 7562	3214763	---	---	---
	POPCORN 50 2T <-2002 (50 C)	32 7562	3214763	---	---	---
	POPCORN 50 2T 2003->	32 7562	3214763	---	---	---
DERBI	ATLANTIS - BULLET 50 2T 2003->	32 9834	---	---	---	---
	GP1 50 2T LC	32 9834	---	3215341	3215134	3216158
	GP1 OPEN 50 2T LC	32 9834	---	3215341	3215134	3216158
	GP1 REVOLUTION 50 2T LC	---	---	3215341	3215134	3216158
	VARIANT Sport 50 2T	32 9834	---	---	---	---
EXPLORER	CRACKER 50 2T 2003-> (GE 1E 400 MB)	32 7562	3214763	---	---	---
FANTIC	BIG WHEEL 50 2T	32 7561		---	---	---
GARELLI	TIESSE 50R 50 2T euro 2 (1E40QMB)	32 7562	3214763	---	---	---
GILERA	DNA 50 2T LC	32 9834	---	3215341	3215134	3216158
	EASY MOVING 50 2T	32 9834	---	---	---	---
	ICE 50 2T	32 9834	---	---	---	---
	RUNNER SP 50 2T LC <-2005	32 9834	---	3215341	3215134	3216158
	RUNNER SP 50 2T LC 2006-> (C451M)	32 9834	---	3215341	3215134	3216158
	RUNNER FX 125 2T LC	32 9612	---	---	---	---
	RUNNER FXR - SP 180 2T LC	32 9612	---	---	---	---
	RUNNER 50 2T LC	32 9834	---	3215341	3215134	3216158
	STORM 50 2T	32 9834	---	---	---	---
	STALKER 50 2T	32 9834	---	---	---	---
	TYPHOON 50 2T	32 9834	---	---	---	---
	TYPHOON X 50 2T	32 9834	---	---	---	---
HUPPER	MONTECARLO 30 50 2T (1E40QMB)	32 7562	3214763	---	---	---
ITALJET	DRAGSTER 125 2T LC	32 9612	---	---	---	---
	DRAGSTER 180 2T LC	32 9612	---	---	---	---
	DRAGSTER 50 2T LC	---	---	3216832	3215198	3216827
	JET SET 50 2T	32 9834	---	---	---	---
	SCOOP 50 2T	32 7561	---	---	---	---
	YANKEE 50 2T	32 7561	---	---	---	---
KEEWAY	F-ACT 50 2T	32 7562	3214763	---	---	---
	GOCCIA 50 2T (KW1E40QMB-4)	32 7562	3214763	---	---	---
	HURRICANE 50 2T euro 2 (KW1E40QMB)	32 7562	3214763	---	---	---
	MATRIX 50 2T (KW1E40QMB-4)	32 7562	3214763	---	---	---
	PIXEL 50 2T euro 2 (KW1E40QMB)	32 7562	3214763	---	---	---
	RY8 50 2T (KW1E40QMB-4)	32 7562	3214763	---	---	---

Prodotti riservati esclusivamente alle competizioni nei luoghi ad esse destinate secondo le disposizioni delle competenti autorità sportive. Decliniamo ogni responsabilità per l'uso improprio.

MARMITTE SCOOTER RACING

MHR MALOSSI HYPER RACING

		MHR	TEAM 2	TEAM 3	BIG BORE 2	BIG BORE
Per CILINDRI		**Ø 47 - 47,6**	**Ø 47,6**	FLANGED MOUNT testa rossa **Ø 47,6**	**Ø 50**	FLANGED MOUNT testa rossa **Ø 52**
MALAGUTI	F10 50 2T	32 7562	3214763	---	---	---
	F10 WAP 50 2T euro 2 (QJ*CMA03C*)	32 7562	3214763	---	---	---
	F12-PHANTOM 50 2T	---	3214763	---	---	---
	F15 FIREFOX 50 2T LC	---	3214763	3216832	3215198	3216827
	F12 DIGIT KAT-PHANTOM 50 2T LC	---	3214763	3216832	3215198	3216827
	F12 DIGIT KAT-PHANTOM 50 2T LC euro 2	---	3214763	3216832	3215198	3216827
	F12-PHANTOM 50 2T LC	---	3214763	3216832	3215198	3216827
	F12 R ARIA 50 2T euro 2 (QJ*CMA02C*)	32 7562	3214763	---	---	---
	F12 R LC 50 2T LC euro 2	---	3214763	3216832	3215198	3216827
	YESTERDAY 50 2T	---	3214763	---	---	---
MBK	BOOSTER 50 2T euro 0-1	32 7561	---	---	---	---
	BOOSTER 50 2T euro 2 (A137E)	32 7561	---	---	---	---
	BOOSTER SPIRIT 50 2T euro 0-1	32 7561	---	---	---	---
	EVOLIS 50 2T	32 7562	3214763	---	---	---
	FIZZ 50 2T	32 7562	3214763	---	---	---
	FLIPPER 50 2T	32 7562	3214763	---	---	---
	FORTE 50 2T	32 7562	3214763	---	---	---
	HOT CHAMP 50 2T	32 7562	3214763	---	---	---
	MACH G 50 2T	32 7562	3214763	---	---	---
	MACH G 50 2T LC	---	3214763	3216832	3215198	3216827
	BOOSTER NAKED 50 2T euro 2 (A137E)	32 7561	---	---	---	---
	NITRO 50 2T LC	---	3214763	3216832	3215198	3216827
	BOOSTER NG 50 2T euro 0-1	32 7561	---	---	---	---
	BOOSTER NG 50 2T euro 2 (A137E)	32 7561	---	---	---	---
	OVETTO 50 2T	32 7562	3214763	---	---	---
	BOOSTER ROCKET 50 2T euro 0-1	32 7561	---	---	---	---
	BOOSTER ROCKET 50 2T euro 2 (A137E)	32 7561	---	---	---	---
	SORRISO 50 2T 1996->	32 7562	3214763	---	---	---
	STUNT 50 2T euro 0-1	32 7561	---	---	---	---
	STUNT 50 2T euro 2	32 7561	---	---	---	---
MOTRON	SYNCRO 50	32 7562	---	---	---	---
	THUNDER'S 50	32 7562	---	---	---	---
PIAGGIO	DIESIS 50 2T	32 9834	---	---	---	---
	NRG EXTREME 50 2T	32 9834	---	---	---	---
	NRG EXTREME 50 2T LC	32 9834	---	3215341	3215134	3216158
	FLY 50 2T	33 9834	---	---	---	---
	FREE 50 2T	32 9834	---	---	---	---
	LIBERTY 50 2T	32 9834	---	---	---	---
	NRG MC2 50 2T LC <-1997	32 9834	---	3215341	3215134	3216158
	NRG MC2 50 2T LC 1998->	32 9834	---	3215341	3215134	3216158
	NRG 50 2T LC	32 9834	---	3215341	3215134	3216158
	NRG MC3 DT 50 2T	32 9834	---	---	---	---
	NRG MC3 DD 50 2T LC	32 9834	---	3215341	3215134	3216158
	NTT 50 2T LC	32 9834	---	3215341	3215134	3216158
	NRG Power DD 50 2T LC	32 9834	---	3215341	3215134	3216158
	NRG Power DT 50 2T (C453M)	32 9834	---	---	---	---
	QUARTZ 50 2T LC	32 9834	---	3215341	3215134	3216158
	SFERA RESTYLING 50 2T	32 9834	---	---	---	---
	SFERA 50 2T	32 9834	---	---	---	---
	TYPHOON 50 2T 2007->2010	32 9834	---	---	---	---
	TYPHOON 50 2T euro 2 2011->2017 (C421M)	32 9834	---	---	---	---
	ZIP Fast Rider 50 2T	32 9834	---	---	---	---
	ZIP 50 2T 2000->	33 9834	---	---	---	---
	ZIP 50 2T <-1999	32 9834	---	---	---	---
	ZIP SP 50 2T LC 2001->	32 9834	---	3215341	3215134	3216158
	ZIP SP 50 2T LC <-2000	32 9834	---	3215341	3215134	3216158
YAMAHA	AEROX 50 2T LC euro 0-1	---	3214763	3216832	3215198	3216827
	AEROX 50 2T LC euro 2	---	3214763	3216832	3215198	3216827
	AXIS 50 2T	32 7562	---	3214763	---	---
	BREEZE 50 2T	32 7562	---	3214763	---	---
	BW'S 50 2T euro 0-1	32 7561	---	---	---	---
	BW'S 50 2T euro 2 (A137E)	32 7561	---	---	---	---
	BW'S Original/Naked 50 2T euro 2 2010-> (A137E)	32 7561	---	---	---	---
	BW'S NG 50 2T euro 0-1	32 7561	---	---	---	---
	BW'S NG 50 2T euro 2 (A137E)	32 7561	---	---	---	---
	JOG ER 50 2T	32 7562	---	3214763	---	---
	JOG 50 2T	32 7562	---	3214763	---	---
	JOG R 50 2T	32 7562	---	3214763	---	---
	JOGRR 50 2T LC euro 2	---	3214763	3214763	3215198	3216827
	JOG Z 50 2T	32 7562	---	3214763	---	---
	NEO'S 50 2T	32 7562	---	3214763	---	---
	SLIDER 50 2T	32 7561	---	---	---	---
	SPY 50 2T	32 7561	---	---	---	---
	WHY 50 2T	32 7562	---	3214763		
	ZEST 50 2T	32 7562	---	3214763		
	ZUMA 50 2T	32 7561	---	---	---	---

ACCENSIONI A ROTORE INTERNO MHR TEAM

5515001 - Per Scooter PIAGGIO H_2O
5515002 - Per Scooter YAMAHA-MINARELLI
5515003 - Per Moto 50

€ 350,00 cad.

Disponibile centralina a ricambio DIGITRONIC-TRIMMER
5514398 € 119,70

Dati tecnici MHR Team

Centralina

Centralina ad anticipo variabile dotata di 3 trimmer:
- trimmer MAPS: selezione mappa di anticipo
- trimmer OFFSET: spostamento mappa selezionata + o – 2°
- trimmer LIM: variazione intervento limitatore di giri (16 posizioni possibili)

- 8 mappature preimpostate:
  - 2 per motori 4t anticipo variabile
  - 5 per motori 2t anticipo variabile
  - 1 con anticipo fisso

ATTENZIONE: La centralina è dotata di un limitatore di giri regolabile per evitare rotture al motore. Ruotando il trimmer con un cacciavite è possibile spostare il limitatore da 11.500 a 14.300 giri, o escluderlo completamente. Ogni click corrisponde a 200 giri.

Posizione freccia	Nr. giri
O	11.500
E	14.300
F	Limitatore escluso

- Sistema basato su uP STM8 - 8 Bit con capacità di calcolo superiore @ 20 MIPS (milioni di istruzioni per secondo).
- Riduzione dei tempi di calcolo, migliore precisione e stabilità dell'attuazione dell'anticipo.
- Architettura hardware con miglioramento dell'immunità ai disturbi.
- Cablaggio con classe di temperatura 105°C.
- Commutatore per compensazione errore di calettamento volano di +- 2° con discretizzazione di 0,5°
- Otto tabelle di anticipo selezionabili tramite commutatore esterno
- Vettore tabelle anticipo composto da 24 breakpoint a interpolazione lineare.
- Gestione del fuorigiri tramite commutatore esterno da 16 posizioni.
- Soft cut per un intervento graduale del limitatore
- 15 posizioni di regolazione limitatore da 11.500 a 14.300 con step di 200 RPM, più una posizione per esclusione limitatore

Bobina alta tensione
- Scarica capacitiva.
- Altissimo rendimento.
- Tensione di scarica costante di 30.000 volt fino a 20.000 giri/min.

Gruppo rotore-statore
- Rotore interno di minime dimensioni (Ø 58 mm) e peso.
- Rotore a magneti permanenti per alte prestazioni.
- Massimo rendimento.

ATTENZIONE : con questo tipo di accensione l'impianto elettrico del veicolo viene escluso.

Prodotti riservati esclusivamente alle competizioni nei luoghi ad esse destinate secondo le disposizioni delle competenti autorità sportive. Decliniamo ogni responsabilità per l'uso improprio.

CAVO GND MHR TEAM COMPLETO Ø 5x300 mm

per tutte le ACCENSIONI A ROTORE INTERNO Malossi

Generale

Descrizione tecnica del prodotto: “Cavo GND (massa) per accensione capacitiva a rotore interno”.

Obiettivi

1. Massima affidabilità del sistema
2. Stabilizzazione delle performance
3. Riduzione delle resistenze di contatto, incremento efficienza accensione CDI II generazione

Descrizione tecnica

Il cablaggio di connessione a GND per il sistema CDI Malossi è costituito da due elementi principali: la connessione tra motore e telaio e la connessione tra il negativo della bobina e il telaio.

Il collegamento tra motore e telaio, necessario per rendere equipotenziali le due parti principali del veicolo, deve essere effettuato con un elemento dotato di flessibilità, resistenza alle vibrazioni, compatibilità con oli e idrocarburi e deve essere in grado di sopportare la temperatura presente nel vano motore (max 150°C).

Per soddisfare queste caratteristiche, sono stati utilizzati 7 cavi in teflon FEP AWG 20 twistati e ricoperti da una guaina protettiva. La twistatura garantisce una ottima flessibilità del manufatto mantenendo una sezione adeguata di conduttore elettrico, mentre la guaina lo protegge da oli ed idrocarburi e da abrasioni meccaniche. L’utilizzo di sette conduttori parallelati permettono di disporre di una adeguata sezione di rame necessaria a ridurre la resistenza complessiva e sopportare gli impulsi di elevata corrente, presenti in un sistema a scarica capacitiva.

I capicorda utilizzati a terminazione del cavo, hanno diametro del foro fissaggio di 6 mm e sono costituiti in rame elettrolitico stagnato a tutela di una riduzione della resistenza di contatto e di una superiore robustezza meccanica.

Il secondo elemento, la connessione tra bobina e il telaio, ha la peculiarità di impiegare per la connessione della bobina un connettore Tyco positive lock, dotato di un sistema elastico di ritenzione per evitare sconnessioni accidentali e permettere un contatto ottimale nel tempo a garanzia della massima affidabilità del sistema.

2215447B € 25,61

Caratteristiche tecniche

- Range temperatura = -60°C + 150°C
- Resistenza agli idrocarburi = ottima
- Resistenza alle abrasioni meccaniche = ottima
- Massima corrente continua (ramo telaio motore) = 35 Ampere (78 Ampere di picco)
- Massima corrente continua (ramo bobina telaio) = 8 Amps (18 Ampere di picco)

ENERGY PUMP

Applicabile su TUTTI i VEICOLI 50 cc LC

5616363

€ 152,32

ENERGY PUMP, la pompa di circolazione del liquido di raffreddamento per tutti gli scooter e per tutte le moto a 2 e a 4 tempi, con raffreddamento a liquido (H_2O), dotati di una pompa meccanica trascinata dal motore.
ENERGY PUMP può essere installata come ricambio in tutti i veicoli, che d'origine montano una pompa elettrica, per migliorarne l'efficienza.
La nuova ***MALOSSI ENERGY PUMP*** elimina gli attriti e i guasti meccanici, è silenziosa, di semplice applicazione e viene fornita completa di fusibili e cablaggi.
Una nuova girante ed un motore elettrico più potente hanno permesso di incrementare la potenza del 33% rispetto alla versione precedente.
La gestione elettronica interna della pompa è stata migliorata in modo da mantenere costante la portata del range di alimentazione compreso tra 10,5 V e 14 V.
Si tratta di una pompa intelligente, dotata di una scheda che, interfacciata ad una centralina elettronica dedicata, è in grado di gestire il controllo della temperatura del liquido di raffreddamento, mantenendolo entro i valori richiesti.
Queste caratteristiche innalzano ***ENERGY PUMP*** ad un livello superiore, facendone la pompa del futuro per le sue potenzialità e per la versatilità che le consente di inserirsi in ogni contesto, semplice o evoluto che sia.
In un motore a scoppio una buona circolazione del liquido di raffreddamento è garanzia di efficienza, di prestazione e longevità.

CARATTERISTICHE TECNICHE

La pompa è racchiusa in un robusto involucro di PPC, un polimero leggero e infrangibile, resistente alle alte temperature, agli acidi e agli idrocarburi. Funziona con alimentazione a 12 V fornita dalla batteria, dispone di un robusto motorino elettrico ad eccitazione indipendente senza spazzole (tecnologia Brushless).
Le tradizionali pompe di raffreddamento meccaniche sono azionate normalmente dall'albero motore e seguono l'andamento dei giri motore. Per questo non sono sempre in grado di erogare le portate richieste per un corretto raffreddamento, es. bassi giri motore ed alti carichi.
L'***ENERGY PUMP*** è dotata di una scheda elettronica (commutazione elettronica WCP) che abbinata ad una centralina dedicata consente di adeguare la portata alle effettive necessità di raffreddamento del motore indipendentemente dalle condizioni dei giri motore e dei carichi applicati.
Questo si traduce nel fatto che il motore funziona sempre con temperature del liquido di raffreddamento ottimali.

	Unità di misura	
Range alimentazione	*V*	*9 ÷ 15*
Alimentazione nominale	*V*	*12*
Portata nominale a 100 mbar	*L/h*	*1200*
Assorbimento (12V, 100 mbar, 23°C)	*A*	*1,6*
Range di funzionamento	*°C*	*-40 ÷ 135*
Velocità nominale (12V, 100 mbar, 23° C)	*Rpm*	*3200*
Classe di protezione		*IP55*

Prodotti riservati esclusivamente alle competizioni nei luoghi ad esse destinate secondo le disposizioni delle competenti autorità sportive. Decliniamo ogni responsabilità per l'uso improprio.

HEAT MASTER

Tiene a bada i bollenti spiriti del tuo motore.

Applicabile su TUTTI i VEICOLI 50 cc LC

5516096
€ 282,00

Il controllo della temperatura di esercizio di un motore è di fondamentale importanza. Non basta soltanto conoscere a quanti gradi sta lavorando il propulsore, ma è fondamentale poterne variare la temperatura in base alle diverse condizioni di esercizio.

Malossi ha compreso questa necessità ed ha creato ***HEAT MASTER***, un sistema elettronico di controllo da affiancare ad ***ENERGY PUMP***, in grado di regolare la temperatura del motore in tempo reale.

HEAT MASTER può essere ***installata su molti tipi diversi di scooter***, ***sia a due che a quattro tempi***, e le sue funzioni possono essere variate agendo con estrema semplicità sui ***trimmer*** posizionati sulla sua centralina.

Selezionando tra una serie di preset le impostazioni di funzionamento di ***ENERGY PUMP***, imposteremo ***le temperature minima e massima e gli allarmi*** da fornire al pilota durante la guida.

Attraverso il suo ***HEAT MONITOR***, facilmente installabile accanto alla strumentazione di bordo, sarà infatti possibile ***verificare la temperatura di esercizio*** a cui si desidera far lavorare il motore.

HEAT MASTER si accende insieme al tuo motore e grazie ai suoi ***sensori regola il funzionamento di ENERGY PUMP*** in tempo reale, variando il suo regime di giri per adeguare la portata di liquido refrigerante e mantenere così la temperatura del motore all'interno dei parametri impostati dal pilota.

Anche nel caso il sensore si danneggi, ***HEAT MASTER*** garantisce il ***massimo dell'affidabilità***, rilevando il guasto e impostando automaticamente ***ENERGY PUMP*** sulla massima potenza.

Lo spegnimento è rigorosamente manuale, per ***garantire il raffreddamento*** anche in caso di funzionamento irregolare del motore.

MALOSSI RAPID SENSE SYSTEM METERS

Malossi è orgogliosa di presentare una nuova serie di strumenti per misurare i parametri del motore. Il design compatto e la presenza di batterie interne consentono di utilizzare questi strumenti su diversi veicoli. Qualora lo si preferisca, collegando l'alimentatore direttamente al veicolo, è possibile utilizzare lo strumento in esclusiva su quel solo mezzo.

RAPID SENSE SYSTEM DUAL TEMP METER

5817491B € 80,00

Per tutti i veicoli raffreddati ad acqua

Questo strumento consente di monitorare la temperatura del liquido di raffreddamento per mezzo di due sensori collocati in due diverse posizioni del circuito di raffreddamento ed é in grado di misurare la temperatura del liquido di raffreddamento sia in entrata che in uscita per valutare il corretto funzionamento del sistema. È prevista la possibilità di montare i due sensori in modo che l'uno sia deputato al controllo della temperatura del liquido di raffreddamento e l'altro a quella dell'ambiente esterno.

Display range	***-25 ° c ~ 250 ° c (-13 ° f ~ 482 ° f)***
Unità di visualizzazione	***0.1 ° C (° f)***

Avvertenza di temperatura
Il display lampeggerà quando la temperatura è superiore o uguale al valore prescritto.

Tipo di batteria	***cr2032***
Tempo di vita batteria	***230 ore***
Gamma di temperatura effettiva di utilizzo	***-10 ° c ~ 60 ° c***
Dimensioni strumento	***69 x 32 x 16***
Peso strumento	***48 g***

Prodotti riservati esclusivamente alle competizioni nei luoghi ad esse destinate secondo le disposizioni delle competenti autorità sportive. Decliniamo ogni responsabilità per l'uso improprio.

RAPID SENSE SYSTEM RPM TEMP HOUR METER

5817540B € 80,00

Per tutti i veicoli

Si tratta di un unico e compatto strumento
che consente il controllo di tre parametri fondamentali:
RPM del motore
Temperatura del liquido di raffreddamento
Ore di effettivo utilizzo del motore.
Con la funzione RPM è possibile registrare sia RPM massimo che RPM motore istantaneo. La funzione TEMP visualizza la temperatura del liquido di raffreddamento. La funzione HOUR è un contaore che tiene traccia delle effettive ore di funzionamento del motore per la corretta determinazione del momento opportuno per effettuare le manutenzioni necessarie.

Campo di visualizzazione	***0 ~ 15.000 Rpm***
Unità di visualizzazione	***10 rpm***
Gamma di visualizzazione	***-25 ° c ~ 250 ° c (-13 ° f ~ 482 ° f)***
Display	***0.1 ° C (° f)***

Avvertenza di temperatura
Il display lampeggerà quando la temperatura è superiore o uguale al valore prescritto.

Strumento ora totale	
Gamma di visualizzazione	***0 ~ 99999 ore***
Unità di visualizzazione	***1 ora***
Strumento ora a / b:	
Range di visualizzazione	***0.0 ~ 999.9 Ore***
Unità di visualizzazione	***0,1 ore***
Tensione effettiva	***dc 12v***
Tipo di batteria	***cr 2032***
Tempo di vita batteria	***350 ore***
Gamma di temperatura effettiva di utilizzo	***-10 ° c ~ +60 ° c***
Dimensioni strumento	***69 x 32 x 16***
Peso strumento	***48g***

RS24 MALOSSI
racing suspensions®

AMMORTIZZATORI

Questa gamma di sospensioni é nata dalla volontà di proporre alla nostra affezionata clientela una serie di prodotti di classe superiore, che garantisca un grande comfort di marcia unitamente ad una sicurezza di guida senza paragoni.

Questi ammortizzatori speciali hanno caratteristiche tecniche che rappresentano la massima espressione tecnologica oggi reperibile sul mercato:

- **RS 24** Ammortizzatore oleopneumatico con regolazione precarico molla e regolazione idraulica in estensione, rigenerabile con pistone bilamellare e compensazione a diaframma.
- **RS 24/10** Ammortizzatore oleopneumatico con regolazione precarico molla e compressione, con serbatoio di compensazione separato che permette un aumento delle quantità dei fluidi interni.
- **RS 24/10-R** Ammortizzatore oleopneumatico ad assetto variabile, con regolazione dell'idraulica in estensione e compressione, compensata da una camera di azoto pressurizzato.

RS24

Articolo	€		Interasse mm
46 7588	255,87	(P)	267
46 7591	230,79	(P)	245
46 7900	222,63	(A)	205
46 8308	248,50	(P)	294
46 8607	149,84	(P)	360
46 8611	219,76	(P)	290
46 9031	456,47	(C)	(P) 294 + (A) 205
4611641	263,94	(P)	410
4612962	258,64	(P)	290
4613055	217,60	(P)	307
4613598	830,00	(P)	316
4617558	178,50	(A)	232
4614615	178,50	(A)	257
4614618	230,52	(P)	336
4615218	254,00	(P)	343
4617065	273,57	(P)	360
4617076	213,00	(A)	275

RS24/10

Articolo	€		Interasse mm
46 8298	357,00	(A)	181
4613081	524,44	(P)	315
4614223	430,00	(P)	330

Opzionali

2911228B € 17,27

Molla ANTERIORE k = 1,6
Molla di serie Malossi : k = 1,4

29 9213B € 17,27

Molla POSTERIORE k = 1,8
Molla di serie Malossi : k = 1,6

Articolo	€		Interasse mm
4612949	508,80	(P)	285
4614245	417,18	(P)	270

RS24/10-R

Articolo	€		Interasse mm
4614236	428,49	(A)	180
4614237	428,82	(P)	290
4614479	814,98	(C)	(P) 290 + (A) 180

Opzionali

2914755B € 21,32

Molla ANTERIORE k = 1,4
Molla di serie Malossi : k = 1,6

2914753B € 21,32

Molla POSTERIORE k = 1,6
Molla di serie Malossi : k = 1,8

Prodotti riservati esclusivamente alle competizioni nei luoghi ad esse destinate secondo le disposizioni delle competenti autorità sportive. Decliniamo ogni responsabilità per l'uso improprio.

(P) posteriore *(A) anteriore* *(C) coppia*

FORCELLE

Questa gamma di sospensioni é nata dalla volontà di proporre alla nostra affezionata clientela una serie di prodotti di classe superiore, che garantisca un grande comfort di marcia unitamente ad una sicurezza di guida senza paragoni.
Queste forcelle speciali hanno caratteristiche tecniche che rappresentano la massima espressione tecnologica oggi reperibile sul mercato:

- ***F32S*** **Forcella** con tubi di scorrimento di Ø 32, regolazione su entrambi gli steli del precarico molla e regolazione della frenatura in compressione
- ***F37R*** **Forcella** con tubi di scorrimento di Ø 37 mm in acciaio speciale rettificati, lappati con riporto di titanio per assicurare una scorrevolezza eccezionale. Gambali in lega speciale di alluminio (Anticorodal) estruso, lavorati dal pieno con macchine a CN ed anodizzati. Attacchi ruota in lega speciale di alluminio ricavati dal pieno per asportazione di trucciolo. Sistema idraulico mono cartuccia con scorrimento su boccole D.U. e boccola paraolio oscillante per limitare a valori bassissimi gli attriti di scorrimento. Regolazione fi ne del precarico molla. Regolazione della frenatura in estensione. Regolazione della frenatura in compressione. Escursione della forcella pari a ben 90 mm.
- ***F38R*** **Tubi di scorrimento** di Ø 36 in acciaio speciale rettificati, lappati con riporto di titanio per assicurare una scorrevolezza eccezionale. Gambali in lega speciale di alluminio (Anticorodal) estruso, lavorati dal pieno con macchine a controllo numerico ed anodizzati. Attacchi ruota in lega speciale di alluminio ricavati dal pieno per asportazione di trucciolo. Sistema idraulico mono cartuccia con scorrimento su boccole D.U. e boccola paraolio oscillante per limitare a valori bassissimi gli attriti di scorrimento regolazione fine del precarico molla. Regolazione della frenatura in estensione e in compressione. Escursione della forcella pari a ben 110 mm.

Tavola delle applicazioni		F32S KIT forcella	€	F37R KIT forcella	€	F38R 2 gambali	€
APRILIA	RS 50 2T LC euro 2 2006-> (DERBI D50B1)	---		---		4612994	933,81
	SR MOTARD 50 2T euro 2	46 9550	591,80	---		---	
DERBI	GPR NUDE 50 2T LC 2004-> (EBS050)	---		---		4612994	933,81
	GPR NUDE 50 2T LC 2006-> (D50B0)	---		---		4612994	933,81
	GPR RACING 50 2T LC 2004-> (EBS050)	---		---		4612994	933,81
	GPR RACING 50 2T LC 2006-> (D50B0)	---		---		4612994	933,81
GILERA	RUNNER 50 2T LC	---		---		---	
	RUNNER FX 125 2T LC	---		4616135	1.165,00	---	
	RUNNER FXR 180 2T LC	---		4616135	1.165,00	---	
	RUNNER PureJet 50 2T LC <-2005	---		---		---	
	RUNNER PureJet 50 2T LC 2006->	4613086	649,03	4616136	1.165,00	---	
	RUNNER SP 50 2T LC <-2005	---		---		---	
	RUNNER SP (carb.) 50 2T LC 2006-> (C451M)	4613086	649,03	4616136	1.165,00	---	
	RUNNER ST 125 4T LC euro 3	4613086	649,03	4616136	1.165,00	---	
	RUNNER ST 200 4T LC euro 3	4613086	649,03	4616136	1.165,00	---	
	RUNNER VX 125 4T LC <-2005	---		4616135	1.165,00	---	
	RUNNER VX 125 4T LC 2006->	4613086	649,03	4616136	1.165,00	---	
	RUNNER VXR 180 4T LC	---		4616135	1.165,00	---	
	RUNNER VXR 200 4T LC <-2005	---		4616135	1.165,00	---	
	RUNNER VXR 200 4T LC 2006->	4613086	649,03	4616136	1.165,00	---	
	STORM 50 2T	46 9550	591,80	---		---	
	TYPHOON 50 2T	46 9550	591,80	---		---	
	TYPHOON 125 2T	46 9550	591,80	---		---	
	TYPHOON X 50 2T	46 9550	591,80	---		---	
	TYPHOON X 125 2T	46 9550	591,80	---		---	
MH	RX R 125 4T LC euro 3 (WR*031)	---		---		4612994	933,81
PEUGEOT	XR7 50 2T LC (MINARELLI AM 6)	---		---		4612994	933,81
PIAGGIO	NRG 50 2T LC	46 9550	591,80	---		---	
	NRG EXTREME 50 2T / 50 2T LC	46 9550	591,80	---		---	
	NRG MC2 50 2T LC	46 9550	591,80	---		---	
	NRG MC3 DD 50 2T LC	46 9550	591,80	---		---	
	NRG MC3 DT 50 2T	46 9550	591,80	---		---	
	NRG Power DT 50 2T (C453M)	46 9550	591,80	---		---	
	NTT 50 2T LC	46 9550	591,80	---		---	
	TYPHOON 50 2T 2007->2010	46 9550	591,80	---		---	
	TYPHOON 50 2T euro 2 2011 (C421M)	46 9550	591,80	---		---	

OLIO MOTORE PER SCOOTER 2T

76 8231S € 72,05

2T OIL SPORT ENGINE (SAE 20W-30)

Specifiche : **API TC - JASO FC**

[6] Flaconi da 1 L
Speciale lubrificante a base sintetica di elevata qualità collaudato su motori da competizione raffreddati sia ad aria che ad acqua, con o senza l'impianto di miscelazione automatica. Idoneo per tutti i tipi di motorizzazioni a 2 tempi, fornisce elevatissime prestazioni. 7.1 Malossi é un lubrificante formulato con additivazioni esenti da ceneri ed in grado di garantire la massima pulizia delle parti interessate, assenza di depositi, forti riduzioni della fumosità.

7616711 € 156,46

NEW

2T OIL TOP RACING FULL SYNT (SAE 40)

Specifiche : **API TC - JASO FC - JSO L-EGD**

[6] Flaconi da 1 L
Sviluppato esclusivamente per motori a 2T da competizione, il 7.1 TOP RACING è formulato utilizzando esteri sintetici che garantiscono eccezionali proprietà antiusura, riducendo gli attriti interni e garantendo costanza di prestazioni nel tempo. 7.1 TOP RACING assicura ai motori da gara superiori caratteristiche di resistenza ai carichi e di pulizia, requisiti necessari per il pieno sviluppo della potenza anche con miscele olio-benzina molto "grasse". 7.1 TOP RACING è particolarmente resistente agli incollaggi delle fasce elastiche ed alla formazione di residui sulle candele, aiutando così il motore a sviluppare il massimo della potenza per tutta la durata della gara. Il prodotto forma un velo resistente tra cilindro, pistone e fascia, prolungando la vita del motore. Può essere miscelato con qualsiasi tipo di benzina, in ogni periodo dell'anno, senza nessun problema di miscelazione e di stabilità della miscela.

76 8230S € 104,84

2T OIL RACING FULL SYNT (SAE 20W-30)

Specifiche : **API TC - JASO FC**

[6] Flaconi da 1 L
Dall'esperienza Malossi nelle competizioni nasce un prodotto innovativo per motori 2 tempi ad alte prestazioni. 7.1 Malossi é un lubrificante 100% sintetico formulato con basi di sintesi di elevatissima qualità ed additivi accuratamente selezionati, per fornire elevatissime prestazioni senza trascurare la tutela ambientale. Specificatamente formulata per veicoli da competizione con o senza miscelatore separato.
7.1 Malossi garantisce:
- Elevato rendimento del motore.
- Riduzioni delle usure degli organi interessati e conseguentemente una maggiore durata del veicolo.
- Bassissimo livello di incrostazione e depositi nella camera di scoppio e allo scarico.
- Impedisce l'incollaggio dei segmenti garantendo una perfetta tenuta della compressione nel tempo.
- Forti riduzioni della fumosità allo scarico.

Prodotti riservati esclusivamente alle competizioni nei luoghi ad esse destinate secondo le disposizioni delle competenti autorità sportive. Decliniamo ogni responsabilità per l'uso improprio.

RACING FILTER OIL FULL SYNT

7617078 [12] Flaconi da 0,25 L

€ 62,01

LUBRIFICANTE SINTETICO PER TRATTAMENTO FILTRI ARIA

Trattamento superficiale di elevata tecnologia sviluppato per aumentare l'efficienza dei filtri aria.
Biodegradabile oltre il 90%.
Contiene additivi ad elevata polarità che conferiscono adesività superiore, impedendo il passaggio di sabbia, polvere ed acqua senza alterare il passaggio dell'aria. Sviluppato per fornire protezione al motore anche nelle più severe condizioni di esercizio.
Riduce il rischio di rotture e contribuisce al prolungamento della vita del motore. Esente da solventi clorurati, non danneggia i materiali costituenti il filtro.

APPLICAZIONE:
Utilizzare un normale sgrassante / detergente asportabile con acqua per la normale pulizia del filtro.
Risciacquare con acqua e lasciare asciugare.
Immergere nel lubrificante sintetico per trattamento filtri aria, rimuovere il prodotto in eccesso e lasciare asciugare permettendo la formazione di un velo lubrificante prima di reinstallare il filtro ed avviare il motore.

FLUIDO FRENI

7613465 ***€ 51,08***

SPORT BRAKE FLUID (DOT 4)

[12] Flaconi da 0,25 L
FLUIDO FRENI.
Liquido per freni completamento sintetico, per scooter e moto, con additivi concepiti per proteggere tutti i componenti dell'impianto frenante e le parti in gomma.
Questo fluido garantisce straordinarie prestazioni frenanti sia alle basse che alle alte velocità.

7613467 ***€ 67,00***

RACING BRAKE FLUID FULL SYNT (DOT4+)

[12] Flaconi da 0,25 L
FLUIDO FRENI.
Liquido per freni completamento sintetico, per scooter e moto, con additivi concepiti per proteggere tutti i componenti dell'impianto frenante e le parti in gomma.
Questo fluido garantisce straordinarie prestazioni frenanti sia alle basse che alle alte velocità.

OLIO INGRANAGGI

7613471 € 58,87

RACING GEAR OIL FULL SYNT (SAE 75W-90)

[12] Flaconi da 0,25 L **€ 56,07**
OLIO INGRANAGGI
Lubrificante sintetico per ingranaggi di scooter e moto da competizione. Possiede un elevatissimo Indice di Viscosità naturale ed eccellente resistenza al taglio, oltre ad una superiore resistenza ai carichi. I lubrificanti sintetici utilizzati per la formulazione hanno resistenza all'ossidazione fino a 3 volte superiore rispetto agli oli minerali convenzionali, e contribuiscono così al prolungamento della vita utile del lubrificante anche se sottoposto a condizioni estremamente severe. In combinazione, il basso coefficiente di attrito porta ad una riduzione dei fenomeni di usura e pitting sui denti degli ingranaggi. Le eccellenti caratteristiche E.P. e la bassa viscosità contribuiscono a preservare i componenti del cambio.

7613469 € 52,10

SPORT GEAR OIL (SAE 80W-90)

[12] Flaconi da 0,25 L
OLIO INGRANAGGI
Olio di formulazione avanzata per cambio e trasmissione. Contiene additivi E.P. che proteggono i componenti della trasmissione anche quando sottoposti a carichi estremamente elevati, e forniscono protezione dall'usura per periodi molto lunghi. Riducendo il trascinamento e l'attrito dovuti alla viscosità, assicura cambi di marcia precisi e silenziosi contenendo usura e perdite di potenza della trasmissione. L'eccellente stabilità termica consente di sopportare le sollecitazioni che si generano in tutte le condizioni climatiche. Il prodotto può essere impiegato anche su frizioni a bagno d'olio. Assicura prestazioni superiori e previene il surriscaldamento dei componenti del cambio in maniera notevolmente migliore rispetto ad un convenzionale olio minerale. Utilizzare il prodotto ove è raccomandato un olio SAE 85W o 90W (cambio)

Prodotti riservati esclusivamente alle competizioni nei luoghi ad esse destinate secondo le disposizioni delle competenti autorità sportive. Decliniamo ogni responsabilità per l'uso improprio.

MHR GREASE
per TORQUE DRIVE MALOSSI

7615375S ***€ 46,80***

MALOSSI 7.1 GREASE MRG MHR

[6] Tubetti da 40 gr

Consigliato per gli impieghi più estremi o dove le temperature di esercizio arrivano a 160°.

Descrizione

Il MALOSSI 7.1 GREASE MRG MHR è un grasso di elevatissima qualità, formulato utilizzando una combinazione di oli base minerali e sintetici, addensati con saponi di litio complesso ed additivati con un bilanciato pacchetto di agenti antiossidanti, antiruggine, antiusura ed E.P.
La composizione chimica conferisce superiori proprietà di resistenza all'ossidazione ed alle sollecitazioni termiche e meccaniche anche in condizioni operative estremamente gravose.
Il MALOSSI 7.1 GREASE MRG MHR è indicato per la lubrificazione di variatori e correttori di coppia per scooter, operanti in severe condizioni di carico e di temperatura; in particolare garantisce nell'accoppiamento mozzo-boccola una perfetta e continua lubrificazione con intervalli di manutenzione maggiori.

Specifiche

Raccomandato per soddisfare le seguenti specifiche:
- ISO 6743-9 L-XCCEB 2/1
- DIN 51502 KP 2/1 P –30

Vantaggi

- Eccellente idrorepellenza e stabilità all'azione dell'acqua.
- Elevatissimo punto di goccia.
- Eccezionale pompabilità.
- Più lunghi intervalli di rilubrificazione, che si traducono in una maggiore economia di esercizio.
- Validissime caratteristiche di protezione anticorrosiva degli organi lubrificati.

Caratteristiche tecniche			
Proprietà	***U. M.***	***Valore***	***Metodo***
Consistenza NLGI		2	DIN 51818
Aspetto		Pomatoso	Visivo
Colore		Marrone chiaro	Visivo
Penetrazione lavorata	mm/10	280 / 310	DIN ISO 2137
Punto di goccia	°C	> 250	IP 396 / 93
Corrosione su acciaio (EMCOR Test, 3% NaCl)	Grado	0 – 0 2 – 2	DIN 51802
Corrosione su rame, 24 ore a 140°C	Grado	< 2	DIN 51811
Separazione olio, 7 giorni a 40°C	%	1 – 3	DIN 51817
Resistenza al dilavamento dell'acqua	Livello	1 – 90	DIN 51807 – 1
Campo temperature di esercizio	°C	-0,188	DIN 51825
Resistenza all'ossidazione	bar	< 0,5	DIN 51808
Olio base, tipo		Olio minerale / PAO	
Viscosità olio base, mm^2/s	40°C	2800	DIN 51562 – 1
	100°C	22	

Prezzi IVA ESCLUSA

MHR MALOSSI HYPER RACING

Scooter 50

Cilindro TEAM e albero motore da UTILIZZARE ESCLUSIVAMENTE INSIEME

		APRILIA			
		AREA 51	RALLY	RALLY	SCARABEO STREET
			(MINARELLI)	(MINARELLI)	(PIAGGIO)
		50 2T LC	50 2T	50 2T LC	50 2T
	CILINDRO+TESTA Ø 40 (spinotto)	31 8559 1 € 250,00 (10)	31 8403 1 € 184,06 (10)	31 8559 1 € 250,00 (10)	31 8862 € 190,84 (12)
	CILINDRO+TESTA Ø 47-47,6 (spinotto)	31 8460 € 301,54 Ø 47,6 (12)	31 8440 € 284,47 Ø 47,6 (12)	31 8460 € 301,54 Ø 47,6 (12)	31 8398 € 284,47 Ø 47,6 (12)
	CILINDRO+TESTA Ø 47,6 TEAM Replica (spinotto)	-	-	-	-
	ALBERO MOTORE RHQ SP. Ø 12 CORSA 39 mm BIELLA 80	53 8009 € 185,00	53 8009 € 185,00	53 8009 € 185,00	53 7600 € 185,00
	CILINDRO+TESTA Ø 40 TEAM	3111511 € 327,13	-	-	31 8881 *38* € 198,70
	CILINDRO+TESTA Ø 47,6 TEAM - TEAM 2 CORSA 39 mm	3115390 € 415,00	-	-	-
	CILINDRO+TESTA Ø 50 BIG BORE CORSA 39 mm BIELLA 85	-	-	-	-
	ALBERO MOTORE RHQ SP. Ø 12 CORSA 39 mm BIELLA 85 - 80	53 8855 € 203,04 53 8009 € 185,00	-	*75*	53 9212 € 302,26
	ALBERO MOTORE RHQ SP. Ø 12 - 13 TEAM CORSA 39 mm BIELLA 85 - 80	5315973 € 480,00 *74* 5314548 € 465,00 *74*	-	*75*	5316005 *39* € 478,00
	CILINDRO+TESTA Ø 50 BIG BORE CORSA 44 mm BIELLA 85	-	-	-	-
	ALBERO MOTORE RHQ SP. Ø 13 BIG BORE CORSA 44 mm BIELLA 85	5313275 *79* € 450,00	-	-	-
	CILINDRO+TESTA Ø 52 BIG BORE testa rossa CORSA 44 mm BIELLA 90	3115374 € 430,00	-	-	-
	ALBERO MOTORE RHQ SP. Ø 13 TEAM CORSA 44 mm BIELLA 90	5316039 *79* € 506,00	-	-	-
	CUSCINETTI RADIALI	PG.69	PG.69	PG.69	6614105EA € 82,00
	SCOOTER RACING Ø 40	-	-	-	-
	SCOOTER RACING Ø 47 - 47,6	-	32 7562 € 266,00	32 7562 € 266,00	32 9834 € 377,08
	SCOOTER RACING Ø 47,6 TEAM 2	-	3214763 € 366,18	3214763 € 366,18	-
	SCOOTER RACING Ø 47,6 TEAM 3	3216832 € 366,18	-	-	-
	SCOOTER RACING Ø 50 BIG BORE 2 Ø 50 CORSA 39 - 44 mm	3215198 € 366,18	-	-	-
	SCOOTER RACING Ø 52 BIG BORE Ø 52 CORSA 44 mm	3216827 € 366,18	-	-	-
	IMPIANTI ALIMENTAZIONE PHBG Ø 19	1611021 € 139,75	1611021 € 139,75	1611021 € 139,75	1611021 € 139,75
	PHBG Ø 19 TEAM	1611021.T € 240,68	1611021.T € 240,68	1611021.T € 240,68	1611021.T € 240,68
	PHBG Ø 21 TEAM	1613890.T0 € 216,92	1613890.T0 € 216,92	1613890.T0 € 216,92	1613890.T0 € 216,92
	PHBL Ø 25	1611013 € 245,00	-	1611013 € 245,00	-
	VHST Ø 28 TEAM	1614022 € 294,00	1614022 € 294,00	1614022 € 294,00	1613766 € 294,00
	COLLETTORI Ø 22 x 24,5 GOMMA	0213222B € 52,50	0213222B € 52,50	0213222B € 52,50	-
	FKM	0213661B € 65,10	0213661B € 65,10	0213661B € 65,10	02 9732B € 65,10
	COLLETTORI Ø 22 x 28 GOMMA	02 8857B € 52,50	02 8857B € 52,50	02 8857B € 52,50	02 8856B € 52,50
	FKM	0213662B € 65,10	0213662B € 65,10	0213662B € 65,10	02 9441B € 65,10
	COLLETTORI X360 Ø 22 x 24,5 FKM	2014524 € 52,02	2014524 € 52,02	2014524 € 52,02	2014520 € 52,02
	Ø 22 x 28 FKM	2014525 € 52,02	2014525 € 52,02	2014525 € 52,02	2014519 € 52,02
	Ø 30 x 35 FKM	2013847 € 52,02	2013847 € 52,02	2013847 € 52,02	2013802 € 52,02
	VALVOLA LAMELLARE IN CARBONIO	2711817.C0 € 52,25 VL14	2711817.C0 € 52,25 VL14	2711817.C0 € 52,25 VL14	27 9490.C0 € 52,25 VL13
	VALVOLA LAMELLARE IN CARBONIO TEAM	-	-	-	2713719.C0 *19* € 57,68 VL16
	DIGITRONIC EPROM CENTRALINA ELETTRONICA DIGITALE	-	-	-	55 9002 € 189,75
	ACCENSIONE ROTORE INTERNO ACCENSIONE ROTORE INTERNO TEAM	5515002 € 350,00	5515002 € 350,00	5515002 € 350,00	5517826 € 350,00

19 - per il MONTAGGIO MODIFICARE il CARTER MOTORE
38 - NON E' Testa SCOMPONIBILE
39 - CONSIGLIAMO L'USO dei CUSCINETTI : 6614105EA € 82,00
73 - INTERVENTI SUL CARTER motore : BARENATURA - CONSIGLIAMO L'USO dei cuscinetti 6614105EA

Prodotti riservati esclusivamente alle competizioni nei luoghi ad esse destinate secondo le disposizioni delle competenti autorità sportive. Decliniamo ogni responsabilità per l'uso improprio.

APRILIA

SONIC	SONIC	SPORTCITY ONE STREET euro 2	SR 1994->	SR (carb.) 2004->	SR NETSCAPER	SR euro 4	SR R (carb.)
				(PIAGGIO)	(MINARELLI)	(PIAGGIO CA81M)	(PIAGGIO)
50 2T	50 2T LC	50 2T	50 2T	50 2T LC	50 2T LC	50 2T LC	50 2T LC
31 8403 1 € 184,06 (10)	31 8559 1 € 250,00 (10)	31 8862 € 190,84 (12)	31 8403 1 € 184,06 (10)	-	31 8559 1 € 250,00 (10)	-	-
31 8440 € 284,47 Ø 47,6 (12)	31 8460 € 301,54 Ø 47,6 (12)	31 8398 € 284,47 Ø 47,6 (12)	31 8440 € 284,47 Ø 47,6 (12)	31 8455 € 301,54 Ø 47,6 (12)	31 8460 € 301,54 Ø 47,6 (12)	31 8455 € 301,54 Ø 47,6 (12)	31 8455 € 301,54 Ø 47,6 (12)
-	-	-	-	-	-	-	-
53 8009 € 185,00	53 8009 € 185,00	53 7600 € 185,00	53 8009 € 185,00	53 7600 € 185,00	53 8009 € 185,00	53 7600 € 185,00	53 7600 € 185,00
-	3111511 € 327,13	31 8881 *38* € 198,70	-	31 8884 € 302,14	3111511 € 327,13	31 8884 € 302,14	31 8884 € 302,14
-	3115390 € 415,00	-	-	3115349 € 415,00	3115390 € 415,00	3115349 € 415,00	3115349 € 415,00
-	-	-	-	3113030 € 367,50	-	3113030 € 367,50	3113030 € 367,50
-	53 8855 € 203,04 53 8009 € 185,00	53 9212 € 302,26	-	53 9212 € 302,26	53 8855 € 203,04 53 8009 € 185,00	53 9212 € 302,26	53 9212 € 302,26
-	5315973 € 480,00 *74* 5314548 € 465,00 *74*	5316005 *39* € 478,00	-	5316005 *39* € 478,00	5315973 € 480,00 *74* 5314548 € 465,00 *74*	5316005 *39* € 478,00	5316005 *39* € 478,00
-	-	-	-	3113042 € 367,50	-	3113042 € 367,50	3113042 € 367,50
-	5313275 *79* € 450,00	-	-	5313270 *73* € 450,00	5313275 *79* € 450,00	5313270 *73* € 450,00	5313270 *73* € 450,00
-	3115374 € 430,00	-	-	3115385 € 430,00	3115374 € 430,00	3115385 € 430,00	3115385 € 430,00
-	5316039 *79* € 506,00	-	-	5316029 € 465,00	5316039 *79* € 506,00	5316029 € 465,00	5316029 € 465,00
PG.69	PG.69	6614105EA € 82,00	PG.69	6614105EA € 82,00	PG.69	6614105EA € 82,00	6614105EA € 82,00
-	-	-	-	-	-	-	-
-	-	32 9834 € 377,08	32 7562 € 266,00	-	-	-	-
3214763 € 366,18	3214763 € 366,18	-	3214763 € 366,18	-	3214763 € 366,18	-	-
-	3216832 € 366,18	-	-	3215341 € 366,18	3216832 € 366,18	-	3215341 € 366,18
-	3215198 € 366,18	-	-	3215134 € 366,18	3215198 € 366,18	-	3215134 € 366,18
-	3216827 € 366,18	-	-	3216158 € 366,18	3216827 € 366,18	-	3216158 € 366,18
1611021 € 139,75	1611021 € 139,75	1611021 € 139,75	1611021 € 139,75	1611023 € 132,14	1611021 € 139,75	1611023 € 132,14	1611023 € 132,14
1611021.T € 240,68	1611021.T € 240,68	1611021.T € 240,68	1611021.T € 240,68	1611021.T € 240,68	1611021.T € 240,68	1611021.T € 240,68	1611021.T € 240,68
1613890.T0 € 216,92	1613890.T0 € 216,92	1613890.T0 € 216,92	1613890.T0 € 216,92	1613890.T0 € 216,92	1613890.T0 € 216,92	1613890.T0 € 216,92	1613890.T0 € 216,92
1611013 € 245,00	1611013 € 245,00	1611009 € 217,99	1611013 € 245,00	1611009 € 217,99	1611013 € 245,00	1611009 € 217,99	1611009 € 217,99
1614022 € 294,00	1614022 € 294,00	1613766 € 294,00	1614022 € 294,00	1613766 € 294,00	1614022 € 294,00	1613766 € 294,00	1613766 € 294,00
0213222B € 52,50	0213222B € 52,50	-	0213222B € 52,50	-	0213222B € 52,50	-	-
0213661B € 65,10	0213661B € 65,10	02 9732B € 65,10	0213661B € 65,10	02 9732B € 65,10	0213661B € 65,10	02 9732B € 65,10	02 9732B € 65,10
02 8857B € 52,50	02 8857B € 52,50	02 8856B € 52,50	02 8857B € 52,50	02 8856B € 52,50	02 8857B € 52,50	02 8856B € 52,50	02 8856B € 52,50
0213662B € 65,10	0213662B € 65,10	02 9441B € 65,10	0213662B € 65,10	02 9441B € 65,10	0213662B € 65,10	02 9441B € 65,10	02 9441B € 65,10
2014524 € 52,02	2014524 € 52,02	2014520 € 52,02	2014524 € 52,02	2014520 € 52,02	2014524 € 52,02	2014520 € 52,02	2014520 € 52,02
2014525 € 52,02	2014525 € 52,02	2014519 € 52,02	2014525 € 52,02	2014519 € 52,02	2014525 € 52,02	2014519 € 52,02	2014519 € 52,02
2013847 € 52,02	2013847 € 52,02	2013802 € 52,02	2013847 € 52,02	2013802 € 52,02	2013847 € 52,02	2013802 € 52,02	2013802 € 52,02
2711817.C0 € 52,25 VL14	2711817.C0 € 52,25 VL14	27 9490.C0 € 52,25 VL13	2711817.C0 € 52,25 VL14	27 9490.C0 € 52,25 VL13	2711817.C0 € 52,25 VL14	27 9490.C0 € 52,25 VL13	27 9490.C0 € 52,25 VL13
-	-	2713719.C0 *19* € 57,68 VL16	-	2713719.C0 *19* € 57,68 VL16	-	2713719.C0 *19* € 57,68 VL16	2713719.C0 *19* € 57,68 VL16
-	-	55 9002 € 189,75	-	55 9002 € 189,75	-	-	55 9002 € 189,75
5515002 € 350,00	5515002 € 350,00	5517826 € 350,00	5515002 € 350,00	5515001 € 350,00	5515002 € 350,00	-	5515001 € 350,00

74 - ABBINARE SOLO CON gr. term. 3112642 E CON multivar 5112800 o (5115823 + KIT 2015832)
75 - SOLO per modello CROSS: CILINDRO Malossi 3113262 € 357,72 CON ALBERO 53 8855 € 188,00 o 5315973 € 480,00
79 - INTERVENTI SUL CARTER motore : BARENATURA

Prezzi IVA ESCLUSA

MHR MALOSSI HYPER RACING

Scooter 50

	APRILIA			
	AREA 51	RALLY	RALLY	SCARABEO STREET
con MOTORE		(MINARELLI)	(MINARELLI)	(PIAGGIO)
	50 2T LC	50 2T	50 2T LC	50 2T
MULTIVAR VARIATORE	5113161 € 86,10	5113161 € 86,10	5113161 € 86,10	-
MULTIVAR TEAM VARIATORE	-	-	-	5112645 € 81,88
X K BELT CINGHIA	6117010 € 27,80	6117010 € 27,80	6117010 € 27,80	61 9535 € 28,72
VENTILVAR SEMIPULEGGIA	61 7152 € 21,71	61 7152 € 21,71	61 7152 € 21,71	6113416B *59* € 36,72
TORSION CONTROLLER	2512827 € 4,45	2512827 € 4,45	2512827 € 4,45	2512828 € 4,45
TORQUE DRIVER CORRETTORE DI COPPIA	61 9223 € 95,61	61 8312 (Ø 33) € 85,57 61 9223 (Ø 34) € 85,57	61 8312 (Ø 33) € 85,57 61 9223 (Ø 34) € 85,57	61 9100 € 90,70
DELTA CLUTCH FRIZIONE **REGOLABILE**	52 9451 € 77,89	52 7643 (Ø 105) € 77,89 52 9451 (Ø 107) € 77,89	52 7643 (Ø 105) € 77,89 52 9451 (Ø 107) € 77,89	52 7880 € 77,89
WING CLUTCH BELL CAMPANA FRIZIONE (ANELLO ALETTATO)	7714313 € 98,22 Ø 107	7714313 € 98,22 Ø 107	7714313 € 98,22 Ø 107	7714147 € 98,22 Ø 107
DELTA SYSTEM MHR CAMPANA + FRIZIONE REGOLABILE	5214739 € 160,00	5214739 € 160,00	5214739 € 160,00	5214738 € 160,00
ROLLER CRANKCASE CARTER INGRANAGGI	2515482 € 97,85	2515482 € 97,85	2515482 € 97,85	-
TEAM	-	-	-	-
ALBERO PERNO RUOTA	6714748 € 60,18	6714748 € 60,18	6714748 € 60,18	6714530 € 69,00
INGRANAGGI HTQ PRIMARI	6714039 € 57,67 z 13/44	6714039 € 57,67 z 13/44	6714039 € 57,67 z 13/44	-
INGRANAGGI HTQ (PIAGGIO) PRIMARI CALETTAMENTO Ø 17	-	-	-	-
CALETTAMENTO Ø 18	-	-	-	-
INGRANAGGI HTQ SECONDARI CAL. FORZATO Ø 17	6714774 z 15/42 € 70,00 6714775 z 14/43 € 67,32	-	-	6711135 *PG* € 65,00 z 15/55
CAL. DENTATO Ø 17 (PG. 241)	-	-	-	-
CALETTAMENTO Ø 18	-	-	-	-
SECOND ROLLER GEAR (CALETTAMENTO)	-	-	-	-
COMPLESSIVO **OVER RANGE / OVER RANGE ALUMINUM**	6112811 € 290,00 6115821 € 390,00	6112811 € 290,00 6115821 € 390,00	6112811 € 290,00 6115821 € 390,00	-
1 **MULTIVAR / ALUMINUM** VARIATORE	5112800 € 96,30 5115823 € 96,30 (*56*)	5112800 € 96,30 5115823 € 96,30	5112800 € 96,30 5115823 € 96,30	-
2 **X K BELT** CINGHIA	6115822 € 48,00	6115822 € 48,00	6115822 € 48,00	-
2 **X K BELT TEAM / ALUMINUM**	6115822 € 48,00	6115822 € 48,00	6115822 € 48,00	-
3 **REAR PULLEY SYSTEM / ALUMINIUM** PULEGGIA POSTERIORE	61 9733 € 170,82 6114590 € 275,31	61 9733 € 170,82 6114590 € 275,31	61 9733 € 170,82 6114590 € 275,31	-
WHOOP DISC DISCO FRENO ANTERIORE	-	6212603 € 79,00 1995->	6212603 € 79,00 1996->	-
WHOOP DISC DISCO FRENO POSTERIORE	-	-	-	-
BRAKE PADS MHR ANTERIORI PASTIGLIE FRENO ORGANICHE	6215080 € 6,87 1998->	6215080 € 6,87 1995->	6215080 € 6,87 1996->	6215080 € 6,87
BRAKE PADS MHR SYNT ANTERIORI PASTIGLIE FRENO SINTERIZZATE	6215007 € 11,96 1998->	6215007 € 11,96 1998->	6215007 € 11,96 1996->	6215007 € 11,96
BRAKE PADS MHR POSTERIORI PASTIGLIE FRENO ORGANICHE	6215080 € 6,87 1998->	-	6215080 € 6,87 1996->	-
BRAKE PADS MHR SYNT POSTERIORI PASTIGLIE FRENO SINTERIZZATE	6215007 € 11,96 1998->	-	6215007 € 11,96 1996->	-
RADIATORE / RADIATORE TEAM	-	-	-	-
RS24/10 - RS24/10-R AMMORTIZZATORE ANTERIORE	-	-	-	-
RS24/10 - RS24/10-R AMMORTIZZATORE POSTERIORE	-	4614223 € 430,00	4614223 € 430,00	-
RS24/10-R ANTERIORE + POSTERIORE	-	-	-	-

I componenti del gruppo OVER RANGE devono essere montati COMPLESSIVAMENTE

59 - ESCLUDE l' AVVIAMENTO elettrico
PG - SPECIFICHE nella PAGINA indicata nel TITOLO della RIGA
66 - NON utilizzare SU VEICOLO CON INGRANAGGI PRIMARI ORIGINALI

Prodotti riservati esclusivamente alle competizioni nei luoghi ad esse destinate secondo le disposizioni delle competenti autorità sportive. Decliniamo ogni responsabilità per l'uso improprio.

APRILIA

SONIC	SONIC	SPORTCITY ONE STREET euro 2	SR 1994->	SR (carb.) 2004->	SR NETSCAPER	SR euro 4	SR R (carb.)
				(PIAGGIO)	(MINARELLI)	(PIAGGIO CA81M)	(PIAGGIO)
50 2T ☢	50 2T LC	50 2T ☢	50 2T ☢	50 2T LC	50 2T LC	50 2T LC	50 2T LC
5113161 € 86,10	5113161 € 86,10	-	5113161 € 86,10	-	5113161 € 86,10	-	-
-	-	5112645 € 81,88	-	5112645 € 81,88	-	5112645 € 81,88	5112645 € 81,88
6117087 € 27,80	6117087 € 27,80	61 9535 € 28,72	6117010 € 27,80	6115668 € 44,88	6117010 € 27,80	6115668 € 44,88	6115668 € 44,88
61 7152 € 21,71	61 7152 € 21,71	6113416B *59* € 36,72	61 7152 € 21,71	6113416B *59* € 36,72	61 7152 € 21,71	6113416B *59* € 36,72	6113416B *59* € 36,72
2512827 € 4,45	2512827 € 4,45	2512828 € 4,45	2512827 € 4,45	2512828 € 4,45	2512827 € 4,45	2512828 € 4,45	2512828 € 4,45
61 9223 € 95,61	61 9223 € 95,61	61 9100 € 90,70	61 8312 (Ø 33) € 85,57 61 9223 (Ø 34) € 85,57	61 9100 € 90,70	61 9223 € 95,61	61 9100 € 90,70	61 9100 € 90,70
52 9451 € 77,89	52 9451 € 77,89	52 7880 € 77,89	52 7643 (Ø 105) € 77,89 52 9451 (Ø 107) € 77,89	52 7880 € 77,89	52 9451 € 77,89	52 7880 € 77,89	52 7880 € 77,89
7714313 € 98,22 Ø 107	7714313 € 98,22 Ø 107	7714147 € 98,22 Ø 107	-	7714147 € 98,22 Ø 107	7714313 € 98,22 Ø 107	7714147 € 98,22 Ø 107	7714147 € 98,22 Ø 107
5214739 € 160,00	5214739 € 160,00	5214738 € 160,00	-	5214738 € 160,00	5214739 € 160,00	5214738 € 160,00	5214738 € 160,00
-	-	-	2515482 € 97,85	2514521 *66* € 97,85	2515482 € 97,85	2514521 *66* € 97,85	2514521 *66* € 97,85
-	-	-	-	2514603 *66* € 97,85	-	2514603 *66* € 97,85	2514603 *66* € 97,85
-	-	6714530 € 69,00	6714748 € 60,18	6714530 € 69,00	6714748 € 60,18	6714530 € 69,00	6714530 € 69,00
67 7014 € 75,00 z 15/41	67 7014 € 75,00 z 15/41	-	6714039 € 57,67 z 13/44	-	6714039 € 57,67 z 13/44	-	-
-	-	-	-	67 9080 z 14/39 € 65,00 6713339 z 15/38 € 61,71	-	67 9080 z 14/39 € 65,00 6713339 z 15/38 € 61,71	67 9080 z 14/39 € 65,00 6713339 z 15/38 € 61,71
-	-	-	-	-	-	-	-
-	-	6711135 € 65,00 z 15/55	6714774 z 15/42 € 70,00 6714775 z 14/43 € 67,32	67 9966 € 70,00 z 13/48	6714774 z 15/42 € 70,00 6714775 z 14/43 € 67,32	67 9966 € 70,00 z 13/48	67 9966 € 70,00 z 13/48
-	-	-	-	-	-	-	-
-	-	-	-	-	-	-	-
-	-	-	-	67 9967 € 71,36 z 13/48 (17)	-	67 9967 € 71,36 z 13/48 (17)	67 9967 € 71,36 z 13/48 (17)
6112812 € 290,00 6116249 € 390,00	6112812 € 290,00 6116249 € 390,00	-	6112811 € 290,00 6115821 € 390,00	6114219 € 280,00 6115781 € 390,00	6112811 € 290,00 6115821 € 390,00	6114219 € 280,00 6115781 € 390,00	6114219 € 280,00 6115781 € 390,00
5112800 € 96,30 5115823 € 96,30	5112800 € 96,30 5115823 € 96,30 (*56*)	-	5112800 € 96,30 5115823 € 96,30	5112645 € 81,88 5115644 € 96,30	5112800 € 96,30 5115823 € 96,30 (*56*)	5112645 € 81,88 5115644 € 96,30	5112645 € 81,88 5115644 € 96,30
6111108 € 27,80	6111108 € 27,80	-	6115822 € 48,00	6115668 € 44,88	6115822 € 48,00	6115668 € 44,88	6115668 € 44,88
-	-	-	6115822 € 48,00	6115668 € 44,88	6115822 € 48,00	6115668 € 44,88	6115668 € 44,88
6111121 € 169,52 6115991 € 275,31	6111121 € 169,52 6115991 € 275,31	-	61 9733 € 170,82 6114590 € 275,31	6113101 € 174,40 6114582 € 275,31	61 9733 € 170,82 6114590 € 275,31	6113101 € 174,40 6114582 € 275,31	6113101 € 174,40 6114582 € 275,31
-	-	-	6212603 € 79,00 <-1996	6212603 € 79,00	6212603 € 79,00 1993->	6212603 € 79,00	6212603 € 79,00
-	-	-	-	-	-	-	-
6215080 € 6,87 1997->	6215080 € 6,87 1997->	-	62 9083 € 6,20	62 9083 € 6,20	62 9083 1993->96 € 6,20 6215080 1997-> € 6,87	62 9083 € 6,20 <-1996	62 9083 € 6,20
6215007 € 11,96 1997->	6215007 € 11,96 1997->	-	6215008 € 11,96 <-1996	6215008 € 11,96	6215007 1997-> € 11,96 6215008 1993->96 € 11,96	6215008 € 11,96	6215008 € 11,96
-	-	-	-	-	6215080 € 6,87 1997->	-	-
-	-	-	-	6215019 € 16,64	6215007 € 11,96 1997->	6215019 € 16,64	6215019 € 16,64
-	-	-	-	-	-	-	-
-	-	-	-	-	-	-	-
-	-	-	4614223 € 430,00	4614223 € 430,00	4614223 € 430,00	4614223 € 430,00	4614223 € 430,00
-	-	-	-	-	-	-	-

Prezzi IVA ESCLUSA

MHR MALOSSI HYPER RACING

Scooter 50

Cilindro TEAM e albero motore da UTILIZZARE ESCLUSIVAMENTE INSIEME

		APRILIA			
		SR RACING (MINARELLI)	SR REPLICA <-1999	SR STEALTH (MINARELLI)	SR Street euro 2
		50 2T LC	50 2T LC	50 2T LC	50 2T LC
CILINDRO+TESTA	Ø 40 (spinotto)	31 8559 1 € 250,00 (10)	31 8559 1 € 250,00 (10)	31 8559 1 € 250,00 (10)	-
CILINDRO+TESTA	Ø 47-47,6 (spinotto)	31 8460 € 301,54 Ø 47,6 (12)	31 8460 € 301,54 Ø 47,6 (12)	31 8460 € 301,54 Ø 47,6 (12)	31 8455 € 301,54 Ø 47,6 (12)
CILINDRO+TESTA TEAM Replica	Ø 47,6 (spinotto)	-	-	-	-
ALBERO MOTORE RHQ	SP. Ø 12 CORSA 39 mm BIELLA 80	53 8009 € 185,00	53 8009 € 185,00	53 8009 € 185,00	53 7600 € 185,00
CILINDRO+TESTA TEAM	Ø 40	3111511 € 327,13	3111511 € 327,13	3111511 € 327,13	31 8884 € 302,14
CILINDRO+TESTA TEAM - TEAM 2	Ø 47,6 CORSA 39 mm	3115390 € 415,00	3115390 € 415,00	3115390 € 415,00	3115349 € 415,00
CILINDRO+TESTA BIG BORE	Ø 50 CORSA 39 mm BIELLA 85	-	-	-	3113030 € 367,50
ALBERO MOTORE RHQ	SP. Ø 12 CORSA 39 mm BIELLA 85 - 80	53 8855 € 203,04 53 8009 € 185,00	53 8855 € 203,04 53 8009 € 185,00	53 8855 € 203,04 53 8009 € 185,00	53 9212 € 302,26
ALBERO MOTORE RHQ TEAM	SP. Ø 12 - 13 CORSA 39 mm BIELLA 85 - 80	5315973 € 480,00 *74* 5314548 € 465,00 *74*	5315973 € 480,00 *74* 5314548 € 465,00 *74*	5315973 € 480,00 *74* 5314548 € 465,00 *74*	5316005 *39* € 478,00
CILINDRO+TESTA BIG BORE	Ø 50 CORSA 44 mm BIELLA 85	-	-	-	3113042 € 367,50
ALBERO MOTORE RHQ BIG BORE	SP. Ø 13 CORSA 44 mm BIELLA 85	5313275 *79* € 450,00	5313275 *79* € 450,00	5313275 *79* € 450,00	5313270 *73* € 450,00
CILINDRO+TESTA BIG BORE testa rossa	Ø 52 CORSA 44 mm BIELLA 90	3115374 € 430,00	3115374 € 430,00	3115374 € 430,00	3115385 € 430,00
ALBERO MOTORE RHQ TEAM	SP. Ø 13 CORSA 44 mm BIELLA 90	5316039 *79* € 506,00	5316039 *79* € 506,00	5316039 *79* € 506,00	5316029 € 465,00
CUSCINETTI RADIALI		PG.69	PG.69	PG.69	6614105EA € 82,00
SCOOTER RACING	Ø 40	-	-	-	-
SCOOTER RACING	Ø 47 - 47,6	-	-	-	-
SCOOTER RACING TEAM 2	Ø 47,6	3214763 € 366,18	3214763 € 366,18	3214763 € 366,18	-
SCOOTER RACING TEAM 3	Ø 47,6	3216832 € 366,18	3216832 € 366,18	3216832 € 366,18	3215341 € 366,18
SCOOTER RACING BIG BORE 2 Ø 50	Ø 50 CORSA 39 - 44 mm	3215198 € 366,18	3215198 € 366,18	3215198 € 366,18	3215134 € 366,18
SCOOTER RACING BIG BORE Ø 52	Ø 52 CORSA 44 mm	3216827 € 366,18	3216827 € 366,18	3216827 € 366,18	3216158 € 366,18
IMPIANTI ALIMENTAZIONE	PHBG Ø 19	1611021 € 139,75	1611021 € 139,75	1611021 € 139,75	1611023 € 132,14
	PHBG Ø 19 TEAM	1611021.T € 240,68	1611021.T € 240,68	1611021.T € 240,68	1611021.T € 240,68
	PHBG Ø 21 TEAM	1613890.T0 € 216,92	1613890.T0 € 216,92	1613890.T0 € 216,92	1613890.T0 € 216,92
	PHBL Ø 25	1611013 € 245,00	1611013 € 245,00	1611013 € 245,00	1611009 € 217,99
	VHST Ø 28 TEAM	1614022 € 294,00	1614022 € 294,00	1614022 € 294,00	1613766 € 294,00
COLLETTORI	Ø 22 x 24,5 GOMMA	0213222B € 52,50	0213222B € 52,50	0213222B € 52,50	-
	FKM	0213661B € 65,10	0213661B € 65,10	0213661B € 65,10	02 9732B € 65,10
COLLETTORI	Ø 22 x 28 GOMMA	02 8857B € 52,50	02 8857B € 52,50	02 8857B € 52,50	02 8856B € 52,50
	FKM	0213662B € 65,10	0213662B € 65,10	0213662B € 65,10	02 9441B € 65,10
COLLETTORI X360	Ø 22 x 24,5 FKM	2014524 € 52,02	2014524 € 52,02	2014524 € 52,02	2014520 € 52,02
	Ø 22 x 28 FKM	2014525 € 52,02	2014525 € 52,02	2014525 € 52,02	2014519 € 52,02
	Ø 30 x 35 FKM	2013847 € 52,02	2013847 € 52,02	2013847 € 52,02	2013802 € 52,02
VALVOLA LAMELLARE	IN CARBONIO	2711817.C0 € 52,25 VL14	2711817.C0 € 52,25 VL14	2711817.C0 € 52,25 VL14	27 9490.C0 € 52,25 VL13
VALVOLA LAMELLARE TEAM	IN CARBONIO	-	-	-	2713719.C0 *19* € 57,68 VL16
DIGITRONIC EPROM	CENTRALINA ELETTRONICA DIGITALE	-	-	-	55 9002 € 189,75
ACCENSIONE ROTORE INTERNO ACCENSIONE ROTORE INTERNO TEAM		5515002 € 350,00	5515002 € 350,00	5515002 € 350,00	5515001 € 350,00

19 - per il MONTAGGIO MODIFICARE il CARTER MOTORE
39 - CONSIGLIAMO L'USO dei CUSCINETTI : 6614105EA € 82,00
73 - INTERVENTI SUL CARTER motore : BARENATURA - CONSIGLIAMO L'USO dei cuscinetti 6614105EA
74 - ABBINARE SOLO CON gr. term. 3112642 E CON multivar 5112800 o (5115823 + KIT 2015832)

Prodotti riservati esclusivamente alle competizioni nei luoghi ad esse destinate secondo le disposizioni delle competenti autorità sportive. Decliniamo ogni responsabilità per l'uso improprio.

APRILIA	BENELLI					BETA	
SR WWW	491 GT	491 SPORT	K2	K2	NAKED	ARK	ARK
	(MINARELLI)	(MINARELLI)					
50 2T	50 2T	50 2T LC	50 2T	50 2T LC	50 2T	50 2T	50 2T LC
31 8403 1 € 184,06 (10)	31 8403 1 € 184,06 (10)	31 8559 1 € 250,00 (10)	31 8403 1 € 184,06 (10)	31 8559 1 € 250,00 (10)	31 8403 1 € 184,06 (10)	31 8403 1 € 184,06 (10)	31 8559 1 € 250,00 (10)
31 8440 € 284,47 Ø 47,6 (12)	31 8440 € 284,47 Ø 47,6 (12)	31 8460 € 301,54 Ø 47,6 (12)	31 8440 € 284,47 Ø 47,6 (12)	31 8460 € 301,54 Ø 47,6 (12)	31 8440 € 284,47 Ø 47,6 (12)	31 8440 € 284,47 Ø 47,6 (12)	31 8460 € 301,54 Ø 47,6 (12)
-	-	-	-	-	-	-	-
53 8009 € 185,00	53 8009 € 185,00	53 8009 € 185,00	53 8009 € 185,00	53 8009 € 185,00	53 8009 € 185,00	53 8009 € 185,00	53 8009 € 185,00
-	-	3111511 € 327,13	-	-	-	-	-
-	-	3115390 € 415,00	-	-	-	-	-
-	-	-	-	-	-	-	-
-	-	53 8855 € 203,04 53 8009 € 185,00	-	*75*	-	-	*75*
-	-	5315973 € 480,00 *74* 5314548 € 465,00 *74*	-	*75*	-	-	*75*
-	-	-	-	-	-	-	-
-	-	5313275 *79* € 450,00	-	-	-	-	-
-	-	3115374 € 430,00	-	-	-	-	-
-	-	5316039 *79* € 506,00	-	-	-	-	-
PG.69	PG.69	PG.69	PG.69	PG.69	PG.69	PG.69	PG.69
-	-	-	-	-	-	-	-
-	32 7562 € 266,00	32 7562 € 266,00	32 7562 € 266,00	-	32 7562 € 266,00	-	-
3214763 € 366,18	3214763 € 366,18	3214763 € 366,18	3214763 € 366,18	3214763 € 366,18	3214763 € 366,18	3214763 € 366,18	3214763 € 366,18
-	-	3216832 € 366,18	-	-	-	-	-
-	-	3215198 € 366,18	-	-	-	-	-
-	-	3216827 € 366,18	-	-	-	-	-
1611021 € 139,75	1611021 € 139,75	1611021 € 139,75	1611021 € 139,75	1611021 € 139,75	1611021 € 139,75	1611021 € 139,75	1611021 € 139,75
1611021.T € 240,68	-	1611021.T € 240,68	-	-	-	-	1611021.T € 240,68
1613890.T0 € 216,92	-	1613890.T0 € 216,92	-	-	-	-	1613890.T0 € 216,92
1611013 € 245,00	1611013 € 245,00	1611013 € 245,00	1611013 € 245,00	1611013 € 245,00	1611013 € 245,00	1611013 € 245,00	1611013 € 245,00
1614022 € 294,00	1614022 € 294,00	1614022 € 294,00	1614022 € 294,00	1614022 € 294,00	1614022 € 294,00	1614022 € 294,00	1614022 € 294,00
0213222B € 52,50	0213222B € 52,50	0213222B € 52,50	0213222B € 52,50	0213222B € 52,50	0213222B € 52,50	0213222B € 52,50	0213222B € 52,50
0213661B € 65,10	0213661B € 65,10	0213661B € 65,10	0213661B € 65,10	0213661B € 65,10	0213661B € 65,10	0213661B € 65,10	0213661B € 65,10
02 8857B € 52,50	02 8857B € 52,50	02 8857B € 52,50	02 8857B € 52,50	02 8857B € 52,50	02 8857B € 52,50	02 8857B € 52,50	02 8857B € 52,50
0213662B € 65,10	0213662B € 65,10	0213662B € 65,10	0213662B € 65,10	0213662B € 65,10	0213662B € 65,10	0213662B € 65,10	0213662B € 65,10
2014524 € 52,02	2014524 € 52,02	2014524 € 52,02	2014524 € 52,02	2014524 € 52,02	2014524 € 52,02	2014524 € 52,02	2014524 € 52,02
2014525 € 52,02	2014525 € 52,02	2014525 € 52,02	2014525 € 52,02	2014525 € 52,02	2014525 € 52,02	2014525 € 52,02	2014525 € 52,02
2013847 € 52,02	2013847 € 52,02	2013847 € 52,02	2013847 € 52,02	2013847 € 52,02	2013847 € 52,02	2013847 € 52,02	2013847 € 52,02
2711817.C0 € 52,25 VL14	2711817.C0 € 52,25 VL14	2711817.C0 € 52,25 VL14	2711817.C0 € 52,25 VL14	2711817.C0 € 52,25 VL14	2711817.C0 € 52,25 VL14	2711817.C0 € 52,25 VL14	2711817.C0 € 52,25 VL14
-	-	-	-	-	-	-	-
-	-	-	-	-	-	-	-
5515002 € 350,00	5515002 € 350,00	5515002 € 350,00	5515002 € 350,00	5515002 € 350,00	5515002 € 350,00	5515002 € 350,00	5515002 € 350,00

75 - SOLO per modello CROSS: CILINDRO Malossi 3113262 € 357,72 CON ALBERO 53 8855 € 188,00 o 5315973 € 480,00
79 - INTERVENTI SUL CARTER motore : BARENATURA

Prezzi IVA ESCLUSA

MHR MALOSSI HYPER RACING

Scooter 50

		APRILIA			
		SR RACING	SR REPLICA <-1999	SR STEALTH	SR Street euro 2
	con MOTORE	(MINARELLI)		(MINARELLI)	
		50 2T LC	50 2T LC	50 2T LC	50 2T LC
	MULTIVAR VARIATORE	5113161 € 86,10	5113161 € 86,10	5113161 € 86,10	-
	MULTIVAR TEAM VARIATORE	-	-	-	5112645 € 81,88
	X K BELT CINGHIA	6117010 € 27,80	6117010 € 27,80	6117010 € 27,80	6115668 € 44,88
	VENTILVAR SEMIPULEGGIA	61 7152 € 21,71	61 7152 € 21,71	61 7152 € 21,71	6113416B *59* € 36,72
	TORSION CONTROLLER	2512827 € 4,45	2512827 € 4,45	2512827 € 4,45	2512828 € 4,45
	TORQUE DRIVER CORRETTORE DI COPPIA	61 9223 € 95,61	61 8312 (Ø 33) € 85,57 61 9223 (Ø 34) € 85,57	61 9223 € 95,61	61 9100 € 90,70
	DELTA CLUTCH FRIZIONE **REGOLABILE**	52 9451 € 77,89	52 7643 (Ø 105) € 77,89 52 9451 (Ø 107) € 77,89	52 9451 € 77,89	52 7880 € 77,89
	WING CLUTCH BELL CAMPANA FRIZIONE (ANELLO ALETTATO)	7714313 € 98,22 Ø 107	-	7714313 € 98,22 Ø 107	7714147 € 98,22 Ø 107
	DELTA SYSTEM MHR CAMPANA + FRIZIONE REGOLABILE	5214739 € 160,00	-	5214739 € 160,00	5214738 € 160,00
	ROLLER CRANKCASE CARTER INGRANAGGI	2515482 € 97,85	2515482 € 97,85	2515482 € 97,85	2514521 *66* € 97,85
	TEAM	-	-	-	2514603 *66* € 97,85
	ALBERO PERNO RUOTA	6714748 € 60,18	6714748 € 60,18	6714748 € 60,18	6714530 € 69,00
	INGRANAGGI HTQ PRIMARI	6714039 € 57,67 z 13/44	6714039 € 57,67 z 13/44	6714039 € 57,67 z 13/44	-
	INGRANAGGI HTQ (PIAGGIO) PRIMARI CALETTAMENTO Ø 17	-	-	-	67 9080 z 14/39 € 65,00 6713339 z 15/38 € 61,71
	CALETTAMENTO Ø 18	-	-	-	-
	INGRANAGGI HTQ SECONDARI CAL. FORZATO Ø 17	6714774 z 15/42 € 70,00 6714775 z 14/43 € 67,32	6714774 z 15/42 € 70,00 6714775 z 14/43 € 67,32	6714774 z 15/42 € 70,00 6714775 z 14/43 € 67,32	67 9966 € 70,00 z 13/48
	PG. 241 CAL. DENTATO Ø 17	-	-	-	-
	CALETTAMENTO Ø 18	-	-	-	-
	SECOND ROLLER GEAR (CALETTAMENTO)	-	-	-	67 9967 € 71,36 z 13/48 (17)
COMPLESSIVO	**OVER RANGE / OVER RANGE ALUMINUM**	6112811 € 290,00 6115821 € 390,00	6112811 € 290,00 6115821 € 390,00	6112811 € 290,00 6115821 € 390,00	6114219 € 280,00 6115781 € 390,00
1 2 3	1 **MULTIVAR / ALUMINUM** VARIATORE	5112800 € 96,30 5115823 € 96,30 (*56*)	5112800 € 96,30 5115823 € 96,30 (*56*)	5112800 € 96,30 5115823 € 96,30 (*56*)	5112645 € 81,88 5115644 € 96,30
I componenti del gruppo OVER RANGE devono essere montati COMPLESSIVAMENTE	2 **X K BELT** CINGHIA	6115822 € 48,00	6115822 € 48,00	6115822 € 48,00	6115668 € 44,88
	2 **X K BELT TEAM / ALUMINUM**	6115822 € 48,00	6115822 € 48,00	6115822 € 48,00	6115668 € 44,88
	3 **REAR PULLEY SYSTEM / ALUMINIUM** PULEGGIA POSTERIORE	61 9733 € 170,82 6114590 € 275,31	61 9733 € 170,82 6114590 € 275,31	61 9733 € 170,82 6114590 € 275,31	6113101 € 174,40 6114582 € 275,31
	WHOOP DISC DISCO FRENO ANTERIORE	6212603 € 79,00 1993->	6212603 € 79,00 1993->	6212603 € 79,00 1993->	6212603 € 79,00
	WHOOP DISC DISCO FRENO POSTERIORE	-	-	-	-
MALOSSI	**BRAKE PADS MHR** ANTERIORI PASTIGLIE FRENO ORGANICHE	62 9083 1993->96 € 6,20 6215080 1997-> € 6,87	62 9083 € 6,20 1993->	62 9083 1993->96 € 6,20 6215080 1997-> € 6,87	62 9083 € 6,20
	BRAKE PADS MHR SYNT ANTERIORI PASTIGLIE FRENO SINTERIZZATE	6215007 1997-> € 11,96 6215008 1993->96 € 11,96	6215008 € 11,96 1993->	6215007 1997-> € 11,96 6215008 1993->96 € 11,96	6215008 € 11,96
MALOSSI	**BRAKE PADS MHR** POSTERIORI PASTIGLIE FRENO ORGANICHE	6215080 € 6,87 1997->	-	6215080 € 6,87 1997->	-
	BRAKE PADS MHR SYNT POSTERIORI PASTIGLIE FRENO SINTERIZZATE	6215007 € 11,96 1997->	-	6215007 € 11,96 1997->	6215019 € 16,64
	RADIATORE / RADIATORE TEAM	-	-	-	-
	RS24/10 - RS24/10-R AMMORTIZZATORE ANTERIORE	-	-	-	-
	RS24/10 - RS24/10-R AMMORTIZZATORE POSTERIORE	4614223 € 430,00	4614223 € 430,00	4614223 € 430,00	4614223 € 430,00
	RS24/10-R ANTERIORE + POSTERIORE	-	-	-	-

56 - SE MONTATO CON ALBERI motore 5313275 (5314548-5316048), UTILIZZARE IL KIT 2015832 € 40,17
59 - ESCLUDE l' AVVIAMENTO elettrico
66 - NON utilizzare SU VEICOLO CON INGRANAGGI PRIMARI ORIGINALI

Prodotti riservati esclusivamente alle competizioni nei luoghi ad esse destinate secondo le disposizioni delle competenti autorità sportive. Decliniamo ogni responsabilità per l'uso improprio.

APRILIA	BENELLI					BETA	
SR WWW	491 GT	491 SPORT	K2	K2	NAKED	ARK	ARK
	(MINARELLI)	(MINARELLI)					
50 2T	50 2T	50 2T LC	50 2T	50 2T LC	50 2T	50 2T	50 2T LC
5113161 *€ 86,10*	**5113161** *€ 86,10*	**5113161** *€ 86,10*	**5113161** *€ 86,10*	**5113161** *€ 86,10*	**5113161** *€ 86,10*	**5113161** *€ 86,10*	**5113161** *€ 86,10*
-	-	-	-	-	-	-	-
6117010 *€ 27,80*	**6117010** *€ 27,80*	**6117010** *€ 27,80*	**6117010** *€ 27,80*	**6117010** *€ 27,80*	**6117010** *€ 27,80*	**6117010** *€ 27,80*	**6117010** *€ 27,80*
61 7152 *€ 21,71*	**61 7152** *€ 21,71*	**61 7152** *€ 21,71*	**61 7152** *€ 21,71*	**61 7152** *€ 21,71*	**61 7152** *€ 21,71*	**61 7152** *€ 21,71*	**61 7152** *€ 21,71*
2512827 *€ 4,45*	**2512827** *€ 4,45*	**2512827** *€ 4,45*	**2512827** *€ 4,45*	**2512827** *€ 4,45*	**2512827** *€ 4,45*	**2512827** *€ 4,45*	**2512827** *€ 4,45*
61 9223 *€ 95,61*	**61 8312** *(Ø 33)* *€ 85,57* **61 9223** *(Ø 34)* *€ 85,57*	**61 8312** *(Ø 33)* *€ 85,57* **61 9223** *(Ø 34)* *€ 85,57*	**61 8312** *(Ø 33)* *€ 85,57* **61 9223** *(Ø 34)* *€ 85,57*	**61 8312** *(Ø 33)* *€ 85,57* **61 9223** *(Ø 34)* *€ 85,57*	**61 8312** *(Ø 33)* *€ 85,57* **61 9223** *(Ø 34)* *€ 85,57*	**61 8312** *(Ø 33)* *€ 85,57* **61 9223** *(Ø 34)* *€ 85,57*	**61 8312** *(Ø 33)* *€ 85,57* **61 9223** *(Ø 34)* *€ 85,57*
52 9451 *€ 77,89*	**52 7643** *(Ø 105)* *€ 77,89* **52 9451** *(Ø 107)* *€ 77,89*	**52 7643** *(Ø 105)* *€ 77,89* **52 9451** *(Ø 107)* *€ 77,89*	**52 9451** *€ 77,89*	**52 9451** *€ 77,89*	**52 9451** *€ 77,89*	**52 7643** *(Ø 105)* *€ 77,89* **52 9451** *(Ø 107)* *€ 77,89*	**52 7643** *(Ø 105)* *€ 77,89* **52 9451** *(Ø 107)* *€ 77,89*
7714313 *€ 98,22* ***Ø 107***	**7714313** *€ 98,22* ***Ø 107***	**7714313** *€ 98,22* ***Ø 107***	**7714313** *€ 98,22* ***Ø 107***	**7714313** *€ 98,22* ***Ø 107***	**7714313** *€ 98,22* ***Ø 107***	**7714313** *€ 98,22* ***Ø 107***	**7714313** *€ 98,22* ***Ø 107***
5214739 *€ 160,00*	**5214739** *€ 160,00*	**5214739** *€ 160,00*	**5214739** *€ 160,00*	**5214739** *€ 160,00*	**5214739** *€ 160,00*	**5214739** *€ 160,00*	**5214739** *€ 160,00*
2515482 *€ 97,85*	**2515482** *€ 97,85*	**2515482** *€ 97,85*	**2515482** *€ 97,85*	**2515482** *€ 97,85*	**2515482** *€ 97,85*	**2515482** *€ 97,85*	**2515482** *€ 97,85*
-	-	-	-	-	-	-	-
6714748 *€ 60,18*	**6714748** *€ 60,18*	**6714748** *€ 60,18*	**6714748** *€ 60,18*	**6714748** *€ 60,18*	**6714748** *€ 60,18*	**6714748** *€ 60,18*	**6714748** *€ 60,18*
6714039 *€ 57,67* ***z 13/44***	**6714039** *€ 57,67* ***z 13/44***	**6714039** *€ 57,67* ***z 13/44***	**6714039** *€ 57,67* ***z 13/44***	**6714039** *€ 57,67* ***z 13/44***	**6714039** *€ 57,67* ***z 13/44***	**6714039** *€ 57,67* ***z 13/44***	**6714039** *€ 57,67* ***z 13/44***
-	-	-	-	-	-	-	-
-	-	-	-	-	-	-	-
6714774 ***z 15/42*** *€ 70,00* **6714775** ***z 14/43*** *€ 67,32*	-	**6714774** ***z 15/42*** *€ 70,00* **6714775** ***z 14/43*** *€ 67,32*	-	-	-	-	-
-	-	-	-	-	-	-	-
-	-	-	-	-	-	-	-
-	-	-	-	-	-	-	-
6112811 *€ 290,00* **6115821** *€ 390,00*	**6112811** *€ 290,00* **6115821** *€ 390,00*	**6112811** *€ 290,00* **6115821** *€ 390,00*	**6112811** *€ 290,00* **6115821** *€ 390,00*	**6112811** *€ 290,00* **6115821** *€ 390,00*	**6112811** *€ 290,00* **6115821** *€ 390,00*	**6112811** *€ 290,00* **6115821** *€ 390,00*	**6112811** *€ 290,00* **6115821** *€ 390,00*
5112800 *€ 96,30* **5115823** *€ 96,30*	**5112800** *€ 96,30* **5115823** *€ 96,30*	**5112800** *€ 96,30* **5115823** *€ 96,30* (*56*)	**5112800** *€ 96,30* **5115823** *€ 96,30*	**5112800** *€ 96,30* **5115823** *€ 96,30*	**5112800** *€ 96,30* **5115823** *€ 96,30*	**5112800** *€ 96,30* **5115823** *€ 96,30*	**5112800** *€ 96,30* **5115823** *€ 96,30*
6115822 *€ 48,00*	**6115822** *€ 48,00*	**6115822** *€ 48,00*	**6115822** *€ 48,00*	**6115822** *€ 48,00*	**6115822** *€ 48,00*	**6115822** *€ 48,00*	**6115822** *€ 48,00*
6115822 *€ 48,00*	**6115822** *€ 48,00*	**6115822** *€ 48,00*	**6115822** *€ 48,00*	**6115822** *€ 48,00*	**6115822** *€ 48,00*	**6115822** *€ 48,00*	**6115822** *€ 48,00*
61 9733 *€ 170,82* **6114590** *€ 275,31*	**61 9733** *€ 170,82* **6114590** *€ 275,31*	**61 9733** *€ 170,82* **6114590** *€ 275,31*	**61 9733** *€ 170,82* **6114590** *€ 275,31*	**61 9733** *€ 170,82* **6114590** *€ 275,31*	**61 9733** *€ 170,82* **6114590** *€ 275,31*	**61 9733** *€ 170,82* **6114590** *€ 275,31*	**61 9733** *€ 170,82* **6114590** *€ 275,31*
6212603 *€ 79,00* ***1993->***	-	-	-	-	-	**6212603** *€ 79,00* ***1996->***	**6212603** *€ 79,00* ***1996->***
-	-	-	-	-	-	-	-
62 9083 ***1993->96*** *€ 6,20* **6215080** ***1997->*** *€ 6,87*	**6215080** *€ 6,87* ***1997->***	**6215080** *€ 6,87* ***1997->***	**6215080** *€ 6,87* ***1998->***	**6215080** *€ 6,87* ***1998->***	**6215080** *€ 6,87* ***1998***	**6215080** *€ 6,87* ***1996->***	**6215080** *€ 6,87* ***1996->***
6215007 ***1997->*** *€ 11,96* **6215008** ***1993->96*** *€ 11,96*	**6215007** *€ 11,96* ***1997->***	**6215007** *€ 11,96* ***1997->***	**6215007** *€ 11,96* ***1998->***	**6215007** *€ 11,96* ***1998->***	**6215007** *€ 11,96* ***1998->***	**6215007** *€ 11,96* ***1996->***	**6215007** *€ 11,96* ***1996->***
6215080 *€ 6,87* ***1997->***	-	**6215074** *€ 6,87* ***1997->***	-	**6215080** *€ 6,87* ***1998->***	-	-	**6215080** *€ 6,87* ***1996->***
6215007 *€ 11,96* ***1997->***	-	**6215006** *€ 11,96* ***1997->***	-	**6215007** *€ 11,96* ***1998->***	-	-	**6215007** *€ 11,96* ***1996->***
-	-	-	-	-	-	-	-
-	-	-	-	-	-	-	-
4614223 *€ 430,00*	**46 8611** *€ 219,76*	-	-	-	-	-	-
-	-	-	-	-	-	-	-

Prezzi IVA ESCLUSA

MHR MALOSSI HYPER RACING

Scooter 50

Cilindro TEAM e albero motore da UTILIZZARE ESCLUSIVAMENTE INSIEME

		BETA	DERBI		
		EIKON	GP1	GP1 OPEN	GP1 REVOLUTION
		50 2T LC	50 2T LC	50 2T LC	50 2T LC
	CILINDRO+TESTA Ø 40 (spinotto)	31 8559 1 € 250,00 (10)	-	-	-
	CILINDRO+TESTA Ø 47-47,6 (spinotto)	31 8460 € 301,54 Ø 47,6 (12)	31 8455 € 301,54 Ø 47,6 (12)	31 8455 € 301,54 Ø 47,6 (12)	31 8455 € 301,54 Ø 47,6 (12)
	CILINDRO+TESTA Ø 47,6 (spinotto) TEAM Replica	-	-	-	-
	ALBERO MOTORE RHQ SP. Ø 12 CORSA 39 mm BIELLA 80	53 8009 € 185,00	53 7600 € 185,00	53 7600 € 185,00	53 7600 € 185,00
	CILINDRO+TESTA Ø 40 TEAM	3111511 € 327,13	31 8884 € 302,14	31 8884 € 302,14	31 8884 € 302,14
	CILINDRO+TESTA Ø 47,6 TEAM - TEAM 2 CORSA 39 mm	3115390 € 415,00	3115349 € 415,00	3115349 € 415,00	3115349 € 415,00
	CILINDRO+TESTA Ø 50 BIG BORE CORSA 39 mm BIELLA 85	-	3113030 € 367,50	3113030 € 367,50	3113030 € 367,50
	ALBERO MOTORE RHQ SP. Ø 12 CORSA 39 mm BIELLA 85 - 80	53 8855 € 203,04 53 8009 € 185,00	53 9212 € 302,26	53 9212 € 302,26	53 9212 € 302,26
	ALBERO MOTORE RHQ SP. Ø 12 - 13 TEAM CORSA 39 mm BIELLA 85 - 80	5315973 € 480,00 *74* 5314548 € 465,00 *74*	5316005 *39* € 478,00	5316005 *39* € 478,00	5316005 *39* € 478,00
	CILINDRO+TESTA Ø 50 BIG BORE CORSA 44 mm BIELLA 85	-	3113042 € 367,50	3113042 € 367,50	3113042 € 367,50
	ALBERO MOTORE RHQ SP. Ø 13 BIG BORE CORSA 44 mm BIELLA 85	5313275 *79* € 450,00	5313270 *73* € 450,00	5313270 *73* € 450,00	5313270 *73* € 450,00
	CILINDRO+TESTA Ø 52 BIG BORE testa rossa CORSA 44 mm BIELLA 90	3115374 € 430,00	3115385 € 430,00	3115385 € 430,00	3115385 € 430,00
	ALBERO MOTORE RHQ SP. Ø 13 TEAM CORSA 44 mm BIELLA 90	5316039 *79* € 506,00	5316029 € 465,00	5316029 € 465,00	5316029 € 465,00
	CUSCINETTI RADIALI	PG.69	6614105EA € 82,00	6614105EA € 82,00	6614105EA € 82,00
	SCOOTER RACING Ø 40	-	-	-	-
	SCOOTER RACING Ø 47 - 47,6	32 7562 € 266,00	32 9834 € 377,08	32 9834 € 377,08	-
	SCOOTER RACING Ø 47,6 TEAM 2	3214763 € 366,18	-	-	-
	SCOOTER RACING Ø 47,6 TEAM 3	3216832 € 366,18	3215341 € 366,18	3215341 € 366,18	3215341 € 366,18
	SCOOTER RACING Ø 50 BIG BORE 2 Ø 50 CORSA 39 - 44 mm	3215198 € 366,18	3215134 € 366,18	3215134 € 366,18	3215134 € 366,18
	SCOOTER RACING Ø 52 BIG BORE Ø 52 CORSA 44 mm	3216827 € 366,18	3216158 € 366,18	3216158 € 366,18	3216158 € 366,18
	IMPIANTI ALIMENTAZIONE PHBG Ø 19	1611021 € 139,75	1611023 € 132,14	1611023 € 132,14	1611023 € 132,14
	PHBG Ø 19 TEAM	1611021.T € 240,68	-	1611021.T € 240,68	1611021.T € 240,68
	PHBG Ø 21 TEAM	1613890.T0 € 216,92	-	1613890.T0 € 216,92	1613890.T0 € 216,92
	PHBL Ø 25	1611013 € 245,00	1611009 € 217,99	1611009 € 217,99	1611009 € 217,99
	VHST Ø 28 TEAM	1614022 € 294,00	1613766 € 294,00	1613766 € 294,00	1613766 € 294,00
	COLLETTORI Ø 22 x 24,5 GOMMA	0213222B € 52,50	-	-	-
	FKM	0213661B € 65,10	02 9732B € 65,10	02 9732B € 65,10	02 9732B € 65,10
	COLLETTORI Ø 22 x 28 GOMMA	02 8857B € 52,50	02 8856B € 52,50	02 8856B € 52,50	02 8856B € 52,50
	FKM	0213662B € 65,10	02 9441B € 65,10	02 9441B € 65,10	02 9441B € 65,10
	COLLETTORI X360 Ø 22 x 24,5 FKM	2014524 € 52,02	2014520 € 52,02	2014520 € 52,02	2014520 € 52,02
	Ø 22 x 28 FKM	2014525 € 52,02	2014519 € 52,02	2014519 € 52,02	2014519 € 52,02
	Ø 30 x 35 FKM	2013847 € 52,02	2013802 € 52,02	2013802 € 52,02	2013802 € 52,02
	VALVOLA LAMELLARE IN CARBONIO	2711817.C0 € 52,25 VL14	27 9490.C0 € 52,25 VL13	27 9490.C0 € 52,25 VL13	27 9490.C0 € 52,25 VL13
	VALVOLA LAMELLARE IN CARBONIO TEAM	-	2713719.C0 *19* € 57,68 VL16	2713719.C0 *19* € 57,68 VL16	2713719.C0 *19* € 57,68 VL16
	DIGITRONIC EPROM CENTRALINA ELETTRONICA DIGITALE	-	55 9002 € 189,75	55 9002 € 189,75	55 9002 € 189,75
	ACCENSIONE ROTORE INTERNO ACCENSIONE ROTORE INTERNO TEAM	5515002 € 350,00	5515001 € 350,00	5515001 € 350,00	5515001 € 350,00

19 - per il MONTAGGIO MODIFICARE il CARTER MOTORE
38 - NON E' Testa SCOMPONIBILE
39 - CONSIGLIAMO L'USO dei CUSCINETTI : 6614105EA € 82,00
74 - ABBINARE SOLO CON gr. term. 3112642 E CON multivar 5112800 o (5115823 + KIT 2015832)

Prodotti riservati esclusivamente alle competizioni nei luoghi ad esse destinate secondo le disposizioni delle competenti autorità sportive. Decliniamo ogni responsabilità per l'uso improprio.

DERBI	GILERA						
VARIANT Sport	DNA	EASY MOVING	ICE	RUNNER	RUNNER SP <-2005	RUNNER SP 2006->	STALKER
						(C451M)	
50 2T	50 2T LC	50 2T	50 2T	50 2T LC	50 2T LC	50 2T LC	50 2T
31 8862 € 190,84 (12)	-	31 8862 € 190,84 (12)	31 8862 € 190,84 (12)	-	-	-	31 8862 € 190,84 (12)
31 8398 € 284,47 Ø 47,6 (12)	31 8455 € 301,54 Ø 47,6 (12)	31 8398 € 284,47 Ø 47,6 (12)	31 8398 € 284,47 Ø 47,6 (12)	31 8455 € 301,54 Ø 47,6 (12)	31 8455 € 301,54 Ø 47,6 (12)	31 8455 € 301,54 Ø 47,6 (12)	31 8398 € 284,47 Ø 47,6 (12)
-	-	-	-	-	-	-	-
53 7600 € 185,00	53 7600 € 185,00	53 7600 € 185,00	53 7600 € 185,00	53 7600 € 185,00	53 7600 € 185,00	53 7600 € 185,00	53 7600 € 185,00
31 8881 *38* € 198,70	31 8884 € 302,14	31 8881 *38* € 198,70	31 8881 *38* € 198,70	31 8884 € 302,14	31 8884 € 302,14	31 8884 € 302,14	31 8881 *38* € 198,70
-	3115349 € 415,00	-	-	3115349 € 415,00	3115349 € 415,00	3115349 € 415,00	-
-	3113030 € 367,50	-	-	3113030 € 367,50	3113030 € 367,50	3113030 € 367,50	-
53 9212 € 302,26	53 9212 € 302,26	53 9212 € 302,26	53 9212 € 302,26	53 9212 € 302,26	53 9212 € 302,26	53 9212 € 302,26	53 9212 € 302,26
5316005 *39* € 478,00	5316005 *39* € 478,00	5316005 *39* € 478,00	5316005 *39* € 478,00	5316005 *39* € 478,00	5316005 *39* € 478,00	5316005 *39* € 478,00	5316005 *39* € 478,00
-	3113042 € 367,50	-	-	3113042 € 367,50	3113042 € 367,50	3113042 € 367,50	-
-	5313270 *73* € 450,00	-	-	5313270 *73* € 450,00	5313270 *73* € 450,00	5313270 *73* € 450,00	-
-	3115385 € 430,00	-	-	3115385 € 430,00	3115385 € 430,00	3115385 € 430,00	-
-	5316029 € 465,00	-	-	5316029 € 465,00	5316029 € 465,00	5316029 € 465,00	-
6614105EA € 82,00	6614105EA € 82,00	6614105EA € 82,00	6614105EA € 82,00	6614105EA € 82,00	6614105EA € 82,00	6614105EA € 82,00	6614105EA € 82,00
-	-	-	-	-	-	-	-
32 9834 € 377,08	32 9834 € 377,08	32 9834 € 377,08	32 9834 € 377,08	32 9834 € 377,08	32 9834 € 377,08	32 9834 € 377,08	32 9834 € 377,08
-	-	-	-	-	-	-	-
-	3215341 € 366,18	-	-	3215341 € 366,18	3215341 € 366,18	3215341 € 366,18	-
-	3215134 € 366,18	-	-	3215134 € 366,18	3215134 € 366,18	3215134 € 366,18	-
-	3216158 € 366,18	-	-	3216158 € 366,18	3216158 € 366,18	3216158 € 366,18	-
1611021 € 139,75	1611023 € 132,14	1611021 € 139,75	1611021 € 139,75	1611023 € 132,14	1611023 € 132,14	1611023 € 132,14	1611021 € 139,75
1611021.T € 240,68	1611021.T € 240,68	1611021.T € 240,68	1611021.T € 240,68	1611021.T € 240,68	1611021.T € 240,68	1611021.T € 240,68	1611021.T € 240,68
1613890.T0 € 216,92	1613890.T0 € 216,92	1613890.T0 € 216,92	1613890.T0 € 216,92	1613890.T0 € 216,92	1613890.T0 € 216,92	1613890.T0 € 216,92	1613890.T0 € 216,92
1611009 € 217,99	1611009 € 217,99	-	1611009 € 217,99	1611009 € 217,99	1611009 € 217,99	1611009 € 217,99	1611009 € 217,99
1613766 € 294,00	1613766 € 294,00	1613766 € 294,00	1613766 € 294,00	1613766 € 294,00	1613766 € 294,00	1613766 € 294,00	1613766 € 294,00
-	-	-	-	-	-	-	-
02 9732B € 65,10	02 9732B € 65,10	02 9732B € 65,10	02 9732B € 65,10	02 9732B € 65,10	02 9732B € 65,10	02 9732B € 65,10	02 9732B € 65,10
02 8856B € 52,50	02 8856B € 52,50	02 8856B € 52,50	02 8856B € 52,50	02 8856B € 52,50	02 8856B € 52,50	02 8856B € 52,50	02 8856B € 52,50
02 9441B € 65,10	02 9441B € 65,10	02 9441B € 65,10	02 9441B € 65,10	02 9441B € 65,10	02 9441B € 65,10	02 9441B € 65,10	02 9441B € 65,10
2014520 € 52,02	2014520 € 52,02	2014520 € 52,02	2014520 € 52,02	2014520 € 52,02	2014520 € 52,02	2014520 € 52,02	2014520 € 52,02
2014519 € 52,02	2014519 € 52,02	2014519 € 52,02	2014519 € 52,02	2014519 € 52,02	2014519 € 52,02	2014519 € 52,02	2014519 € 52,02
2013802 € 52,02	2013802 € 52,02	2013802 € 52,02	2013802 € 52,02	2013802 € 52,02	2013802 € 52,02	2013802 € 52,02	2013802 € 52,02
27 9490.C0 € 52,25 VL13	27 9490.C0 € 52,25 VL13	27 9490.C0 € 52,25 VL13	27 9490.C0 € 52,25 VL13	27 9490.C0 € 52,25 VL13	27 9490.C0 € 52,25 VL13	27 9490.C0 € 52,25 VL13	27 9490.C0 € 52,25 VL13
2713719.C0 *19* € 57,68 VL16	2713719.C0 *19* € 57,68 VL16	2713719.C0 *19* € 57,68 VL16	2713719.C0 *19* € 57,68 VL16	2713719.C0 *19* € 57,68 VL16	2713719.C0 *19* € 57,68 VL16	2713719.C0 *19* € 57,68 VL16	2713719.C0 *19* € 57,68 VL16
55 9002 € 189,75	55 9002 € 189,75	55 9002 € 189,75	55 9002 € 189,75	55 9002 € 189,75	55 9002 € 189,75	55 9002 € 189,75	55 9002 € 189,75
5517826 € 350,00	5515001 € 350,00	5517826 € 350,00	5517826 € 350,00	5515001 € 350,00	5515001 € 350,00	5515001 € 350,00	5517826 € 350,00

73 - INTERVENTI SUL CARTER motore : BARENATURA - CONSIGLIAMO L'USO dei cuscinetti 6614105EA
79 - INTERVENTI SUL CARTER motore : BARENATURA

Prezzi IVA ESCLUSA

MHR MALOSSI HYPER RACING

Scooter 50

		BETA	DERBI		
		EIKON	GP1	GP1 OPEN	GP1 REVOLUTION
	con MOTORE	50 2T LC	50 2T LC	50 2T LC	50 2T LC
	MULTIVAR VARIATORE	5113161 € 86,10	-	-	-
	MULTIVAR TEAM VARIATORE	-	5112645 € 81,88	5112645 € 81,88	5112645 € 81,88
	X K BELT CINGHIA	6117010 € 27,80	6115668 € 44,88	6115668 € 44,88	6115668 € 44,88
	VENTILVAR SEMIPULEGGIA	61 7152 € 21,71	6113416B *59* € 36,72	6113416B *59* € 36,72	6113416B *59* € 36,72
	TORSION CONTROLLER	2512827 € 4,45	2512828 € 4,45	2512828 € 4,45	2512828 € 4,45
	TORQUE DRIVER CORRETTORE DI COPPIA	61 9223 € 95,61	61 9100 € 90,70	61 9100 € 90,70	61 9100 € 90,70
	DELTA CLUTCH FRIZIONE **REGOLABILE**	52 9451 € 77,89	52 7880 € 77,89	52 7880 € 77,89	52 7880 € 77,89
	WING CLUTCH BELL CAMPANA FRIZIONE (ANELLO ALETTATO)	7714313 € 98,22 Ø 107	7714147 € 98,22 Ø 107	7714147 € 98,22 Ø 107	7714147 € 98,22 Ø 107
	DELTA SYSTEM MHR CAMPANA + FRIZIONE REGOLABILE	5214739 € 160,00	5214738 € 160,00	5214738 € 160,00	5214738 € 160,00
	ROLLER CRANKCASE CARTER INGRANAGGI	2515482 € 97,85	2514521 *66* € 97,85	2514521 *66* € 97,85	2514521 *66* € 97,85
	TEAM	-	2514603 *66* € 97,85	2514603 *66* € 97,85	2514603 *66* € 97,85
	ALBERO PERNO RUOTA	6714748 € 60,18	6714530 € 69,00	6714530 € 69,00	6714530 € 69,00
	INGRANAGGI HTQ PRIMARI	6714039 € 57,67 z 13/44	-	-	-
	INGRANAGGI HTQ (PIAGGIO) PRIMARI CALETTAMENTO Ø 17	-	67 9080 z 14/39 € 65,00 6713339 z 15/38 € 61,71	67 9080 z 14/39 € 65,00 6713339 z 15/38 € 61,71	67 9080 z 14/39 € 65,00 6713339 z 15/38 € 61,71
	CALETTAMENTO Ø 18	-	-	-	-
	INGRANAGGI HTQ SECONDARI CAL. FORZATO Ø 17	-	67 9966 € 70,00 z 13/48	67 9966 € 70,00 z13/48 (17)	-
	PG. 241 CAL. DENTATO Ø 17	-	-	-	-
	CALETTAMENTO Ø 18	-	-	-	-
	SECOND ROLLER GEAR (CALETTAMENTO)	-	67 9967 € 71,36 z 13/48 (17)	67 9967 € 71,36 z 13/48 (17)	-
COMPLESSIVO	**OVER RANGE / OVER RANGE ALUMINUM**	6112811 € 290,00 6115821 € 390,00	6114219 € 280,00 6115781 € 390,00	6114219 € 280,00 6115781 € 390,00	6114219 € 280,00 6115781 € 390,00
I componenti del gruppo OVER RANGE devono essere montati COMPLESSIVAMENTE	1 **MULTIVAR / ALUMINUM** VARIATORE	5112800 € 96,30 5115823 € 96,30 (*56*)	5112645 € 81,88 5115644 € 96,30	5112645 € 81,88 5115644 € 96,30	5112645 € 81,88 5115644 € 96,30
	2 **X K BELT** CINGHIA	6115822 € 48,00	6115668 € 44,88	6115668 € 44,88	6115668 € 44,88
	2 **X K BELT TEAM / ALUMINUM**	6115822 € 48,00	6115668 € 44,88	6115668 € 44,88	6115668 € 44,88
	3 **REAR PULLEY SYSTEM / ALUMINIUM** PULEGGIA POSTERIORE	61 9733 € 170,82 6114590 € 275,31	6113101 € 174,40 6114582 € 275,31	6113101 € 174,40 6114582 € 275,31	6113101 € 174,40 6114582 € 275,31
	WHOOP DISC DISCO FRENO ANTERIORE	6212603 € 79,00 1999->	-	-	-
	WHOOP DISC DISCO FRENO POSTERIORE	-	-	-	-
	BRAKE PADS MHR ANTERIORI PASTIGLIE FRENO ORGANICHE	6215076 € 7,00 1999->	-	-	-
	BRAKE PADS MHR SYNT ANTERIORI PASTIGLIE FRENO SINTERIZZATE	6215005 € 11,96 1999->	-	-	6215017 € 17,16
	BRAKE PADS MHR POSTERIORI PASTIGLIE FRENO ORGANICHE	6215076 € 7,00 1999->	-	-	6215076 € 7,00
	BRAKE PADS MHR SYNT POSTERIORI PASTIGLIE FRENO SINTERIZZATE	6215005 € 11,96 1999->	-	-	6215005 € 11,96
	RADIATORE / RADIATORE TEAM	-	-	-	-
	RS24/10 - RS24/10-R AMMORTIZZATORE ANTERIORE	-	-	-	-
	RS24/10 - RS24/10-R AMMORTIZZATORE POSTERIORE	-	-	-	-
	RS24/10-R ANTERIORE + POSTERIORE	-	-	-	-

23 - SOLO per Stalker DD 1997-> : 6215074 € 6,87
24 - SOLO per Stalker DD 1997-> : OMOLOGATE, 6215006 € 11,96
37 - per veicoli PRODOTTI <-2000: OVER RANGE 6114216 € 280,00 - REAR PULLEY SYST. 6112110 € 163,82
56 - SE MONTATO CON ALBERI motore 5313275 (5314548-5316048), UTILIZZARE IL KIT 2015832 € 40,17

Prodotti riservati esclusivamente alle competizioni nei luoghi ad esse destinate secondo le disposizioni delle competenti autorità sportive. Decliniamo ogni responsabilità per l'uso improprio.

DERBI	GILERA						
VARIANT Sport	DNA	EASY MOVING	ICE	RUNNER	RUNNER SP <-2005	RUNNER SP 2006->	STALKER
						(C451M)	
50 2T ☢	50 2T LC	50 2T ☢	50 2T ☢	50 2T LC	50 2T LC	50 2T LC	50 2T ☢
-	-	51 8648 € 77,76	-	-	-	-	-
5112645 € 81,88	5112645 € 81,88	5112645 € 81,88	5112645 € 81,88	5112645 € 81,88	5112645 € 81,88	5112645 € 81,88	5112645 € 81,88
61 9535 € 28,72	61 9535 € 28,72	61 7665 € 32,00	6115668 € 44,88	6115668 € 44,88	6115668 € 44,88	6115668 € 44,88	6115668 € 44,88
6113416B *59* € 36,72	6113416B *59* € 36,72	6113416B *59* € 36,72	6113416B *59* € 36,72	6113416B *59* € 36,72	6113416B *59* € 36,72	6113416B *59* € 36,72	6113416B *59* € 36,72
2512828 € 4,45	2512828 € 4,45	2512828 € 4,45	2512828 € 4,45	2512828 € 4,45	2512828 € 4,45	2512828 € 4,45	2512828 € 4,45
61 9100 € 90,70	61 9100 € 90,70	61 8233 € 85,57	61 9100 € 90,70	61 9100 € 90,70	61 9100 € 90,70	61 9100 € 90,70	61 9100 € 90,70
52 7880 € 77,89	52 7880 € 77,89	52 7880 € 77,89	52 7880 € 77,89	52 7880 € 77,89	52 7880 € 77,89	52 7880 € 77,89	52 7880 € 77,89
7714147 € 98,22 Ø 107	7714147 € 98,22 Ø 107	7714147 € 98,22 Ø 107	7714147 € 98,22 Ø 107	7714147 € 98,22 Ø 107	7714147 € 98,22 Ø 107	7714147 € 98,22 Ø 107	7714147 € 98,22 Ø 107
5214738 € 160,00	5214738 € 160,00	5214738 € 160,00	5214738 € 160,00	5214738 € 160,00	5214738 € 160,00	5214738 € 160,00	5214738 € 160,00
-	-	-	2514521 *66* € 97,85	2514521 *66* € 97,85	2514521 *66* € 97,85	2514521 *66* € 97,85	2514521 *66* € 97,85
-	-	-	2514603 *66* € 97,85	2514603 *66* € 97,85	2514603 *66* € 97,85	2514603 *66* € 97,85	2514603 *66* € 97,85
6714530 € 69,00	6714530 € 69,00	-	6714530 € 69,00	6714530 € 69,00	6714530 € 69,00	6714530 € 69,00	6714530 € 69,00
6711602 € 74,88 z 14/48	6711602 € 74,88 z 14/48	-	-	-	-	-	-
-	-	67 8727 € 57,67 z 16/37	67 9080 z 14/39 € 65,00 6713339 z 15/38 € 61,71	67 9080 z 14/39 € 65,00 6713339 z 15/38 € 61,71	67 9080 z 14/39 € 65,00 6713339 z 15/38 € 61,71	67 9080 z 14/39 € 65,00 6713339 z 15/38 € 61,71	67 9080 z 14/39 € 65,00 6713339 z 15/38 € 61,71
-	-	67 7385 € 56,53 z 16/37	-	-	-	-	-
-	-	-	67 9966 € 70,00 z 13/48	67 9966 *PG* € 70,00 z 13/48	67 9966 *PG* € 70,00 z 13/48	67 9966 € 70,00 z 13/48	67 9966 *PG* € 70,00 z 13/48
-	-	-	-	67 8938 *PG* € 60,41 z 13/48	67 8938 *PG* € 60,41 z 13/48	-	67 8938 *PG* € 60,41 z 13/48
-	-	-	-	-	-	-	-
-	-	-	67 9967 € 71,36 z 13/48 (17)	67 9967 *PG* € 71,36 z 13/48 (17)	67 9967 *PG* € 71,36 z 13/48 (17)	67 9967 € 71,36 z 13/48 (17)	67 9967 *PG* € 71,36 z 13/48 (17)
-	-	6114215 € 280,00	6114219 € 280,00 6115781 € 390,00	6114219 € 280,00 6115781 € 390,00	6114219 € 280,00 6115781 € 390,00	6114219 € 280,00 6115781 € 390,00	6114219 € 280,00 6115781 € 390,00
5112645 € 81,88 5115644 € 96,30	-	5112645 € 81,88	5112645 € 81,88 5115644 € 96,30	5112645 € 81,88 5115644 € 96,30	5112645 € 81,88 5115644 € 96,30	5112645 € 81,88 5115644 € 96,30	5112645 € 81,88 5115644 € 96,30
-	-	-	6115668 € 44,88	6115668 € 44,88	6115668 € 44,88	6115668 € 44,88	6115668 € 44,88
-	-	6115104 € 48,00	6115668 € 44,88	6115668 € 44,88	6115668 € 44,88	6115668 € 44,88	6115668 € 44,88
6113101 2001-> € 174,40 6114582 € 275,31 (*37*)	6113101 € 174,40	6112110 € 163,82	6113101 € 174,40 6114582 € 275,31	6113101 € 174,40 6114582 € 275,31	6113101 € 174,40 6114582 € 275,31	6113101 € 174,40 6114582 € 275,31	6113101 € 174,40 6114582 € 275,31
-	6212351 € 99,00 2000->	6214097 € 62,00 1995->	-	6212929 € 105,00 1997->	6212929 € 105,00 1998->99	-	6212603 € 79,00 1997->
-	6217103B € 76,38 2000->	-	-	-	-	-	-
6215079 € 8,20	-	6215080 € 6,87 1995->	6215080 € 6,87 2000->	6215080 € 6,87 1997->	6215080 € 6,87 1998->99	6215079 € 8,20	6215080 € 6,87 1997->
6215013 € 16,50	6215011 € 16,00 2000->	6215007 € 11,96 1995->	6215007 € 11,96 2000->	6215007 € 11,96 1997->	6215011 2000-> € 16,00 6215007 1998->99 € 11,96	6215013 € 16,50	6215007 € 11,96 1997->
-	-	-	-	-	6215074 € 6,87 1998->	6215074 € 6,87	*23*
-	6215015 € 16,64 2000->	-	-	-	6215006 € 11,96 1998->	6215006 € 11,96	*24*
-	7111680 € 218,82	-	-	71 9786 € 214,59	71 9786 € 214,59	-	-
-	-	-	-	-	-	-	-
-	-	4614237 € 428,82	-	4614237 € 428,82	4614237 € 428,82	4614237 € 428,82	-
-	-	-	-	-	-	-	-

59 - ESCLUDE l' AVVIAMENTO elettrico
66 - NON utilizzare SU VEICOLO CON INGRANAGGI PRIMARI ORIGINALI
PG - SPECIFICHE nella PAGINA indicata nel TITOLO della RIGA

Prezzi IVA ESCLUSA

MHR MALOSSI HYPER RACING

Scooter 50

Cilindro TEAM e albero motore da UTILIZZARE ESCLUSIVAMENTE INSIEME

		GILERA			HONDA
		STORM	TYPHOON	TYPHOON X	DIO G
					(AF18E)
		50 2T	50 2T	50 2T	50 2T
	CILINDRO+TESTA Ø 40 (spinotto)	31 8862 € 190,84 (12)	31 8862 € 190,84 (12)	31 8862 € 190,84 (12)	-
	CILINDRO+TESTA Ø 47-47,6 (spinotto)	31 8398 € 284,47 Ø 47,6 (12)	31 8398 € 284,47 Ø 47,6 (12)	31 8398 € 284,47 Ø 47,6 (12)	-
	CILINDRO+TESTA Ø 47,6 TEAM Replica (spinotto)	-	-	-	-
	ALBERO MOTORE RHQ SP. Ø 12 CORSA 39 mm BIELLA 80	53 7600 € 185,00	53 7600 € 185,00	53 7600 € 185,00	53 7814 € 188,00
	CILINDRO+TESTA Ø 40 TEAM	31 8881 *38* € 198,70	31 8881 *38* € 198,70	31 8881 *38* € 198,70	-
	CILINDRO+TESTA Ø 47,6 TEAM - TEAM 2 CORSA 39 mm	-	-	-	-
	CILINDRO+TESTA Ø 50 BIG BORE CORSA 39 mm BIELLA 85	-	-	-	-
	ALBERO MOTORE RHQ SP. Ø 12 CORSA 39 mm BIELLA 85 - 80	53 9212 € 302,26	53 9212 € 302,26	53 9212 € 302,26	-
	ALBERO MOTORE RHQ SP. Ø 12 - 13 TEAM CORSA 39 mm BIELLA 85 - 80	5316005 *39* € 478,00	5316005 *39* € 478,00	5316005 *39* € 478,00	-
	CILINDRO+TESTA Ø 50 BIG BORE CORSA 44 mm BIELLA 85	-	-	-	-
	ALBERO MOTORE RHQ SP. Ø 13 BIG BORE CORSA 44 mm BIELLA 85	-	-	-	-
	CILINDRO+TESTA Ø 52 BIG BORE testa rossa CORSA 44 mm BIELLA 90	-	-	-	-
	ALBERO MOTORE RHQ SP. Ø 13 TEAM CORSA 44 mm BIELLA 90	-	-	-	-
	CUSCINETTI RADIALI	6614105EA € 82,00	6614105EA € 82,00	6614105EA € 82,00	-
	SCOOTER RACING Ø 40	-	-	-	-
	SCOOTER RACING Ø 47 - 47,6	32 9834 € 377,08	32 9834 € 377,08	32 9834 € 377,08	-
	SCOOTER RACING Ø 47,6 TEAM 2	-	-	-	-
	SCOOTER RACING Ø 47,6 TEAM 3	-	-	-	-
	SCOOTER RACING Ø 50 BIG BORE 2 Ø 50 CORSA 39 - 44 mm	-	-	-	-
	SCOOTER RACING Ø 52 BIG BORE Ø 52 CORSA 44 mm	-	-	-	-
	IMPIANTI ALIMENTAZIONE PHBG Ø 19	1611021 € 139,75	1611021 € 139,75	1611021 € 139,75	1611010 € 179,16 BIG pipe
	PHBG Ø 19 TEAM	1611021.T € 240,68	1611021.T € 240,68	1611021.T € 240,68	-
	PHBG Ø 21 TEAM	1613890.T0 € 216,92	1613890.T0 € 216,92	1613890.T0 € 216,92	-
	PHBL Ø 25	1611009 € 217,99	1611009 € 217,99	1611009 € 217,99	-
	VHST Ø 28 TEAM	1613766 € 294,00	1613766 € 294,00	1613766 € 294,00	-
	COLLETTORI Ø 22 x 24,5 GOMMA	-	-	-	-
	FKM	02 9732B € 65,10	02 9732B € 65,10	02 9732B € 65,10	-
	COLLETTORI Ø 22 x 28 GOMMA	02 8856B € 52,50	02 8856B € 52,50	02 8856B € 52,50	-
	FKM	02 9441B € 65,10	02 9441B € 65,10	02 9441B € 65,10	-
	COLLETTORI X360 Ø 22 x 24,5 FKM	2014520 € 52,02	2014520 € 52,02	2014520 € 52,02	-
	Ø 22 x 28 FKM	2014519 € 52,02	2014519 € 52,02	2014519 € 52,02	-
	Ø 30 x 35 FKM	2013802 € 52,02	2013802 € 52,02	2013802 € 52,02	-
	VALVOLA LAMELLARE IN CARBONIO	27 9490.C0 € 52,25 VL13	27 9490.C0 € 52,25 VL13	27 9490.C0 € 52,25 VL13	27 7440.C0 € 49,00 VL9
	VALVOLA LAMELLARE IN CARBONIO TEAM	2713719.C0 *19* € 57,68 VL16	2713719.C0 *19* € 57,68 VL16	2713719.C0 *19* € 57,68 VL16	-
	DIGITRONIC EPROM CENTRALINA ELETTRONICA DIGITALE	55 9002 € 189,75	55 9002 € 189,75	55 9002 € 189,75	-
	ACCENSIONE ROTORE INTERNO	6215806 € 15,00	5517826 € 350,00	5517826 € 350,00	-
	ACCENSIONE ROTORE INTERNO TEAM				

19 - per il MONTAGGIO MODIFICARE il CARTER MOTORE
38 - NON E' Testa SCOMPONIBILE
39 - CONSIGLIAMO L'USO dei CUSCINETTI : 6614105EA € 82,00
74 - ABBINARE SOLO CON gr. term. 3112642 E CON multivar 5112800 o (5115823 + KIT 2015832)

Prodotti riservati esclusivamente alle competizioni nei luoghi ad esse destinate secondo le disposizioni delle competenti autorità sportive. Decliniamo ogni responsabilità per l'uso improprio.

HONDA			ITALJET		KYMCO		MALAGUTI
DIO SP	DIO SR	DIO ZX <-1993	DRAGSTER	TORPEDO NEW	DJ X	DJ Y	F10
(AF18E)	(AF18E)	(AF18E)					
50 2T	50 2T	50 2T	50 2T LC	50 2T	50 2T	50 2T	50 2T
-	-	-	31 8559 1 € 250,00 (10)	-	-	-	31 8403 1 € 184,06 (10)
31 7200 € 131,63 Ø 47 (12)	-	31 7200 € 131,63 Ø 47 (12)	31 8460 € 301,54 Ø 47,6 (12)	31 6926 € 133,05 Ø 47 (12)	31 8473 € 217,30 Ø 47 (12)	31 7200 € 131,63 Ø 47 (12)	31 8440 € 284,47 Ø 47,6 (12)
-	-	-	-	-	-	-	-
53 7814 € 188,00	53 7814 € 188,00	53 7604 € 196,00	53 8009 € 185,00	53 7600 € 185,00	-	53 7604 € 196,00	53 8009 € 185,00
-	-	-	3111511 € 327,13	-	-	-	-
-	-	-	3115390 € 415,00	-	-	-	-
-	-	-	-	-	-	-	-
-	-	-	53 8855 € 203,04 53 8009 € 185,00	-	-	-	-
-	-	-	5315973 € 480,00 *74* 5314548 € 465,00 *74*	-	-	-	-
-	-	-	-	-	-	-	-
-	-	-	5313275 *79* € 450,00	-	-	-	-
-	-	-	3115374 € 430,00	-	-	-	-
-	-	-	5316039 *79* € 506,00	-	-	-	-
-	-	-	PG.69	-	-	-	PG.69
-	-	-	-	-	-	-	-
-	-	-	-	-	-	-	32 7562 € 266,00
-	-	-	-	-	-	-	3214763 € 366,18
-	-	-	3216832 € 366,18	-	-	-	-
-	-	-	3215198 € 366,18	-	-	-	-
-	-	-	3216827 € 366,18	-	-	-	-
1611010 € 179,16 BIG pipe	1611010 € 179,16 BIG pipe	1611010 € 179,16 BIG pipe	1611021 € 139,75	-	1611010 € 179,16 BIG pipe	1611010 € 179,16 BIG pipe	1611021 € 139,75
-	-	-	1611021.T € 240,68	-	-	-	-
-	-	-	1613890.T0 € 216,92	-	-	-	-
-	-	-	1611013 € 245,00	-	-	-	1611013 € 245,00
-	-	-	1614022 € 294,00	-	-	-	1614022 € 294,00
-	-	-	0213222B € 52,50	-	-	-	0213222B € 52,50
-	-	-	0213661B € 65,10	02 9732B € 65,10	-	-	0213661B € 65,10
-	-	-	02 8857B € 52,50	-	-	-	02 8857B € 52,50
-	-	-	0213662B € 65,10	-	-	-	0213662B € 65,10
-	-	-	2014524 € 52,02	-	-	-	2014524 € 52,02
-	-	-	2014525 € 52,02	-	-	-	2014525 € 52,02
-	-	-	2013847 € 52,02	-	-	-	2013847 € 52,02
27 7440.C0 € 49,00 VL9	27 7440.C0 € 49,00 VL9	27 7440.C0 € 49,00 VL9	2711817.C0 € 52,25 VL14	27 9490.C0 € 52,25 VL13	27 7440.C0 € 49,00 VL9	27 7440.C0 € 49,00 VL9	2711817.C0 € 52,25 VL14
-	-	-	-	2713719.C0 *19* € 57,68 VL16	-	-	-
-	-	-	-	-	-	-	-
-	-	-	5515002 € 350,00	-	-	-	5515002 € 350,00

79 - INTERVENTI SUL CARTER motore : BARENATURA

Prezzi IVA ESCLUSA

MHR MALOSSI HYPER RACING

Scooter 50

		GILERA			HONDA
		STORM	TYPHOON	TYPHOON X	DIO G
	con MOTORE				(AF18E)
		50 2T	50 2T	50 2T	50 2T
	MULTIVAR VARIATORE	51 8648 € 77,76	51 8648 € 77,76	-	51 7072 € 65,00
	MULTIVAR TEAM VARIATORE	5112645 € 81,88	5112645 € 81,88	5112645 € 81,88	-
	X K BELT CINGHIA	61 7587 € 29,00 6115668 € 44,88	61 7587 € 29,00 6115668 € 44,88	6115668 € 44,88	61 7211 € 27,80
	VENTILVAR SEMIPULEGGIA	6113416B *59* € 36,72	6113416B *59* € 36,72	6113416B *59* € 36,72	-
	TORSION CONTROLLER	2512828 € 4,45	2512828 € 4,45	2512828 € 4,45	2512828 € 4,45
	TORQUE DRIVER CORRETTORE DI COPPIA	61 8233 € 85,57	61 8233 € 85,57	61 9100 € 90,70	61 8317 € 95,61
	DELTA CLUTCH FRIZIONE **REGOLABILE**	52 7880 € 77,89	52 7880 € 77,89	52 7880 € 77,89	52 7880 € 77,89
	WING CLUTCH BELL CAMPANA FRIZIONE (ANELLO ALETTATO)	7714147 € 98,22 Ø 107	7714147 € 98,22 Ø 107	7714147 € 98,22 Ø 107	-
	DELTA SYSTEM MHR CAMPANA + FRIZIONE REGOLABILE	5214738 € 160,00	5214738 € 160,00	5214738 € 160,00	-
	ROLLER CRANKCASE CARTER INGRANAGGI	-	-	2514521 *66* € 97,85	-
	TEAM	-	-	2514603 *66* € 97,85	-
	ALBERO PERNO RUOTA	-	-	6714530 € 69,00	-
	INGRANAGGI HTQ PRIMARI	-	-	-	-
	INGRANAGGI HTQ (PIAGGIO) PRIMARI CALETTAMENTO Ø 17	67 8220 € 56,53 z 14/39	67 8220 € 56,53 z 14/39	67 9080 z 14/39 € 65,00 6713339 z 15/38 € 61,71	-
	CALETTAMENTO Ø 18	67 8218 € 65,00 z 14/39	67 8218 € 65,00 z 14/39	-	-
	INGRANAGGI HTQ SECONDARI CAL. FORZATO Ø 17	-	-	67 9966 *PG* € 70,00 z 13/48	-
	PG. 241 CAL. DENTATO Ø 17	67 8938 *PG* € 60,41 z 13/48	67 8938 *PG* € 60,41 z 13/48	-	-
	CALETTAMENTO Ø 18	-	-	-	-
	SECOND ROLLER GEAR (CALETTAMENTO)	-	-	67 9967 *PG* € 71,36 z 13/48 (17)	-
COMPLESSIVO	**OVER RANGE / OVER RANGE ALUMINUM**	6114216 € 280,00	6114216 € 280,00	6114219 € 280,00 6115781 € 390,00	-
1 2 3 **I componenti del gruppo OVER RANGE devono essere montati COMPLESSIVAMENTE**	1 **MULTIVAR / ALUMINUM** VARIATORE	5112645 € 81,88	5112645 € 81,88	5112645 € 81,88 5115644 € 96,30	-
	2 **X K BELT** CINGHIA	6115668 € 44,88	6115668 € 44,88	6115668 € 44,88	-
	2 **X K BELT TEAM / ALUMINUM**	-	-	6115668 € 44,88	-
	3 **REAR PULLEY SYSTEM / ALUMINIUM** PULEGGIA POSTERIORE	6112110 € 163,82	6112110 € 163,82	6113101 € 174,40 6114582 € 275,31	-
	WHOOP DISC DISCO FRENO ANTERIORE	6212603 € 79,00 1994->	6212603 € 79,00 1993->	6212603 € 79,00 1993->	62 8960 € 60,68 1991->
	WHOOP DISC DISCO FRENO POSTERIORE	-	-	-	-
	BRAKE PADS MHR ANTERIORI PASTIGLIE FRENO ORGANICHE	6215080 € 6,87 1994->	6215080 € 6,87 1993->	6215080 € 6,87 1993->	62 9085 € 8,32 1991->
	BRAKE PADS MHR SYNT ANTERIORI PASTIGLIE FRENO SINTERIZZATE	6215007 € 11,96 1994->	6215007 € 11,96 1993->	6215007 € 11,96 1993->	-
	BRAKE PADS MHR POSTERIORI PASTIGLIE FRENO ORGANICHE	-	-	-	-
	BRAKE PADS MHR SYNT POSTERIORI PASTIGLIE FRENO SINTERIZZATE	-	-	-	-
	RADIATORE / RADIATORE TEAM	-	-	-	-
	RS24/10 - RS24/10-R AMMORTIZZATORE ANTERIORE	-	-	-	-
	RS24/10 - RS24/10-R AMMORTIZZATORE POSTERIORE	4614237 € 428,82	-	-	-
	RS24/10-R ANTERIORE + POSTERIORE	-	-	-	-

56 - SE MONTATO CON ALBERI motore 5313275 (5314548-5316048), UTILIZZARE IL KIT 2015832 € 40,17
59 - ESCLUDE l' AVVIAMENTO elettrico
66 - NON utilizzare SU VEICOLO CON INGRANAGGI PRIMARI ORIGINALI
PG - SPECIFICHE nella PAGINA indicata nel TITOLO della RIGA

Prodotti riservati esclusivamente alle competizioni nei luoghi ad esse destinate secondo le disposizioni delle competenti autorità sportive. Decliniamo ogni responsabilità per l'uso improprio.

HONDA			ITALJET		KYMCO		MALAGUTI
DIO SP	DIO SR	DIO ZX <-1993	DRAGSTER	TORPEDO NEW	DJ X	DJ Y	F10
(AF18E)	(AF18E)	(AF18E)					
50 2T	50 2T	50 2T	50 2T LC	50 2T	50 2T	50 2T	50 2T
51 7073 € 58,71	51 7073 € 58,71	51 7484 € 65,00	5113161 € 86,10	-	51 7072 € 65,00	51 7484 € 65,00	5113161 € 86,10
-	-	-	-	5112645 € 81,88	-	-	-
61 7215 € 23,50	61 7215 € 23,50	61 7211 € 27,80	6117010 € 27,80	61 9535 € 28,72	61 7211 € 27,80	61 7211 € 27,80	6117087 € 27,80
-	-	-	61 7152 € 21,71	6113416B *59* € 36,72	-	-	61 7152 € 21,71
2512828 € 4,45	2512828 € 4,45	2512828 € 4,45	2512827 € 4,45	2512828 € 4,45	2512828 € 4,45	2512828 € 4,45	2512827 € 4,45
-	-	61 8317 € 95,61	61 9223 € 95,61	61 9100 € 90,70	-	61 8317 € 95,61	61 8312 (Ø 33) € 85,57 61 9223 (Ø 34) € 85,57
-	-	52 7880 € 77,89	52 9451 € 77,89	52 7880 € 77,89	52 7880 € 77,89	52 7880 € 77,89	52 7643 (Ø 105) € 77,89 52 9451 (Ø 107) € 77,89
-	-	-	7714313 € 98,22 Ø 107	7714147 € 98,22 Ø 107	7714147 € 98,22 Ø 107	7714147 € 98,22 Ø 107	7714313 € 98,22 Ø 107
-	-	-	5214739 € 160,00	5214738 € 160,00	5214738 € 160,00	5214738 € 160,00	5214739 € 160,00
-	-	-	-	-	-	-	-
-	-	-	-	-	-	-	-
-	-	-	-	6714530 € 69,00	-	-	-
-	-	-	6714039 € 57,67 z 13/44	-	67 6458 € 65,00 z 16/32	-	67 7014 € 75,00 z 15/41
-	-	-	-	-	-	-	-
-	-	-	-	-	-	-	-
-	-	-	-	6711135 € 65,00 z 15/55	-	-	-
-	-	-	-	-	-	-	-
-	-	-	-	-	-	-	-
-	-	-	-	-	-	-	-
-	-	-	6112811 € 290,00 6115821 € 390,00	-	-	-	6112812 € 290,00 6116249 € 390,00
-	-	-	5112800 € 96,30 5115823 € 96,30 (*56*)	-	-	-	5112800 € 96,30 5115823 € 96,30 (*56*)
-	-	-	6115822 € 48,00	-	-	-	6111108 € 27,80
-	-	-	6115822 € 48,00	-	-	-	-
-	-	-	61 9733 € 170,82 6114590 € 275,31	-	-	-	6111121 € 169,52 6115991 € 275,31
62 8960 € 60,68 1993->	62 8960 € 60,68 1990->	62 8960 € 60,68	-	-	-	-	62 8958 € 59,03 1994->
-	-	-	-	-	-	-	-
62 9085 € 8,32 1993->	62 9085 € 8,32 1990->	-	6215076 € 7,00 1998->	-	-	-	6215080 € 6,87 1994->
-	-	-	6215005 € 11,96 1998->	-	-	-	6215007 € 11,96 1994->
-	-	-	6215076 € 7,00 1998->	-	-	-	-
-	-	-	6215005 € 11,96 1998->	-	-	-	-
-	-	-	-	-	-	-	-
-	-	-	-	-	-	-	-
-	-	-	-	-	-	-	-
-	-	-	-	-	-	-	-

Prezzi IVA ESCLUSA

MHR MALOSSI HYPER RACING

Scooter 50

Cilindro TEAM e albero motore da UTILIZZARE ESCLUSIVAMENTE INSIEME

	MALAGUTI			
	F12-PHANTOM	F12-PHANTOM	F12 DIGIT KAT-PHANTOM	F12 DIGIT KAT-PHANTOM euro 2
	50 2T	50 2T LC	50 2T LC	50 2T LC
CILINDRO+TESTA Ø 40 (spinotto)	31 8403 1 € 184,06 (10)	31 8559 1 € 250,00 (10)	31 8559 1 € 250,00 (10)	31 8559 1 € 250,00 (10)
CILINDRO+TESTA Ø 47-47,6 (spinotto)	31 8440 € 284,47 Ø 47,6 (12)	31 8460 € 301,54 Ø 47,6 (12)	31 8460 € 301,54 Ø 47,6 (12)	31 8460 € 301,54 Ø 47,6 (12)
CILINDRO+TESTA Ø 47,6 TEAM Replica (spinotto)	-	-	-	-
ALBERO MOTORE RHQ SP. Ø 12 CORSA 39 mm BIELLA 80	53 8009 € 185,00	53 8009 € 185,00	53 8009 *21* € 185,00	53 8009 *21* € 185,00
CILINDRO+TESTA Ø 40 TEAM	-	3111511 € 327,13	3111511 € 327,13	3111511 € 327,13
CILINDRO+TESTA Ø 47,6 TEAM - TEAM 2 CORSA 39 mm	-	3115390 € 415,00	3115390 € 415,00	3115390 € 415,00
CILINDRO+TESTA Ø 50 BIG BORE CORSA 39 mm BIELLA 85	-	-	-	-
ALBERO MOTORE RHQ SP. Ø 12 CORSA 39 mm BIELLA 85 - 80	-	53 8855 € 203,04 53 8009 € 185,00	53 8855 € 203,04 53 8009 € 185,00	53 8855 € 203,04 53 8009 € 185,00
ALBERO MOTORE RHQ SP. Ø 12 - 13 TEAM CORSA 39 mm BIELLA 85 - 80	-	5315973 € 480,00 *74* 5314548 € 465,00 *74*	5315973 € 480,00 *74* 5314548 € 465,00 *74*	5315973 € 480,00 *74* 5314548 € 465,00 *74*
CILINDRO+TESTA Ø 50 BIG BORE CORSA 44 mm BIELLA 85	-	-	-	-
ALBERO MOTORE RHQ SP. Ø 13 BIG BORE CORSA 44 mm BIELLA 85	-	5313275 *79* € 450,00	5313275 *79* € 450,00	5313275 *79* € 450,00
CILINDRO+TESTA Ø 52 BIG BORE testa rossa CORSA 44 mm BIELLA 90	-	3115374 € 430,00	3115374 € 430,00	3115374 € 430,00
ALBERO MOTORE RHQ SP. Ø 13 TEAM CORSA 44 mm BIELLA 90	-	5316039 *79* € 506,00	5316039 *79* € 506,00	5316039 *79* € 506,00
CUSCINETTI RADIALI	PG.69	PG.69	PG.69	PG.69
SCOOTER RACING Ø 40	-	-	-	-
SCOOTER RACING Ø 47 - 47,6	-	-	-	-
SCOOTER RACING Ø 47,6 TEAM 2	3214763 € 366,18	3214763 € 366,18	3214763 € 366,18	3214763 € 366,18
SCOOTER RACING Ø 47,6 TEAM 3	-	3216832 € 366,18	3216832 € 366,18	3216832 € 366,18
SCOOTER RACING Ø 50 BIG BORE 2 Ø 50 CORSA 39 - 44 mm	-	3215198 € 366,18	3215198 € 366,18	3215198 € 366,18
SCOOTER RACING Ø 52 BIG BORE Ø 52 CORSA 44 mm	-	3216827 € 366,18	3216827 € 366,18	3216827 € 366,18
IMPIANTI ALIMENTAZIONE PHBG Ø 19	1611021 € 139,75	1611021 € 139,75	1611021 € 139,75	1611021 € 139,75
PHBG Ø 19 TEAM	-	1611021.T € 240,68	1611021.T € 240,68	1611021.T € 240,68
PHBG Ø 21 TEAM	-	1613890.T0 € 216,92	1613890.T0 € 216,92	1613890.T0 € 216,92
PHBL Ø 25	1611013 € 245,00	1611013 € 245,00	1611013 € 245,00	1611013 € 245,00
VHST Ø 28 TEAM	1614022 € 294,00	1614022 € 294,00	1614022 € 294,00	1614022 € 294,00
COLLETTORI Ø 22 x 24,5 GOMMA	0213222B € 52,50	0213222B € 52,50	0213222B € 52,50	0213222B € 52,50
FKM	0213661B € 65,10	0213661B € 65,10	0213661B € 65,10	0213661B € 65,10
COLLETTORI Ø 22 x 28 GOMMA	02 8857B € 52,50	02 8857B € 52,50	02 8857B € 52,50	02 8857B € 52,50
FKM	0213662B € 65,10	0213662B € 65,10	0213662B € 65,10	0213662B € 65,10
COLLETTORI X360 Ø 22 x 24,5 FKM	2014524 € 52,02	2014524 € 52,02	2014524 € 52,02	2014524 € 52,02
Ø 22 x 28 FKM	2014525 € 52,02	2014525 € 52,02	2014525 € 52,02	2014525 € 52,02
Ø 30 x 35 FKM	2013847 € 52,02	2013847 € 52,02	2013847 € 52,02	2013847 € 52,02
VALVOLA LAMELLARE IN CARBONIO	2711817.C0 € 52,25 VL14	2711817.C0 € 52,25 VL14	2711817.C0 € 52,25 VL14	2711817.C0 € 52,25 VL14
VALVOLA LAMELLARE IN CARBONIO TEAM	-	-	-	-
DIGITRONIC EPROM CENTRALINA ELETTRONICA DIGITALE	-	-	-	-
ACCENSIONE ROTORE INTERNO ACCENSIONE ROTORE INTERNO TEAM	5515002 € 350,00	5515002 € 350,00	5515002 € 350,00	5515002 € 350,00

19 - per il MONTAGGIO MODIFICARE il CARTER MOTORE
21 - SOLO per veicoli CON MULTIVAR Malossi E PISTONE CON SPINOTTO Ø 12
74 - ABBINARE SOLO CON gr. term. 3112642 E CON multivar 5112800 o (5115823 + KIT 2015832)
79 - INTERVENTI SUL CARTER motore : BARENATURA

Prodotti riservati esclusivamente alle competizioni nei luoghi ad esse destinate secondo le disposizioni delle competenti autorità sportive. Decliniamo ogni responsabilità per l'uso improprio.

MALAGUTI				MBK			
F12 R ARIA euro 2	F12 R LC euro 2	F15 FIREFOX	YESTERDAY	BOOSTER euro 0-1	BOOSTER euro 2	BOOSTER NAKED euro 2	BOOSTER NG euro 0-1
(QJ*CMA02C*)					(A137E)	(A137E)	
50 2T	50 2T LC	50 2T LC	50 2T	50 2T	50 2T	50 2T	50 2T
-	31 8559 1 € 250,00 (10)	31 8559 1 € 250,00 (10)	31 8403 1 € 184,06 (10)	31 8565 1 € 225,00 (10)	31 8565 1 € 225,00 (10)	31 8565 1 € 225,00 (10)	31 8565 1 € 225,00 (10)
31 8440 € 284,47 Ø 47,6 (12)	31 8460 € 301,54 Ø 47,6 (12)	31 8460 € 301,54 Ø 47,6 (12)	31 8440 € 284,47 Ø 47,6 (12)	31 7559 1 € 267,15 Ø 47 (10)	31 7559 1 € 267,15 Ø 47 (10)	31 7559 1 € 267,15 Ø 47 (10)	31 7559 1 € 267,15 Ø 47 (10)
-	-	-	-	-	-	-	-
5313587 € 196,10	53 8009 *21* € 185,00	53 8009 € 185,00	53 8009 € 185,00	53 8008 € 203,04	53 8008 € 203,04	53 8008 € 203,04	53 8008 € 203,04
-	3111511 € 327,13	3111511 € 327,13	-	-	-	-	-
-	3115390 € 415,00	3115390 € 415,00	-	-	-	-	-
-	-	-	-	-	-	-	-
-	53 8855 € 203,04 53 8009 € 185,00	53 8855 € 203,04 53 8009 € 185,00	-	-	-	-	-
-	5315973 € 480,00 *74* 5314548 € 465,00 *74*	5315973 € 480,00 *74* 5314548 € 465,00 *74*	-	-	-	-	-
-	-	-	-	-	-	-	-
-	5313275 *79* € 450,00	5313275 *79* € 450,00	-	-	-	-	-
-	3115374 € 430,00	3115374 € 430,00	-	-	-	-	-
-	5316039 *79* € 506,00	5316039 *79* € 506,00	-	-	-	-	-
PG.69	PG.69	PG.69	PG.69	PG.69	PG.69	PG.69	PG.69
-	-	-	-	-	-	-	-
32 7562 € 266,00	-	-	-	32 7561 € 272,00	32 7561 € 272,00	32 7561 € 272,00	32 7561 € 272,00
3214763 € 366,18	3214763 € 366,18	3214763 € 366,18	3214763 € 366,18	-	-	-	-
-	3216832 € 366,18	3216832 € 366,18	-	-	-	-	-
-	3215198 € 366,18	3215198 € 366,18	-	-	-	-	-
-	3216827 € 366,18	3216827 € 366,18	-	-	-	-	-
1611021 € 139,75	1611021 € 139,75	1611021 € 139,75	1611021 € 139,75	1611021 € 139,75	1611021 € 139,75	1611021 € 139,75	1611021 € 139,75
1611021.T € 240,68	1611021.T € 240,68	1611021.T € 240,68	-	-	-	-	-
1613890.T0 € 216,92	1613890.T0 € 216,92	1613890.T0 € 216,92	-	-	-	-	-
1611013 € 245,00	1611013 € 245,00	1611013 € 245,00	1611013 € 245,00	1611011 € 221,00	1611011 € 221,00	1611011 € 221,00	1611011 € 221,00
1614022 € 294,00	1614022 € 294,00	1614022 € 294,00	1614022 € 294,00	-	-	-	-
0213222B € 52,50	0213222B € 52,50	0213222B € 52,50	0213222B € 52,50	-	-	-	-
0213661B € 65,10	0213661B € 65,10	0213661B € 65,10	0213661B € 65,10	-	-	-	-
02 8857B € 52,50	02 8857B € 52,50	02 8857B € 52,50	02 8857B € 52,50	-	-	-	-
0213662B € 65,10	0213662B € 65,10	0213662B € 65,10	0213662B € 65,10	-	-	-	-
2014524 € 52,02	2014524 € 52,02	2014524 € 52,02	2014524 € 52,02	-	-	-	-
2014525 € 52,02	2014525 € 52,02	2014525 € 52,02	2014525 € 52,02	-	-	-	-
2013847 € 52,02	2013847 € 52,02	2013847 € 52,02	2013847 € 52,02	-	-	-	-
2711817.C0 *19* € 52,25 VL14	2711817.C0 € 52,25 VL14	2711817.C0 € 52,25 VL14	2711817.C0 € 52,25 VL14	27 7441.C0 € 46,02 VL10	27 7441.C0 € 46,02 VL10	27 7441.C0 € 46,02 VL10	27 7441.C0 € 46,02 VL10
-	-	-	-	-	-	-	-
-	-	-	-	-	-	-	-
-	5515002 € 350,00	5515002 € 350,00	5515002 € 350,00	5515002 € 350,00	5515002 € 350,00	5515002 € 350,00	5515002 € 350,00

Prezzi IVA ESCLUSA

MHR MALOSSI HYPER RACING

Scooter 50

		MALAGUTI			
		F12-PHANTOM	F12-PHANTOM	F12 DIGIT KAT-PHANTOM	F12 DIGIT KAT-PHANTOM euro 2
	con MOTORE	50 2T	50 2T LC	50 2T LC	50 2T LC
	MULTIVAR VARIATORE	5113161 € 86,10	5113161 € 86,10	5113161 € 86,10	5113161 € 86,10
	MULTIVAR TEAM VARIATORE	-	-	-	-
	X K BELT CINGHIA	6117010 € 27,80	6117010 € 27,80	6117010 € 27,80	6117010 € 27,80
	VENTILVAR SEMIPULEGGIA	61 7152 € 21,71	61 7152 € 21,71	61 7152 € 21,71	61 7152 € 21,71
	TORSION CONTROLLER	2512827 € 4,45	2512827 € 4,45	2512827 € 4,45	2512827 € 4,45
	TORQUE DRIVER CORRETTORE DI COPPIA	61 8312 (Ø 33) € 85,57 61 9223 (Ø 34) € 85,57	61 8312 (Ø 33) € 85,57 61 9223 (Ø 34) € 85,57	61 8312 (Ø 33) € 85,57 61 9223 (Ø 34) € 85,57	61 8312 (Ø 33) € 85,57 61 9223 (Ø 34) € 85,57
	DELTA CLUTCH FRIZIONE **REGOLABILE**	52 7643 (Ø 105) € 77,89 52 9451 (Ø 107) € 77,89	52 7643 (Ø 105) € 77,89 52 9451 (Ø 107) € 77,89	52 9451 € 77,89	52 9451 € 77,89
	WING CLUTCH BELL CAMPANA FRIZIONE (ANELLO ALETTATO)	7714313 € 98,22 Ø 107	7714313 € 98,22 Ø 107	7714313 € 98,22 Ø 107	7714313 € 98,22 Ø 107
	DELTA SYSTEM MHR CAMPANA + FRIZIONE REGOLABILE	5214739 € 160,00	5214739 € 160,00	5214739 € 160,00	5214739 € 160,00
	ROLLER CRANKCASE CARTER INGRANAGGI	2515482 € 97,85	2515482 € 97,85	2515482 € 97,85	2515482 € 97,85
	TEAM	-	-	-	-
	ALBERO PERNO RUOTA	6714748 € 60,18	6714748 € 60,18	6714748 € 60,18	6714748 € 60,18
	INGRANAGGI HTQ PRIMARI	6714039 € 57,67 z 13/44	6714039 € 57,67 z 13/44	6711664 *25* € 56,36 z 13/44	6711664 *25* € 56,36 z 13/44
	INGRANAGGI HTQ (PIAGGIO) PRIMARI CALETTAMENTO Ø 17	-	-	-	-
	CALETTAMENTO Ø 18	-	-	-	-
	INGRANAGGI HTQ SECONDARI CAL. FORZATO Ø 17	6714774 z 15/42 € 70,00 6714775 z 14/43 € 67,32	6714774 z 15/42 € 70,00 6714775 z 14/43 € 67,32	6714774 z 15/42 € 70,00 6714775 z 14/43 € 67,32	6714774 z 15/42 € 70,00 6714775 z 14/43 € 67,32
	CAL. DENTATO Ø 17	-	-	-	-
	CALETTAMENTO Ø 18	-	-	-	-
	SECOND ROLLER GEAR (CALETTAMENTO)	-	-	-	-
COMPLESSIVO	**OVER RANGE / OVER RANGE ALUMINUM**	6112811 € 290,00 6115821 € 390,00	6112811 € 290,00 6115821 € 390,00	6112811 € 290,00 6115821 € 390,00	6112811 € 290,00 6115821 € 390,00
I componenti del gruppo OVER RANGE devono essere montati COMPLESSIVAMENTE	1 **MULTIVAR / ALUMINUM** VARIATORE	5112800 € 96,30 5115823 € 96,30	5112800 € 96,30 5115823 € 96,30 (*56*)	5112800 € 96,30 5115823 € 96,30 (*56*)	5112800 € 96,30 5115823 € 96,30 (*56*)
	2 **X K BELT** CINGHIA	6115822 € 48,00	6115822 € 48,00	6115822 € 48,00	6115822 € 48,00
	2 **X K BELT TEAM / ALUMINUM**	6115822 € 48,00	6115822 € 48,00	6115822 € 48,00	6115822 € 48,00
	3 **REAR PULLEY SYSTEM / ALUMINIUM** PULEGGIA POSTERIORE	61 9733 € 170,82 6114590 € 275,31	61 9733 € 170,82 6114590 € 275,31	61 9733 € 170,82 6114590 € 275,31	61 9733 € 170,82 6114590 € 275,31
	WHOOP DISC DISCO FRENO ANTERIORE	6212603 € 79,00 1994->	6212603 € 79,00 1995->	6212603 € 79,00	6212603 € 79,00
	WHOOP DISC DISCO FRENO POSTERIORE	-	-	-	-
	BRAKE PADS MHR ANTERIORI PASTIGLIE FRENO ORGANICHE	62 9841 1998-> € 6,10 62 9087 1994->97 € 6,24	62 9841 1998-> € 6,10 62 9087 1994->97 € 6,24	6215080 € 6,87 2000->	6215080 € 6,87 2000->
	BRAKE PADS MHR SYNT ANTERIORI PASTIGLIE FRENO SINTERIZZATE	-	-	6215007 € 11,96 2000->	6215007 € 11,96 2000->
	BRAKE PADS MHR POSTERIORI PASTIGLIE FRENO ORGANICHE	6215080 € 6,87 1998->	6215080 € 6,87 1998->	6215080 € 6,87 2000->	6215080 € 6,87 2000->
	BRAKE PADS MHR SYNT POSTERIORI PASTIGLIE FRENO SINTERIZZATE	6215007 € 11,96 1998->	6215007 € 11,96 1998->	6215007 € 11,96 2000->	6215007 € 11,96 2000->
	RADIATORE / RADIATORE TEAM	-	-	-	-
	RS24/10 - RS24/10-R AMMORTIZZATORE ANTERIORE	-	-	-	-
	RS24/10 - RS24/10-R AMMORTIZZATORE POSTERIORE	-	-	-	-
	RS24/10-R ANTERIORE + POSTERIORE	-	-	-	-

PG. 241

25 - Per veicoli con CARTER VENTILATO
56 - SE MONTATO CON ALBERI motore 5313275 (5314548-5316048), UTILIZZARE IL KIT 2015832 € 40,17
87 - ATTENZIONE: per montare la CAMPANA Malossi è necessario TOGLIERE il materiale in eccesso all'interno del carter

Prodotti riservati esclusivamente alle competizioni nei luoghi ad esse destinate secondo le disposizioni delle competenti autorità sportive. Decliniamo ogni responsabilità per l'uso improprio.

MALAGUTI				MBK			
F12 R ARIA euro 2	F12 R LC euro 2	F15 FIREFOX	YESTERDAY	BOOSTER euro 0-1	BOOSTER euro 2	BOOSTER NAKED euro 2	BOOSTER NG euro 0-1
(QJ*CMA02C*)					(A137E)	(A137E)	
50 2T	50 2T LC	50 2T LC	50 2T	50 2T	50 2T	50 2T	50 2T
5113363 *€ 68,25*	**5113161** *€ 86,10*	**5113161** *€ 86,10*	**5113161** *€ 86,10*	**5113161** *€ 86,10*	**5113161** *€ 86,10*	**5113161** *€ 86,10*	**5113161** *€ 86,10*
-	-	-	-	-	-	-	-
61 7587 *€ 29,00*	**6117010** *€ 27,80*	**6117010** *€ 27,80*	**6117087** *€ 27,80*	**6117010** *€ 27,80*	**6117010** *€ 27,80*	**6117010** *€ 27,80*	**6117010** *€ 27,80*
61 7151 *€ 21,28*	**61 7152** *€ 21,71*	**61 7152** *€ 21,71*	**61 7152** *€ 21,71*	**61 7152** *€ 21,71*	**61 7152** *€ 21,71*	**61 7152** *€ 21,71*	**61 7152** *€ 21,71*
-	**2512827** *€ 4,45*	**2512827** *€ 4,45*	**2512827** *€ 4,45*	**2512827** *€ 4,45*	**2512827** *€ 4,45*	**2512827** *€ 4,45*	**2512827** *€ 4,45*
61 8312 *€ 85,57*	**61 8312** *(Ø 33)* *€ 85,57* **61 9223** *(Ø 34)* *€ 85,57*	**61 8312** *(Ø 33)* *€ 85,57* **61 9223** *(Ø 34)* *€ 85,57*	**61 8312** *(Ø 33)* *€ 85,57* **61 9223** *(Ø 34)* *€ 85,57*	**61 8312** *(Ø 33)* *€ 85,57* **61 9223** *(Ø 34)* *€ 85,57*	**6112766** *€ 83,89*	**6112766** *€ 83,89*	**61 8312** *(Ø 33)* *€ 85,57* **61 9223** *(Ø 34)* *€ 85,57*
52 7879 *€ 77,89*	**52 9451** *€ 77,89*	**52 9451** *€ 77,89*	**52 9451** *€ 77,89*	**52 7643** *(Ø 105)* *€ 77,89* **52 9451** *(Ø 107)* *€ 77,89*	**52 7880** *€ 77,89*	**52 7880** *€ 77,89*	**52 7643** *(Ø 105)* *€ 77,89* **52 9451** *(Ø 107)* *€ 77,89*
-	**7714313** *€ 98,22* ***Ø 107***	**7714313** *€ 98,22* ***Ø 107***	**7714313** *€ 98,22* ***Ø 107***	**7714313** ***87** *€ 98,22* ***Ø 107***	**7714313** ***87** *€ 98,22* ***Ø 107***	**7714313** ***87** *€ 98,22* ***Ø 107***	**7714313** ***87** *€ 98,22* ***Ø 107***
-	**5214739** *€ 160,00*	**5214739** *€ 160,00*	**5214739** *€ 160,00*	**5214739** *€ 160,00*	-	-	**5214739** *€ 160,00*
-	**2515482** *€ 97,85*	**2515482** *€ 97,85*	-	**2515482** *€ 97,85*	**2515482** *€ 97,85*	**2515482** *€ 97,85*	**2515482** *€ 97,85*
-	-	-	-	-	-	-	-
-	**6714748** *€ 60,18*	**6714748** *€ 60,18*	-	**6714748** *€ 60,18*	**6714748** *€ 60,18*	**6714748** *€ 60,18*	**6714748** *€ 60,18*
-	**6714039** *€ 57,67* ***z 13/44***	**6714039** *€ 57,67* ***z 13/44***	**67 7014** *€ 75,00* ***z 15/41***	**67 3677** *€ 57,67* ***z 16/40***	**67 3677** *€ 57,67* ***z 16/40***	**67 3677** *€ 57,67* ***z 16/40***	**67 3677** *€ 57,67* ***z 16/40***
6713602 *€ 67,32* ***z 14/42***	-	-	-	-	-	-	-
-	-	-	-	-	-	-	-
-	**6714774** *z 15/42* *€ 70,00* **6714775** *z 14/43* *€ 67,32*	**6714774** *z 15/42* *€ 70,00* **6714775** *z 14/43* *€ 67,32*	-	-	-	-	-
-	-	-	-	-	-	-	-
-	-	-	-	-	-	-	-
-	-	-	-	-	-	-	-
-	**6112811** *€ 290,00* **6115821** *€ 390,00*	**6112811** *€ 290,00* **6115821** *€ 390,00*	**6112812** *€ 290,00* **6116249** *€ 390,00*	**6112811** *€ 290,00* **6115821** *€ 390,00*	**6112811** *€ 290,00* **6115821** *€ 390,00*	**6112811** *€ 290,00* **6115821** *€ 390,00*	**6112811** *€ 290,00* **6115821** *€ 390,00*
-	**5112800** *€ 96,30* **5115823** *€ 96,30 (*56*)*	**5112800** *€ 96,30* **5115823** *€ 96,30 (*56*)*	**5112800** *€ 96,30* **5115823** *€ 96,30*	**5112800** *€ 96,30* **5115823** *€ 96,30*	**5112800** *€ 96,30* **5115823** *€ 96,30*	**5112800** *€ 96,30* **5115823** *€ 96,30*	**5112800** *€ 96,30* **5115823** *€ 96,30*
-	**6115822** *€ 48,00*	**6115822** *€ 48,00*	**6111108** *€ 27,80*	**6115822** *€ 48,00*	**6115822** *€ 48,00*	**6115822** *€ 48,00*	**6115822** *€ 48,00*
-	**6115822** *€ 48,00*	**6115822** *€ 48,00*	-	**6115822** *€ 48,00*	**6115822** *€ 48,00*	**6115822** *€ 48,00*	**6115822** *€ 48,00*
-	**61 9733** *€ 170,82* **6114590** *€ 275,31*	**61 9733** *€ 170,82* **6114590** *€ 275,31*	**6111121** *€ 169,52* **6115991** *€ 275,31*	**61 9733** *€ 170,82* **6114590** *€ 275,31*	**61 9733** *€ 170,82* **6114590** *€ 275,31*	**61 9733** *€ 170,82* **6114590** *€ 275,31*	**61 9733** *€ 170,82* **6114590** *€ 275,31*
6212603 *€ 79,00*	**6212603** *€ 79,00*	-	**62 8958** *€ 59,03* ***1998->***	-	**62 8961** *€ 73,03*	**62 8961** *€ 73,03*	**6214097** *€ 62,00* ***1996->***
-	-	-	-	-	-	-	-
6215080 *€ 6,87*	**6215080** *€ 6,87*	**62 9841** *€ 6,10* ***1996->***	**6215080** *€ 6,87* ***1998->***	-	**6215080** *€ 6,87*	**6215080** *€ 6,87*	**6215080** *€ 6,87* ***1996->***
6215007 *€ 11,96*	**6215007** *€ 11,96*	-	**6215007** *€ 11,96* ***1998->***	-	**6215007** *€ 11,96*	**6215007** *€ 11,96*	**6215007** *€ 11,96* ***1996->***
-	**6215080** *€ 6,87*	**6215080** *€ 6,87* ***1998->***	-	-	-	-	-
-	**6215007** *€ 11,96*	**6215007** *€ 11,96* ***1998->***	-	-	-	-	-
-	-	-	-	-	-	-	-
-	-	-	-	-	-	-	-
-	-	-	-	-	-	-	-
-	-	-	-	-	-	-	-

Prezzi IVA ESCLUSA

MHR MALOSSI HYPER RACING

Scooter 50

Cilindro TEAM e albero motore da UTILIZZARE ESCLUSIVAMENTE INSIEME

	MBK			
	BOOSTER NG euro 2	BOOSTER ROCKET euro 0-1	BOOSTER ROCKET euro 2	BOOSTER SPIRIT euro 0-1
	(A137E)		(A137E)	
	50 2T	50 2T	50 2T	50 2T
CILINDRO+TESTA Ø 40 (spinotto)	31 8565 1 € 225,00 (10)	31 8565 1 € 225,00 (10)	31 8565 1 € 225,00 (10)	31 8565 1 € 225,00 (10)
CILINDRO+TESTA Ø 47-47,6 (spinotto)	31 7559 1 € 267,15 Ø 47 (10)	31 7559 1 € 267,15 Ø 47 (10)	31 7559 1 € 267,15 Ø 47 (10)	31 7559 1 € 267,15 Ø 47 (10)
CILINDRO+TESTA Ø 47,6 TEAM Replica (spinotto)	-	-	-	-
ALBERO MOTORE RHQ SP. Ø 12 CORSA 39 mm BIELLA 80	53 8008 € 203,04	53 8008 € 203,04	53 8008 € 203,04	53 8008 € 203,04
CILINDRO+TESTA Ø 40 TEAM	-	-	-	-
CILINDRO+TESTA Ø 47,6 TEAM - TEAM 2 CORSA 39 mm	-	-	-	-
CILINDRO+TESTA Ø 50 BIG BORE CORSA 39 mm BIELLA 85	-	-	-	-
ALBERO MOTORE RHQ SP. Ø 12 CORSA 39 mm BIELLA 85 - 80	-	-	-	-
ALBERO MOTORE RHQ SP. Ø 12 - 13 TEAM CORSA 39 mm BIELLA 85 - 80	-	-	-	-
CILINDRO+TESTA Ø 50 BIG BORE CORSA 44 mm BIELLA 85	-	-	-	-
ALBERO MOTORE RHQ SP. Ø 13 BIG BORE CORSA 44 mm BIELLA 85	-	-	-	-
CILINDRO+TESTA Ø 52 BIG BORE testa rossa CORSA 44 mm BIELLA 90	-	-	-	-
ALBERO MOTORE RHQ SP. Ø 13 TEAM CORSA 44 mm BIELLA 90	-	-	-	-
CUSCINETTI RADIALI	PG.69	PG.69	PG.69	PG.69
SCOOTER RACING Ø 40	-	-	-	-
SCOOTER RACING Ø 47 - 47,6	32 7561 € 272,00	32 7561 € 272,00	32 7561 € 272,00	32 7561 € 272,00
SCOOTER RACING Ø 47,6 TEAM 2	-	-	-	-
SCOOTER RACING Ø 47,6 TEAM 3	-	-	-	-
SCOOTER RACING Ø 50 BIG BORE 2 Ø 50 CORSA 39 - 44 mm	-	-	-	-
SCOOTER RACING Ø 52 BIG BORE Ø 52 CORSA 44 mm	-	-	-	-
IMPIANTI ALIMENTAZIONE PHBG Ø 19	1611021 € 139,75	1611021 € 139,75	1611021 € 139,75	1611021 € 139,75
PHBG Ø 19 TEAM	-	-	-	-
PHBG Ø 21 TEAM	-	-	-	-
PHBL Ø 25	1611011 € 221,00	1611011 € 221,00	1611011 € 221,00	1611011 € 221,00
VHST Ø 28 TEAM	-	-	-	-
COLLETTORI Ø 22 x 24,5 GOMMA	-	-	-	-
FKM	-	-	-	-
COLLETTORI Ø 22 x 28 GOMMA	-	-	-	-
FKM	-	-	-	-
COLLETTORI X360 Ø 22 x 24,5 FKM	-	-	-	-
Ø 22 x 28 FKM	-	-	-	-
Ø 30 x 35 FKM	-	-	-	-
VALVOLA LAMELLARE IN CARBONIO	27 7441.C0 € 46,02 VL10	27 7441.C0 € 46,02 VL10	27 7441.C0 € 46,02 VL10	27 7441.C0 € 46,02 VL10
VALVOLA LAMELLARE IN CARBONIO TEAM	-	-	-	-
DIGITRONIC EPROM CENTRALINA ELETTRONICA DIGITALE	-	-	-	-
ACCENSIONE ROTORE INTERNO	5515002 € 350,00	5515002 € 350,00	5515002 € 350,00	5515002 € 350,00
ACCENSIONE ROTORE INTERNO TEAM				

74 - ABBINARE SOLO CON gr. term. 3112642 E CON multivar 5112800 o (5115823 + KIT 2015832)
79 - INTERVENTI SUL CARTER motore : BARENATURA

Prodotti riservati esclusivamente alle competizioni nei luoghi ad esse destinate secondo le disposizioni delle competenti autorità sportive. Decliniamo ogni responsabilità per l'uso improprio.

MBK

EVOLIS	FIZZ	FLIPPER	FORTE	MACH G	MACH G	NITRO	OVETTO
50 2T	50 2T	50 2T	50 2T	50 2T	50 2T LC	50 2T LC	50 2T
31 8403 1 € 184,06 (10)	31 8403 1 € 184,06 (10)	31 8403 1 € 184,06 (10)	31 8403 1 € 184,06 (10)	31 8403 1 € 184,06 (10)	31 8559 1 € 250,00 (10)	31 8559 1 € 250,00 (10)	31 8403 1 € 184,06 (10)
31 8440 € 284,47 Ø 47,6 (12)	31 8440 € 284,47 Ø 47,6 (12)	31 8440 € 284,47 Ø 47,6 (12)	31 8440 € 284,47 Ø 47,6 (12)	31 8440 € 284,47 Ø 47,6 (12)	31 8460 € 301,54 Ø 47,6 (12)	31 8460 € 301,54 Ø 47,6 (12)	31 8440 € 284,47 Ø 47,6 (12)
-	-	-	-	-	-	-	-
53 8009 € 185,00	53 8009 € 185,00	53 8009 € 185,00	53 8009 € 185,00	53 8009 € 185,00	53 8009 € 185,00	53 8009 € 185,00	53 8009 € 185,00
-	-	-	-	-	3111511 € 327,13	3111511 € 327,13	-
-	-	-	-	-	3115390 € 415,00	3115390 € 415,00	-
-	-	-	-	-	-	-	-
-	-	-	-	-	53 8855 € 203,04 53 8009 € 185,00	53 8855 € 203,04 53 8009 € 185,00	-
-	-	-	-	-	5315973 € 480,00 *74* 5314548 € 465,00 *74*	5315973 € 480,00 *74* 5314548 € 465,00 *74*	-
-	-	-	-	-	-	-	-
-	-	-	-	-	5313275 *79* € 450,00	5313275 *79* € 450,00	-
-	-	-	-	-	3115374 € 430,00	3115374 € 430,00	-
-	-	-	-	-	5316039 *79* € 506,00	5316039 *79* € 506,00	-
PG.69	PG.69	PG.69	PG.69	PG.69	PG.69	PG.69	PG.69
-	-	-	-	-	-	-	-
32 7562 € 266,00	32 7562 € 266,00	32 7562 € 266,00	32 7562 € 266,00	32 7562 € 266,00	-	-	32 7562 € 266,00
3214763 € 366,18	3214763 € 366,18	3214763 € 366,18	3214763 € 366,18	3214763 € 366,18	3214763 € 366,18	3214763 € 366,18	3214763 € 366,18
-	-	-	-	-	3216832 € 366,18	3216832 € 366,18	-
-	-	-	-	-	3215198 € 366,18	3215198 € 366,18	-
-	-	-	-	-	3216827 € 366,18	3216827 € 366,18	-
1611021 € 139,75	1611021 € 139,75	1611021 € 139,75	1611021 € 139,75	1611021 € 139,75	1611021 € 139,75	1611021 € 139,75	1611021 € 139,75
1611021.T € 240,68	1611021.T € 240,68	-	-	-	1611021.T € 240,68	1611021.T € 240,68	-
1613890.T0 € 216,92	1613890.T0 € 216,92	-	-	-	1613890.T0 € 216,92	1613890.T0 € 216,92	-
1611013 € 245,00	1611013 € 245,00	1611013 € 245,00	1611013 € 245,00	1611013 € 245,00	1611013 € 245,00	1611013 € 245,00	1611013 € 245,00
1614022 € 294,00	1614022 € 294,00	1614022 € 294,00	1614022 € 294,00	1614022 € 294,00	1614022 € 294,00	1614022 € 294,00	1614022 € 294,00
0213222B € 52,50	0213222B € 52,50	0213222B € 52,50	0213222B € 52,50	0213222B € 52,50	0213222B € 52,50	0213222B € 52,50	0213222B € 52,50
0213661B € 65,10	0213661B € 65,10	0213661B € 65,10	0213661B € 65,10	0213661B € 65,10	0213661B € 65,10	0213661B € 65,10	0213661B € 65,10
02 8857B € 52,50	02 8857B € 52,50	02 8857B € 52,50	02 8857B € 52,50	02 8857B € 52,50	02 8857B € 52,50	02 8857B € 52,50	02 8857B € 52,50
0213662B € 65,10	0213662B € 65,10	0213662B € 65,10	0213662B € 65,10	0213662B € 65,10	0213662B € 65,10	0213662B € 65,10	0213662B € 65,10
2014524 € 52,02	2014524 € 52,02	2014524 € 52,02	2014524 € 52,02	2014524 € 52,02	2014524 € 52,02	2014524 € 52,02	2014524 € 52,02
2014525 € 52,02	2014525 € 52,02	2014525 € 52,02	2014525 € 52,02	2014525 € 52,02	2014525 € 52,02	2014525 € 52,02	2014525 € 52,02
2013847 € 52,02	2013847 € 52,02	2013847 € 52,02	2013847 € 52,02	2013847 € 52,02	2013847 € 52,02	2013847 € 52,02	2013847 € 52,02
2711817.C0 € 52,25 VL14	2711817.C0 € 52,25 VL14	2711817.C0 € 52,25 VL14	2711817.C0 € 52,25 VL14	2711817.C0 € 52,25 VL14	2711817.C0 € 52,25 VL14	2711817.C0 € 52,25 VL14	2711817.C0 € 52,25 VL14
-	-	-	-	-	-	-	-
-	-	-	-	-	-	-	-
5515002 € 350,00	5515002 € 350,00	5515002 € 350,00	5515002 € 350,00	5515002 € 350,00	5515002 € 350,00	5515002 € 350,00	5515002 € 350,00

Prezzi IVA ESCLUSA

MHR MALOSSI HYPER RACING

Scooter 50

		MBK			
		BOOSTER NG euro 2	BOOSTER ROCKET euro 0-1	BOOSTER ROCKET euro 2	BOOSTER SPIRIT euro 0-1
	con MOTORE	(A137E)		(A137E)	
		50 2T	50 2T	50 2T	50 2T
	MULTIVAR VARIATORE	5113161 € 86,10	5113161 € 86,10	5113161 € 86,10	5113161 € 86,10
	MULTIVAR TEAM VARIATORE	-	-	-	-
	X K BELT CINGHIA	6117010 € 27,80	6117010 € 27,80	6117010 € 27,80	6117010 € 27,80
	VENTILVAR SEMIPULEGGIA	61 7152 € 21,71	61 7152 € 21,71	61 7152 € 21,71	61 7152 € 21,71
	TORSION CONTROLLER	2512827 € 4,45	2512827 € 4,45	2512827 € 4,45	2512827 € 4,45
	TORQUE DRIVER CORRETTORE DI COPPIA	6112766 € 83,89	61 8312 (Ø 33) € 85,57 61 9223 (Ø 34) € 85,57	6112766 € 83,89	61 8312 (Ø 33) € 85,57 61 9223 (Ø 34) € 85,57
	DELTA CLUTCH FRIZIONE **REGOLABILE**	52 7880 € 77,89	52 7643 (Ø 105) € 77,89 52 9451 (Ø 107) € 77,89	52 7880 € 77,89	52 7643 (Ø 105) € 77,89 52 9451 (Ø 107) € 77,89
	WING CLUTCH BELL CAMPANA FRIZIONE (ANELLO ALETTATO)	7714313 *87* € 98,22 Ø 107	7714313 *87* € 98,22 Ø 107	7714313 *87* € 98,22 Ø 107	7714313 *87* € 98,22 Ø 107
	DELTA SYSTEM MHR CAMPANA + FRIZIONE REGOLABILE	-	5214739 € 160,00	-	5214739 € 160,00
	ROLLER CRANKCASE CARTER INGRANAGGI	2515482 € 97,85	2515482 € 97,85	2515482 € 97,85	2515482 € 97,85
	TEAM	-	-	-	-
	ALBERO PERNO RUOTA	6714748 € 60,18	6714748 € 60,18	6714748 € 60,18	6714748 € 60,18
	INGRANAGGI HTQ PRIMARI	67 3677 € 57,67 z 16/40	67 3677 € 57,67 z 16/40	67 3677 € 57,67 z 16/40	67 3677 € 57,67 z 16/40
	INGRANAGGI HTQ (PIAGGIO) PRIMARI CALETTAMENTO Ø 17	-	-	-	-
	CALETTAMENTO Ø 18	-	-	-	-
	INGRANAGGI HTQ SECONDARI CAL. FORZATO Ø 17	-	-	-	-
	PG. 241 CAL. DENTATO Ø 17	-	-	-	-
	CALETTAMENTO Ø 18	-	-	-	-
	SECOND ROLLER GEAR (CALETTAMENTO)	-	-	-	-
COMPLESSIVO	**OVER RANGE / OVER RANGE ALUMINUM**	6112811 € 290,00 6115821 € 390,00	6112811 € 290,00 6115821 € 390,00	6112811 € 290,00 6115821 € 390,00	6112811 € 290,00 6115821 € 390,00
1 2 3	1 **MULTIVAR / ALUMINUM** VARIATORE	5112800 € 96,30 5115823 € 96,30	5112800 € 96,30 5115823 € 96,30	5112800 € 96,30 5115823 € 96,30	5112800 € 96,30 5115823 € 96,30
I componenti del gruppo OVER RANGE devono essere montati COMPLESSIVAMENTE	2 **X K BELT** CINGHIA	6115822 € 48,00	6115822 € 48,00	6115822 € 48,00	6115822 € 48,00
	2 **X K BELT TEAM / ALUMINUM**	6115822 € 48,00	6115822 € 48,00	6115822 € 48,00	6115822 € 48,00
	3 **REAR PULLEY SYSTEM / ALUMINIUM** PULEGGIA POSTERIORE	61 9733 € 170,82 6114590 € 275,31	61 9733 € 170,82 6114590 € 275,31	61 9733 € 170,82 6114590 € 275,31	61 9733 € 170,82 6114590 € 275,31
	WHOOP DISC DISCO FRENO ANTERIORE	62 8961 € 73,03	6214097 € 62,00 1996->	62 8961 € 73,03	6214097 € 62,00 1996->
	WHOOP DISC DISCO FRENO POSTERIORE	-	-	-	-
	BRAKE PADS MHR ANTERIORI PASTIGLIE FRENO ORGANICHE	6215080 € 6,87	6215080 € 6,87 1996->	6215080 € 6,87	62 9083 € 6,20 1996->
	BRAKE PADS MHR SYNT ANTERIORI PASTIGLIE FRENO SINTERIZZATE	6215007 € 11,96	6215007 € 11,96 1996->	6215007 € 11,96	6215008 € 11,96 1996->
	BRAKE PADS MHR POSTERIORI PASTIGLIE FRENO ORGANICHE	-	-	-	-
	BRAKE PADS MHR SYNT POSTERIORI PASTIGLIE FRENO SINTERIZZATE	-	-	-	-
	RADIATORE / RADIATORE TEAM	-	-	-	-
	RS24/10 - RS24/10-R AMMORTIZZATORE ANTERIORE	-	-	-	-
	RS24/10 - RS24/10-R AMMORTIZZATORE POSTERIORE	-	-	-	-
	RS24/10-R ANTERIORE + POSTERIORE	-	-	-	-

56 - SE MONTATO CON ALBERI motore 5313275 (5314548-5316048), UTILIZZARE IL KIT 2015832 € 40,17
82 - Disponibile KIT WHOOP DISC Ø est. 250 - spessore 3 mm MAGGIORATO/ STAFFA SUPP. PINZA per FORCELLA ORIGINALE: 6213297 € 189,95
87 - ATTENZIONE: per montare la CAMPANA Malossi è necessario TOGLIERE il materiale in eccesso all'interno del carter

Prodotti riservati esclusivamente alle competizioni nei luoghi ad esse destinate secondo le disposizioni delle competenti autorità sportive. Decliniamo ogni responsabilità per l'uso improprio.

MBK

EVOLIS	FIZZ	FLIPPER	FORTE	MACH G	MACH G	NITRO	OVETTO
50 2T	50 2T	50 2T	50 2T	50 2T	50 2T LC	50 2T LC	50 2T
5113161 € 86,10	5113161 € 86,10	5113161 € 86,10	5113161 € 86,10	5113161 € 86,10	5113161 € 86,10	5113161 € 86,10	5113161 € 86,10
-	-	-	-	-	-	-	-
6117087 € 27,80	6117087 € 27,80	6117010 € 27,80	6117087 € 27,80	6117010 € 27,80	6117010 € 27,80	6117010 € 27,80	6117010 € 27,80
61 7152 € 21,71	61 7152 € 21,71	61 7152 € 21,71	61 7152 € 21,71	61 7152 € 21,71	61 7152 € 21,71	61 7152 € 21,71	61 7152 € 21,71
2512827 € 4,45	2512827 € 4,45	2512827 € 4,45	2512827 € 4,45	2512827 € 4,45	2512827 € 4,45	2512827 € 4,45	2512827 € 4,45
61 8312 (Ø 33) € 85,57 61 9223 (Ø 34) € 85,57	61 8312 (Ø 33) € 85,57 61 9223 (Ø 34) € 85,57	61 8312 (Ø 33) € 85,57 61 9223 (Ø 34) € 85,57	61 8312 (Ø 33) € 85,57 61 9223 (Ø 34) € 85,57	61 8312 (Ø 33) € 85,57 61 9223 (Ø 34) € 85,57	61 8312 (Ø 33) € 85,57 61 9223 (Ø 34) € 85,57	61 8312 (Ø 33) € 85,57 61 9223 (Ø 34) € 85,57	61 8312 (Ø 33) € 85,57 61 9223 (Ø 34) € 85,57
52 7879 € 77,89	52 7879 € 77,89	52 9451 € 77,89	52 7643 (Ø 105) € 77,89 52 9451 (Ø 107) € 77,89	52 9451 € 77,89	52 9451 € 77,89	52 9451 € 77,89	52 9451 € 77,89
-	-	7714313 € 98,22 Ø 107	7714313 € 98,22 Ø 107	7714313 € 98,22 Ø 107	7714313 € 98,22 Ø 107	7714313 € 98,22 Ø 107	7714313 € 98,22 Ø 107
-	-	5214739 € 160,00	5214739 € 160,00	5214739 € 160,00	5214739 € 160,00	5214739 € 160,00	5214739 € 160,00
-	-	-	-	2515482 € 97,85	2515482 € 97,85	2515482 € 97,85	2515482 € 97,85
-	-	-	-	-	-	-	-
-	-	-	-	6714748 € 60,18	6714748 € 60,18	6714748 € 60,18	6714748 € 60,18
67 7014 € 75,00 z 15/41	67 7014 € 75,00 z 15/41	6714039 € 57,67 z 13/44	67 7014 € 75,00 z 15/41	6714039 € 57,67 z 13/44	6714039 € 57,67 z 13/44	6714039 € 57,67 z 13/44	6714039 € 57,67 z 13/44
-	-	-	-	-	-	-	-
-	-	-	-	-	-	-	-
-	-	-	-	-	-	6714774 z 15/42 € 70,00 6714775 z 14/43 € 67,32	6714774 z 15/42 € 70,00 6714775 z 14/43 € 67,32
-	-	-	-	-	-	-	-
-	-	-	-	-	-	-	-
-	-	-	-	-	-	-	-
6112812 € 290,00 6116249 € 390,00	6112812 € 290,00 6116249 € 390,00	6112811 € 290,00 6115821 € 390,00	6112812 € 290,00 6116249 € 390,00	6112811 € 290,00 6115821 € 390,00	6112811 € 290,00 6115821 € 390,00	6112811 € 290,00 6115821 € 390,00	6112811 € 290,00 6115821 € 390,00
5112800 € 96,30 5115823 € 96,30	5112800 € 96,30 5115823 € 96,30	5112800 € 96,30 5115823 € 96,30	5112800 € 96,30 5115823 € 96,30	5112800 € 96,30 5115823 € 96,30 (*56*)	5112800 € 96,30 5115823 € 96,30 (*56*)	5112800 € 96,30 5115823 € 96,30 (*56*)	5112800 € 96,30 5115823 € 96,30
6111108 € 27,80	6111108 € 27,80	6115822 € 48,00	6111108 € 27,80	6115822 € 48,00	6115822 € 48,00	6115822 € 48,00	6115822 € 48,00
-	-	6115822 € 48,00	-	6115822 € 48,00	6115822 € 48,00	6115822 € 48,00	6115822 € 48,00
6111121 € 169,52 6115991 € 275,31	6111121 € 169,52 6115991 € 275,31	61 9733 € 170,82 6114590 € 275,31	6111121 € 169,52 6115991 € 275,31	61 9733 € 170,82 6114590 € 275,31	61 9733 € 170,82 6114590 € 275,31	61 9733 € 170,82 6114590 € 275,31	61 9733 € 170,82 6114590 € 275,31
6214097 € 62,00 1992->	6214097 € 62,00 1994->	-	6214097 € 62,00 1995->	-	-	6213292 *82* € 76,38 1997->	6212603 € 79,00 1997->
-	-	-	-	-	-	-	-
62 9083 € 6,20 1992->	62 9083 € 6,20 1994->	-	62 9083 € 6,20 1995->	-	-	62 9083 € 6,20 1997->	62 9083 € 6,20 1997->
6215008 € 11,96 1992->	6215008 € 11,96 1994->	-	6215008 € 11,96 1995->	-	-	6215008 € 11,96 1997->	6215008 € 11,96 1997->
-	-	-	-	-	-	-	-
-	-	-	-	-	-	-	-
-	-	-	-	-	-	-	-
-	-	-	-	-	-	-	-
-	-	-	-	-	-	4613081 € 524,44	-
-	-	-	-	-	-	-	-

Prezzi IVA ESCLUSA

MHR MALOSSI HYPER RACING

Scooter 50

Cilindro TEAM e albero motore da UTILIZZARE ESCLUSIVAMENTE INSIEME

		MBK STUNT euro 0-1	MBK STUNT euro 2	MBK TARGET	PIAGGIO FREE
		50 2T	50 2T	50 2T	50 2T
CILINDRO+TESTA	Ø 40 (spinotto)	31 8565 1 € 225,00 (10)	31 8565 1 € 225,00 (10)	31 8565 € 225,00 (10)	31 8862 € 190,84 (12)
CILINDRO+TESTA	Ø 47-47,6 (spinotto)	31 7559 1 € 267,15 Ø 47 (10)	31 7559 1 € 267,15 Ø 47 (10)	31 7559 € 267,15 Ø 47 (10)	31 8398 € 284,47 Ø 47,6 (12)
CILINDRO+TESTA TEAM Replica	Ø 47,6 (spinotto)	-	-	-	-
ALBERO MOTORE RHQ	SP. Ø 12 CORSA 39 mm BIELLA 80	53 8008 € 203,04	53 8008 € 203,04	-	53 7600 € 185,00
CILINDRO+TESTA TEAM	Ø 40	-	-	-	31 8881 *38* € 198,70
CILINDRO+TESTA TEAM - TEAM 2	Ø 47,6 CORSA 39 mm	-	-	-	-
CILINDRO+TESTA BIG BORE	Ø 50 CORSA 39 mm BIELLA 85	-	-	-	-
ALBERO MOTORE RHQ	SP. Ø 12 CORSA 39 mm BIELLA 85 - 80	-	-	-	53 9212 € 302,26
ALBERO MOTORE RHQ TEAM	SP. Ø 12 - 13 CORSA 39 mm BIELLA 85 - 80	-	-	-	5316005 *39* € 478,00
CILINDRO+TESTA BIG BORE	Ø 50 CORSA 44 mm BIELLA 85	-	-	-	-
ALBERO MOTORE RHQ BIG BORE	SP. Ø 13 CORSA 44 mm BIELLA 85	-	-	-	-
CILINDRO+TESTA BIG BORE testa rossa	Ø 52 CORSA 44 mm BIELLA 90	-	-	-	-
ALBERO MOTORE RHQ TEAM	SP. Ø 13 CORSA 44 mm BIELLA 90	-	-	-	-
CUSCINETTI RADIALI		PG.69	PG.69	PG.69	6614105EA € 82,00
SCOOTER RACING	Ø 40	-	-	-	-
SCOOTER RACING	Ø 47 - 47,6	32 7561 € 272,00	32 7561 € 272,00	-	32 9834 € 377,08
SCOOTER RACING TEAM 2	Ø 47,6	-	-	-	-
SCOOTER RACING TEAM 3	Ø 47,6	-	-	-	-
SCOOTER RACING BIG BORE 2 Ø 50	Ø 50 CORSA 39 - 44 mm	-	-	-	-
SCOOTER RACING BIG BORE Ø 52	Ø 52 CORSA 44 mm	-	-	-	-
IMPIANTI ALIMENTAZIONE	PHBG Ø 19	1611021 € 139,75	1611021 € 139,75	1611021 € 139,75	1611021 € 139,75
	PHBG Ø 19 TEAM	-	-	-	1611021.T € 240,68
	PHBG Ø 21 TEAM	-	-	-	1613890.T0 € 216,92
	PHBL Ø 25	1611011 € 221,00	1611011 € 221,00	-	1611009 € 217,99
	VHST Ø 28 TEAM	-	-	-	1613766 € 294,00
COLLETTORI	Ø 22 x 24,5 GOMMA	-	-	-	-
	FKM	-	-	-	02 9732B € 65,10
COLLETTORI	Ø 22 x 28 GOMMA	-	-	-	02 8856B € 52,50
	FKM	-	-	-	02 9441B € 65,10
COLLETTORI X360	Ø 22 x 24,5 FKM	-	-	-	2014520 € 52,02
	Ø 22 x 28 FKM	-	-	-	2014519 € 52,02
	Ø 30 x 35 FKM	-	-	-	2013802 € 52,02
VALVOLA LAMELLARE	IN CARBONIO	27 7441.C0 € 46,02 VL10	27 7441.C0 € 46,02 VL10	27 7441.C0 € 46,02 VL10	27 9490.C0 € 52,25 VL13
VALVOLA LAMELLARE TEAM	IN CARBONIO	-	-	-	2713719.C0 *19* € 57,68 VL16
DIGITRONIC EPROM	CENTRALINA ELETTRONICA DIGITALE	-	-	-	55 9002 € 189,75
ACCENSIONE ROTORE INTERNO		5515002 € 350,00	5515002 € 350,00	5515002 € 350,00	5517826 € 350,00
ACCENSIONE ROTORE INTERNO	TEAM				

19 - per il MONTAGGIO MODIFICARE il CARTER MOTORE
38 - NON E' Testa SCOMPONIBILE
39 - CONSIGLIAMO L'USO dei CUSCINETTI : 6614105EA € 82,00
73 - INTERVENTI SUL CARTER motore : BARENATURA - CONSIGLIAMO L'USO dei cuscinetti 6614105EA

Prodotti riservati esclusivamente alle competizioni nei luoghi ad esse destinate secondo le disposizioni delle competenti autorità sportive. Decliniamo ogni responsabilità per l'uso improprio.

PIAGGIO

LIBERTY	NRG	NRG EXTREME	NRG EXTREME	NRG MC2 <-1997	NRG MC2 1998->	NRG MC3 DD	NRG MC3 DT
50 2T	50 2T LC	50 2T	50 2T LC	50 2T LC	50 2T LC	50 2T LC	50 2T
31 8862 € 190,84 (12)	-	31 8862 € 190,84 (12)	-	-	-	-	31 8862 € 190,84 (12)
31 8398 € 284,47 Ø 47,6 (12)	31 8455 € 301,54 Ø 47,6 (12)	31 8398 € 284,47 Ø 47,6 (12)	31 8455 € 301,54 Ø 47,6 (12)	31 8455 € 301,54 Ø 47,6 (12)	31 8455 € 301,54 Ø 47,6 (12)	31 8455 € 301,54 Ø 47,6 (12)	31 8398 € 284,47 Ø 47,6 (12)
-	-	-	-	-	-	-	-
53 7600 € 185,00	53 7600 € 185,00	53 7600 € 185,00	53 7600 € 185,00	53 7600 € 185,00	53 7600 € 185,00	53 7600 € 185,00	53 7600 € 185,00
31 8881 *38* € 198,70	31 8884 € 302,14	31 8881 *38* € 198,70	31 8884 € 302,14	31 8884 € 302,14	31 8884 € 302,14	31 8884 € 302,14	31 8881 *38* € 198,70
-	3115349 € 415,00	-	3115349 € 415,00	3115349 € 415,00	3115349 € 415,00	3115349 € 415,00	-
-	3113030 € 367,50	-	3113030 € 367,50	3113030 € 367,50	3113030 € 367,50	3113030 € 367,50	-
53 9212 € 302,26	53 9212 € 302,26	53 9212 € 302,26	53 9212 € 302,26	53 9212 € 302,26	53 9212 € 302,26	53 9212 € 302,26	53 9212 € 302,26
5316005 *39* € 478,00	5316005 *39* € 478,00	5316005 *39* € 478,00	5316005 *39* € 478,00	5316005 *39* € 478,00	5316005 *39* € 478,00	5316005 *39* € 478,00	5316005 *39* € 478,00
-	3113042 € 367,50	-	3113042 € 367,50	3113042 € 367,50	3113042 € 367,50	3113042 € 367,50	-
-	5313270 *73* € 450,00	-	5313270 *73* € 450,00	5313270 *73* € 450,00	5313270 *73* € 450,00	5313270 *73* € 450,00	-
-	3115385 € 430,00	-	3115385 € 430,00	3115385 € 430,00	3115385 € 430,00	3115385 € 430,00	-
-	5316029 € 465,00	-	5316029 € 465,00	5316029 € 465,00	5316029 € 465,00	5316029 € 465,00	-
6614105EA € 82,00	6614105EA € 82,00	6614105EA € 82,00	6614105EA € 82,00	6614105EA € 82,00	6614105EA € 82,00	6614105EA € 82,00	6614105EA € 82,00
-	-	-	-	-	-	-	-
32 9834 € 377,08	32 9834 € 377,08	32 9834 € 377,08	32 9834 € 377,08	32 9834 € 377,08	32 9834 € 377,08	32 9834 € 377,08	32 9834 € 377,08
-	-	-	-	-	-	-	-
-	3215341 € 366,18	-	3215341 € 366,18	3215341 € 366,18	3215341 € 366,18	3215341 € 366,18	-
-	3215134 € 366,18	-	3215134 € 366,18	3215134 € 366,18	3215134 € 366,18	3215134 € 366,18	-
-	3216158 € 366,18	-	3216158 € 366,18	3216158 € 366,18	3216158 € 366,18	3216158 € 366,18	-
1611021 € 139,75	1611021 € 139,75	1611021 € 139,75	1611021 € 139,75	1611021 € 139,75	1611021 € 139,75	1611021 € 139,75	1611021 € 139,75
1611021.T € 240,68	1611021.T € 240,68	1611021.T € 240,68	1611021.T € 240,68	1611021.T € 240,68	1611021.T € 240,68	1611021.T € 240,68	1611021.T € 240,68
1613890.T0 € 216,92	1613890.T0 € 216,92	1613890.T0 € 216,92	1613890.T0 € 216,92	1613890.T0 € 216,92	1613890.T0 € 216,92	1613890.T0 € 216,92	1613890.T0 € 216,92
1611009 € 217,99	1611009 € 217,99	1611009 € 217,99	1611009 € 217,99	1611009 € 217,99	1611009 € 217,99	1611009 € 217,99	1611009 € 217,99
1613766 € 294,00	1613766 € 294,00	1613766 € 294,00	1613766 € 294,00	1613766 € 294,00	1613766 € 294,00	1613766 € 294,00	-
-	-	-	-	-	-	-	-
02 9732B € 65,10	02 9732B € 65,10	02 9732B € 65,10	02 9732B € 65,10	02 9732B € 65,10	02 9732B € 65,10	02 9732B € 65,10	02 9732B € 65,10
02 8856B € 52,50	02 8856B € 52,50	02 8856B € 52,50	02 8856B € 52,50	02 8856B € 52,50	02 8856B € 52,50	02 8856B € 52,50	02 8856B € 52,50
02 9441B € 65,10	02 9441B € 65,10	02 9441B € 65,10	02 9441B € 65,10	02 9441B € 65,10	02 9441B € 65,10	02 9441B € 65,10	02 9441B € 65,10
2014520 € 52,02	2014520 € 52,02	2014520 € 52,02	2014520 € 52,02	2014520 € 52,02	2014520 € 52,02	2014520 € 52,02	2014520 € 52,02
2014519 € 52,02	2014519 € 52,02	2014519 € 52,02	2014519 € 52,02	2014519 € 52,02	2014519 € 52,02	2014519 € 52,02	2014519 € 52,02
2013802 € 52,02	2013802 € 52,02	2013802 € 52,02	2013802 € 52,02	2013802 € 52,02	2013802 € 52,02	2013802 € 52,02	2013802 € 52,02
27 9490.C0 € 52,25 VL13	27 9490.C0 € 52,25 VL13	27 9490.C0 € 52,25 VL13	27 9490.C0 € 52,25 VL13	27 9490.C0 € 52,25 VL13	27 9490.C0 € 52,25 VL13	27 9490.C0 € 52,25 VL13	27 9490.C0 € 52,25 VL13
2713719.C0 *19* € 57,68 VL16	2713719.C0 *19* € 57,68 VL16	2713719.C0 *19* € 57,68 VL16	2713719.C0 *19* € 57,68 VL16	2713719.C0 *19* € 57,68 VL16	2713719.C0 *19* € 57,68 VL16	2713719.C0 *19* € 57,68 VL16	2713719.C0 *19* € 57,68 VL16
55 9002 € 189,75	55 9002 € 189,75	55 9002 € 189,75	55 9002 € 189,75	55 9002 € 189,75	55 9002 € 189,75	55 9002 € 189,75	55 9002 € 189,75
5517826 € 350,00	5515001 € 350,00	5517826 € 350,00	5515001 € 350,00	5515001 € 350,00	5515001 € 350,00	5515001 € 350,00	5517826 € 350,00

Prezzi IVA ESCLUSA

MHR MALOSSI HYPER RACING

Scooter 50

con MOTORE	MBK STUNT euro 0-1	MBK STUNT euro 2	MBK TARGET	PIAGGIO FREE
	50 2T	50 2T	50 2T	50 2T
MULTIVAR VARIATORE	5113161 € 86,10	5113161 € 86,10	5113161 € 86,10	51 8648 € 77,76 <-2000
MULTIVAR TEAM VARIATORE	-	-	-	5112645 € 81,88
X K BELT CINGHIA	6117010 € 27,80	6117010 € 27,80	6117087 € 27,80	61 7587 € 29,00 6115668 € 44,88
VENTILVAR SEMIPULEGGIA	61 7152 € 21,71	61 7152 € 21,71	61 7152 € 21,71	6113416B *59* € 36,72
TORSION CONTROLLER	2512827 € 4,45	2512827 € 4,45	2512827 € 4,45	2512828 € 4,45
TORQUE DRIVER CORRETTORE DI COPPIA	61 8312 (Ø 33) € 85,57 61 9223 (Ø 34) € 85,57	6112766 € 83,89	61 8312 € 85,57	61 8233 <-2000 € 85,57 61 9100 2001-> € 85,57
DELTA CLUTCH FRIZIONE **REGOLABILE**	52 9451 € 77,89	52 7880 € 77,89	52 7643 € 77,89	52 7880 € 77,89
WING CLUTCH BELL CAMPANA FRIZIONE (ANELLO ALETTATO)	7714313 *87* € 98,22 Ø 107	7714313 *87* € 98,22 Ø 107	-	7714147 € 98,22 Ø 107
DELTA SYSTEM MHR CAMPANA + FRIZIONE REGOLABILE	5214739 € 160,00	-	-	5214738 € 160,00
ROLLER CRANKCASE CARTER INGRANAGGI	2515482 € 97,85	2515482 € 97,85	-	2514521 *66* € 97,85 2001->
TEAM	-	-	-	2514603 *66* € 97,85 2001->
ALBERO PERNO RUOTA	6714748 € 60,18	6714748 € 60,18	-	6714530 € 69,00 2001->
INGRANAGGI HTQ PRIMARI	67 3677 € 57,67 z 16/40	67 3677 € 57,67 z 16/40	-	-
INGRANAGGI HTQ (PIAGGIO) PRIMARI CALETTAMENTO Ø 17	-	-	-	67 8220 € 56,53 z 14/39
CALETTAMENTO Ø 18	-	-	-	67 8218 € 65,00 z 14/39
INGRANAGGI HTQ SECONDARI CAL. FORZATO Ø 17	-	-	-	67 9968 *PG* € 70,00 z 14/47
CAL. DENTATO Ø 17 (PG. 241)	-	-	-	67 8939 *PG* € 60,41 z 14/47
CALETTAMENTO Ø 18	-	-	-	67 8717 *PG* € 59,22 z 14/47
SECOND ROLLER GEAR (CALETTAMENTO)	-	-	-	67 9969 *PG* € 71,36 z 14/47 (17)
COMPLESSIVO **OVER RANGE / OVER RANGE ALUMINUM**	6112811 € 290,00 6115821 € 390,00	6112811 € 290,00 6115821 € 390,00	-	6114219 € 280,00 (*37*) 6115781 € 390,00 (*37*)
1 **MULTIVAR / ALUMINUM** VARIATORE	5112800 € 96,30 5115823 € 96,30	5112800 € 96,30 5115823 € 96,30	-	5112645 € 81,88 5115644 € 96,30
2 **X K BELT** CINGHIA	6115822 € 48,00	6115822 € 48,00	-	6115668 € 44,88
2 **X K BELT TEAM / ALUMINUM**	6115822 € 48,00	6115822 € 48,00	-	6115668 € 44,88
3 **REAR PULLEY SYSTEM / ALUMINIUM** PULEGGIA POSTERIORE	61 9733 € 170,82 6114590 € 275,31	61 9733 € 170,82 6114590 € 275,31	-	6113101 € 174,40 6114582 € 275,31
WHOOP DISC DISCO FRENO ANTERIORE	6212603 € 79,00 2000->	6212603 € 79,00	6214097 € 62,00 1992->	-
WHOOP DISC DISCO FRENO POSTERIORE	-	-	-	-
BRAKE PADS MHR ANTERIORI PASTIGLIE FRENO ORGANICHE	6215080 € 6,87 2000->	6215080 € 6,87	62 9084 € 6,90 1992->	62 9841 € 6,10 1995->
BRAKE PADS MHR SYNT ANTERIORI PASTIGLIE FRENO SINTERIZZATE	6215007 € 11,96 2000->	6215007 € 11,96	-	-
BRAKE PADS MHR POSTERIORI PASTIGLIE FRENO ORGANICHE	-	-	-	-
BRAKE PADS MHR SYNT POSTERIORI PASTIGLIE FRENO SINTERIZZATE	-	-	-	-
RADIATORE / RADIATORE TEAM	-	-	-	-
RS24/10 - RS24/10-R AMMORTIZZATORE ANTERIORE	-	-	-	-
RS24/10 - RS24/10-R AMMORTIZZATORE POSTERIORE	-	-	-	4614237 € 428,82
RS24/10-R ANTERIORE + POSTERIORE	-	-	-	-

I componenti del gruppo OVER RANGE devono essere montati COMPLESSIVAMENTE

37 - per veicoli PRODOTTI <-2000: OVER RANGE 6114216 € 280,00 - REAR PULLEY SYST. 6112110 € 163,82
59 - ESCLUDE l' AVVIAMENTO elettrico
66 - NON utilizzare SU VEICOLO CON INGRANAGGI PRIMARI ORIGINALI
87 - ATTENZIONE: per montare la CAMPANA Malossi è necessario TOGLIERE il materiale in eccesso all'interno del carter

Prodotti riservati esclusivamente alle competizioni nei luoghi ad esse destinate secondo le disposizioni delle competenti autorità sportive. Decliniamo ogni responsabilità per l'uso improprio.

PIAGGIO

LIBERTY	NRG	NRG EXTREME	NRG EXTREME	NRG MC2	NRG MC2 <-1997	NRG MC3 DD 1998->	NRG MC3 DT
50 2T ☢	50 2T LC	50 2T ☢	50 2T LC	50 2T LC	50 2T LC	50 2T LC	50 2T ☢
-	51 8648 € 77,76	-	-	51 8648 € 77,76	-	-	-
5112645 € 81,88	5112645 € 81,88	5112645 € 81,88	5112645 € 81,88	5112645 € 81,88	5112645 € 81,88	5112645 € 81,88	5112645 € 81,88
61 9535 € 28,72	61 7587 € 29,00 6115668 € 44,88	6115668 € 44,88	6115668 € 44,88	61 7587 € 29,00 6115668 € 44,88	6115668 € 44,88	6115668 € 44,88	6115668 € 44,88
6113416B *59* € 36,72	6113416B *59* € 36,72	6113416B *59* € 36,72	6113416B *59* € 36,72	6113416B *59* € 36,72	6113416B *59* € 36,72	6113416B *59* € 36,72	6113416B *59* € 36,72
2512828 € 4,45	2512828 € 4,45	2512828 € 4,45	2512828 € 4,45	2512828 € 4,45	2512828 € 4,45	2512828 € 4,45	2512828 € 4,45
61 9100 € 90,70	61 8233 € 85,57	61 9100 € 90,70	61 9100 € 90,70	61 8233 € 85,57	61 9100 € 90,70	61 9100 € 90,70	61 9100 € 90,70
52 7880 € 77,89	52 7880 € 77,89	52 7880 € 77,89	52 7880 € 77,89	52 7880 € 77,89	52 7880 € 77,89	52 7880 € 77,89	52 7880 € 77,89
7714147 € 98,22 Ø 107	7714147 € 98,22 Ø 107	7714147 € 98,22 Ø 107	7714147 € 98,22 Ø 107	7714147 € 98,22 Ø 107	7714147 € 98,22 Ø 107	7714147 € 98,22 Ø 107	7714147 € 98,22 Ø 107
5214738 € 160,00	5214738 € 160,00	5214738 € 160,00	5214738 € 160,00	5214738 € 160,00	5214738 € 160,00	5214738 € 160,00	5214738 € 160,00
-	-	2514521 *66* € 97,85	2514521 *66* € 97,85	-	2514521 *66* € 97,85	2514521 *66* € 97,85	2514521 *66* € 97,85
-	-	2514603 *66* € 97,85	2514603 *66* € 97,85	-	2514603 *66* € 97,85	2514603 *66* € 97,85	2514603 *66* € 97,85
6714530 € 69,00	-	6714530 € 69,00	6714530 € 69,00	-	6714530 € 69,00	6714530 € 69,00	6714530 € 69,00
-	-	-	-	-	-	-	-
-	67 8220 € 56,53 z 14/39	67 9080 z 14/39 € 65,00 6713339 z 15/38 € 61,71	67 9080 z 14/39 € 65,00 6713339 z 15/38 € 61,71	67 8220 € 56,53 z 14/39	67 9080 z 14/39 € 65,00 6713339 z 15/38 € 61,71	67 9080 z 14/39 € 65,00 6713339 z 15/38 € 61,71	67 9080 z 14/39 € 65,00 6713339 z 15/38 € 61,71
-	67 8218 € 65,00 z 14/39	-	-	67 8218 € 65,00 z 14/39	-	-	-
6711135 *PG* € 65,00 z15/55 (17)	-	67 9966 *PG* € 70,00 z 13/48	67 9966 *PG* € 70,00 z 13/48	-	67 9966 *PG* € 70,00 z 13/48	67 9966 € 70,00 z 13/48	67 9966 *PG* € 70,00 z 13/48
-	67 8938 *PG* € 60,41 z 13/48	-	-	67 8938 *PG* € 60,41 z 13/48	-	-	-
-	-	-	-	-	-	-	-
-	-	67 9967 *PG* € 71,36 z 13/48 (17)	67 9967 *PG* € 71,36 z 13/48 (17)	-	67 9967 *PG* € 71,36 z 13/48 (17)	67 9967 € 71,36 z 13/48 (17)	67 9967 € 71,36 z 13/48 (17)
-	6114216 € 280,00	6114219 € 280,00 6115781 € 390,00	6114219 € 280,00 6115781 € 390,00	6114216 € 280,00	6114219 € 280,00 6115781 € 390,00	6114219 € 280,00 6115781 € 390,00	6114219 € 280,00 6115781 € 390,00
-	5112645 € 81,88	5112645 € 81,88 5115644 € 96,30	5112645 € 81,88 5115644 € 96,30	5112645 € 81,88	5112645 € 81,88 5115644 € 96,30	5112645 € 81,88 5115644 € 96,30	5112645 € 81,88 5115644 € 96,30
-	-	6115668 € 44,88	6115668 € 44,88	-	6115668 € 44,88	6115668 € 44,88	6115668 € 44,88
-	-	6115668 € 44,88	6115668 € 44,88	-	6115668 € 44,88	6115668 € 44,88	6115668 € 44,88
-	6112110 € 163,82	6113101 € 174,40 6114582 € 275,31	6113101 € 174,40 6114582 € 275,31	6112110 € 163,82	6113101 € 174,40 6114582 € 275,31	6113101 € 174,40 6114582 € 275,31	6113101 € 174,40 6114582 € 275,31
-	6212603 € 79,00	6212929 € 105,00 1998->	6212929 € 105,00 1998->	6212603 € 79,00 1996->	6212603 € 79,00	6212929 € 105,00 1998->	6212929 € 105,00 1998->
-	-	-	-	-	-	-	-
6215074 € 6,87 1997->	6215080 € 6,87	6215080 € 6,87 1998->	6215080 € 6,87 1998->	6215080 € 6,87 1996->	6215080 € 6,87	6215080 € 6,87 1998->	6215080 € 6,87 1998->
6215006 € 11,96 1997->	6215007 € 11,96	6215007 € 11,96 1998->	6215007 € 11,96 1998->	6215007 € 11,96 1996->	6215007 € 11,96	6215007 € 11,96 1998->	6215007 € 11,96 1998->
-	-	-	-	-	-	6215074 € 6,87 1998->	-
-	-	-	-	-	-	6215006 € 11,96 1998->	-
-	71 9629 € 1187,85	-	-	71 9629 € 1187,85	-	-	-
-	-	-	-	-	-	-	-
4614237 € 428,82	-	-	-	-	-	-	-
-	-	-	-	-	-	-	-

PG - SPECIFICHE nella PAGINA indicata nel TITOLO della RIGA

Prezzi IVA ESCLUSA

MHR MALOSSI HYPER RACING

Scooter 50

Cilindro TEAM e albero motore da UTILIZZARE ESCLUSIVAMENTE INSIEME

		PIAGGIO			
		NRG Power DD	NRG Power DT	NTT	QUARTZ
			(C453M)		
		50 2T LC	50 2T ☢	50 2T LC	50 2T LC
CILINDRO+TESTA	Ø 40 (spinotto)	-	31 8862 € 190,84 (12)	-	-
CILINDRO+TESTA	Ø 47-47,6 (spinotto)	31 8455 € 301,54 Ø 47,6 (12)	31 8398 € 284,47 Ø 47,6 (12)	*40*	31 8455 € 301,54 Ø 47,6 (12)
CILINDRO+TESTA TEAM Replica	Ø 47,6 (spinotto)	-	-	-	-
ALBERO MOTORE RHQ	SP. Ø 12 CORSA 39 mm BIELLA 80	53 7600 € 185,00	53 7600 € 185,00	53 7600 € 185,00	53 7600 € 185,00
CILINDRO+TESTA TEAM	Ø 40	31 8884 € 302,14	31 8881 *38* € 198,70	-	31 8884 € 302,14
CILINDRO+TESTA TEAM - TEAM 2	Ø 47,6 CORSA 39 mm	3115349 € 415,00	-	3115349 € 415,00	3115349 € 415,00
CILINDRO+TESTA BIG BORE	Ø 50 CORSA 39 mm BIELLA 85	3113030 € 367,50	-	3113030 € 367,50	3113030 € 367,50
ALBERO MOTORE RHQ	SP. Ø 12 CORSA 39 mm BIELLA 85 - 80	53 9212 € 302,26	53 9212 € 302,26	53 9212 € 302,26	53 9212 € 302,26
ALBERO MOTORE RHQ TEAM	SP. Ø 12 - 13 CORSA 39 mm BIELLA 85 - 80	5316005 *39* € 478,00	5316005 *39* € 478,00	5316005 *39* € 478,00	5316005 *39* € 478,00
CILINDRO+TESTA BIG BORE	Ø 50 CORSA 44 mm BIELLA 85	3113042 € 367,50	-	3113042 € 367,50	3113042 € 367,50
ALBERO MOTORE RHQ BIG BORE	SP. Ø 13 CORSA 44 mm BIELLA 85	5313270 *73* € 450,00	-	5313270 *73* € 450,00	5313270 *73* € 450,00
CILINDRO+TESTA BIG BORE testa rossa	Ø 52 CORSA 44 mm BIELLA 90	3115385 € 430,00	-	3115385 € 430,00	3115385 € 430,00
ALBERO MOTORE RHQ TEAM	SP. Ø 13 CORSA 44 mm BIELLA 90	5316029 € 465,00	-	5316029 € 465,00	5316029 € 465,00
CUSCINETTI RADIALI		6614105EA € 82,00	6614105EA € 82,00	6614105EA € 82,00	6614105EA € 82,00
SCOOTER RACING	Ø 40	-	-	-	-
SCOOTER RACING	Ø 47 - 47,6	32 9834 € 377,08	32 9834 € 377,08	32 9834 € 377,08	32 9834 € 377,08
SCOOTER RACING TEAM 2	Ø 47,6	-	-	-	-
SCOOTER RACING TEAM 3	Ø 47,6	3215341 € 366,18	-	3215341 € 366,18	3215341 € 366,18
SCOOTER RACING BIG BORE 2 Ø 50	Ø 50 CORSA 39 - 44 mm	3215134 € 366,18	-	3215134 € 366,18	3215134 € 366,18
SCOOTER RACING BIG BORE Ø 52	Ø 52 CORSA 44 mm	3216158 € 366,18	-	3216158 € 366,18	3216158 € 366,18
IMPIANTI ALIMENTAZIONE	PHBG Ø 19	1611021 € 139,75	1611021 € 139,75	1611021 € 139,75	1611021 € 139,75
	PHBG Ø 19 TEAM	1611021.T € 240,68	1611021.T € 240,68	1611021.T € 240,68	1611021.T € 240,68
	PHBG Ø 21 TEAM	1613890.T0 € 216,92	1613890.T0 € 216,92	1613890.T0 € 216,92	1613890.T0 € 216,92
	PHBL Ø 25	1611009 € 217,99	1611009 € 217,99	1611009 € 217,99	1611009 € 217,99
	VHST Ø 28 TEAM	1613766 € 294,00	-	1613766 € 294,00	1613766 € 294,00
COLLETTORI	Ø 22 x 24,5 GOMMA	-	-	-	-
	FKM	02 9732B € 65,10	02 9732B € 65,10	02 9732B € 65,10	02 9732B € 65,10
COLLETTORI	Ø 22 x 28 GOMMA	02 8856B € 52,50	02 8856B € 52,50	02 8856B € 52,50	02 8856B € 52,50
	FKM	02 9441B € 65,10	02 9441B € 65,10	02 9441B € 65,10	02 9441B € 65,10
COLLETTORI X360	Ø 22 x 24,5 FKM	2014520 € 52,02	2014520 € 52,02	2014520 € 52,02	2014520 € 52,02
	Ø 22 x 28 FKM	2014519 € 52,02	2014519 € 52,02	2014519 € 52,02	2014519 € 52,02
	Ø 30 x 35 FKM	2013802 € 52,02	2013802 € 52,02	2013802 € 52,02	2013802 € 52,02
VALVOLA LAMELLARE	IN CARBONIO	27 9490.C0 € 52,25 VL13	27 9490.C0 € 52,25 VL13	27 9490.C0 € 52,25 VL13	27 9490.C0 € 52,25 VL13
VALVOLA LAMELLARE TEAM	IN CARBONIO	2713719.C0 *19* € 57,68 VL16	2713719.C0 *19* € 57,68 VL16	2713719.C0 *19* € 57,68 VL16	2713719.C0 *19* € 57,68 VL16
DIGITRONIC EPROM	CENTRALINA ELETTRONICA DIGITALE	55 9002 € 189,75	55 9002 € 189,75	55 9002 € 189,75	55 9002 € 189,75
ACCENSIONE ROTORE INTERNO		5515001 € 350,00	5517826 € 350,00	5515001 € 350,00	5515001 € 350,00
ACCENSIONE ROTORE INTERNO	TEAM				

19 - per il MONTAGGIO MODIFICARE il CARTER MOTORE
38 - NON E' Testa SCOMPONIBILE
39 - CONSIGLIAMO L'USO dei CUSCINETTI : 6614105EA € 82,00
40 - Per modello CROSS: Ø 47,6 (12) 31 8455 € 301,54

Prodotti riservati esclusivamente alle competizioni nei luoghi ad esse destinate secondo le disposizioni delle competenti autorità sportive. Decliniamo ogni responsabilità per l'uso improprio.

PIAGGIO

SFERA RESTYLING	TYPHOON 2007->2010	TYPHOON euro 2 2011->2017	ZIP <-1999	ZIP 2000->	ZIP Fast Rider	ZIP SP <-2000	ZIP SP 2001->
		(C421M)					
50 2T	50 2T	50 2T	50 2T	50 2T	50 2T	50 2T LC	50 2T LC
31 8862 € 190,84 (12)	31 8862 € 190,84 (12)	31 8862 € 190,84 (12)	31 8862 € 190,84 (12)	31 8862 € 190,84 (12)	31 8862 € 190,84 (12)	-	-
31 8398 € 284,47 Ø 47,6 (12)	31 8398 € 284,47 Ø 47,6 (12)	31 8398 € 284,47 Ø 47,6 (12)	31 8398 € 284,47 Ø 47,6 (12)	31 8398 € 284,47 Ø 47,6 (12)	31 8398 € 284,47 Ø 47,6 (12)	31 8455 € 301,54 Ø 47,6 (12)	31 8455 € 301,54 Ø 47,6 (12)
-	-	-	-	-	-	-	-
53 7600 € 185,00	53 7600 € 185,00	53 7600 € 185,00	53 7600 € 185,00	53 7600 € 185,00	53 7600 € 185,00	53 7600 € 185,00	53 7600 € 185,00
31 8881 *38* € 198,70	31 8881 *38* € 198,70	31 8881 *38* € 198,70	31 8881 *38* € 198,70	31 8881 *38* € 198,70	31 8881 *38* € 198,70	31 8884 € 302,14	31 8884 € 302,14
-	-	-	-	-	-	3115349 € 415,00	3115349 € 415,00
-	-	-	-	-	-	3113030 € 367,50	3113030 € 367,50
53 9212 € 302,26	53 9212 € 302,26	53 9212 € 302,26	53 9212 € 302,26	53 9212 € 302,26	53 9212 € 302,26	53 9212 € 302,26	53 9212 € 302,26
5316005 *39* € 478,00	5316005 *39* € 478,00	5316005 *39* € 478,00	5316005 *39* € 478,00	5316005 *39* € 478,00	5316005 *39* € 478,00	5316005 *39* € 478,00	5316005 *39* € 478,00
-	-	-	-	-	-	3113042 € 367,50	3113042 € 367,50
-	-	-	-	-	-	5313270 *73* € 450,00	5313270 *73* € 450,00
-	-	-	-	-	-	3115385 € 430,00	3115385 € 430,00
-	-	-	-	-	-	5316029 € 465,00	5316029 € 465,00
6614105EA € 82,00	6614105EA € 82,00	6614105EA € 82,00	6614105EA € 82,00	6614105EA € 82,00	6614105EA € 82,00	6614105EA € 82,00	6614105EA € 82,00
-	-	-	-	32 8866 € 308,06	-	32 8866 € 308,06	32 8866 € 308,06
32 9834 € 377,08	32 9834 € 377,08	32 9834 € 377,08	32 9834 € 377,08	32 9834 € 377,08	32 9834 € 377,08	32 9834 € 377,08	32 9834 € 377,08
-	-	-	-	-	-	-	-
-	-	-	-	-	-	3215341 € 366,18	3215341 € 366,18
-	-	-	-	-	-	3215134 € 366,18	3215134 € 366,18
-	-	-	-	-	-	3216158 € 366,18	3216158 € 366,18
1611021 € 139,75	1611021 € 139,75	1611021 € 139,75	1611021 € 139,75	1611021 € 139,75	1611021 € 139,75	1611021 € 139,75	1611021 € 139,75
1611021.T € 240,68	1611021.T € 240,68	1611021.T € 240,68	1611021.T € 240,68	1611021.T € 240,68	1611021.T € 240,68	1611021.T € 240,68	1611021.T € 240,68
1613890.T0 € 216,92	1613890.T0 € 216,92	1613890.T0 € 216,92	1613890.T0 € 216,92	1613890.T0 € 216,92	1613890.T0 € 216,92	1613890.T0 € 216,92	1613890.T0 € 216,92
1611009 € 217,99	1611009 € 217,99	1611009 € 217,99	1611009 € 217,99	1611009 € 217,99	1611009 € 217,99	1611009 € 217,99	1611009 € 217,99
1613766 € 294,00	1613766 € 294,00	1613766 € 294,00	1613766 € 294,00	1613766 € 294,00	1613766 € 294,00	1613766 € 294,00	1613766 € 294,00
-	-	-	-	-	-	-	-
02 9732B € 65,10	02 9732B € 65,10	02 9732B € 65,10	02 9732B € 65,10	02 9732B € 65,10	02 9732B € 65,10	02 9732B € 65,10	02 9732B € 65,10
02 8856B € 52,50	02 8856B € 52,50	02 8856B € 52,50	02 8856B € 52,50	02 8856B € 52,50	02 8856B € 52,50	02 8856B € 52,50	02 8856B € 52,50
02 9441B € 65,10	02 9441B € 65,10	02 9441B € 65,10	02 9441B € 65,10	02 9441B € 65,10	02 9441B € 65,10	02 9441B € 65,10	02 9441B € 65,10
2014520 € 52,02	2014520 € 52,02	2014520 € 52,02	2014520 € 52,02	2014520 € 52,02	2014520 € 52,02	2014520 € 52,02	2014520 € 52,02
2014519 € 52,02	2014519 € 52,02	2014519 € 52,02	2014519 € 52,02	2014519 € 52,02	2014519 € 52,02	2014519 € 52,02	2014519 € 52,02
2013802 € 52,02	2013802 € 52,02	2013802 € 52,02	2013802 € 52,02	2013802 € 52,02	2013802 € 52,02	2013802 € 52,02	2013802 € 52,02
27 9490.C0 € 52,25 VL13	27 9490.C0 € 52,25 VL13	27 9490.C0 € 52,25 VL13	27 9490.C0 € 52,25 VL13	27 9490.C0 € 52,25 VL13	27 9490.C0 € 52,25 VL13	27 9490.C0 € 52,25 VL13	27 9490.C0 € 52,25 VL13
2713719.C0 *19* € 57,68 VL16	2713719.C0 *19* € 57,68 VL16	2713719.C0 *19* € 57,68 VL16	2713719.C0 *19* € 57,68 VL16	2713719.C0 *19* € 57,68 VL16	2713719.C0 *19* € 57,68 VL16	2713719.C0 *19* € 57,68 VL16	2713719.C0 *19* € 57,68 VL16
55 9002 € 189,75	55 9002 € 189,75	55 9002 € 189,75	55 9002 € 189,75	55 9002 € 189,75	55 9002 € 189,75	55 9002 € 189,75	55 9002 € 189,75
5517826 € 350,00	5517826 € 350,00	5517826 € 350,00	5517826 € 350,00	5517826 € 350,00	5517826 € 350,00	5515001 € 350,00	5515001 € 350,00

73 - INTERVENTI SUL CARTER motore : BARENATURA - CONSIGLIAMO L'USO dei cuscinetti 6614105EA

Prezzi IVA ESCLUSA

MHR MALOSSI HYPER RACING

Scooter 50

	PIAGGIO			
	NRG Power DD	NRG Power DT	NTT	QUARTZ
con MOTORE		(C453M)		
	50 2T LC	50 2T	50 2T LC	50 2T LC
MULTIVAR VARIATORE	-	-	51 8648 € 77,76	51 8648 € 77,76
MULTIVAR TEAM VARIATORE	5112645 € 81,88	5112645 € 81,88	5112645 € 81,88	5112645 € 81,88
X K BELT CINGHIA	6115668 € 44,88	6115668 € 44,88	61 7587 € 29,00 6115668 € 44,88	61 7665 € 32,00
VENTILVAR SEMIPULEGGIA	6113416B *59* € 36,72	6113416B *59* € 36,72	6113416B *59* € 36,72	6113416B *59* € 36,72
TORSION CONTROLLER	2512828 € 4,45	2512828 € 4,45	2512828 € 4,45	2512828 € 4,45
TORQUE DRIVER CORRETTORE DI COPPIA	61 9100 € 90,70	61 9100 € 90,70	61 8233 € 85,57	61 8233 € 85,57
DELTA CLUTCH FRIZIONE **REGOLABILE**	52 7880 € 77,89	52 7880 € 77,89	52 7880 € 77,89	52 7880 € 77,89
WING CLUTCH BELL CAMPANA FRIZIONE (ANELLO ALETTATO)	7714147 € 98,22 Ø 107	7714147 € 98,22 Ø 107	7714147 € 98,22 Ø 107	7714147 € 98,22 Ø 107
DELTA SYSTEM MHR CAMPANA + FRIZIONE REGOLABILE	5214738 € 160,00	5214738 € 160,00	5214738 € 160,00	5214738 € 160,00
ROLLER CRANKCASE CARTER INGRANAGGI	2514521 *66* € 97,85	2514521 *66* € 97,85	-	-
TEAM	2514603 *66* € 97,85	2514603 *66* € 97,85	-	-
ALBERO PERNO RUOTA	6714530 € 69,00	6714530 € 69,00	-	-
INGRANAGGI HTQ PRIMARI	-	-	-	-
INGRANAGGI HTQ (PIAGGIO) PRIMARI CALETTAMENTO Ø 17	67 9080 z 14/39 € 65,00 6713339 z 15/38 € 61,71	67 9080 z 14/39 € 65,00 6713339 z 15/38 € 61,71	67 8220 € 56,53 z 14/39	67 8727 € 57,67 z 16/37
CALETTAMENTO Ø 18	-	-	67 8218 € 65,00 z 14/39	67 7385 € 56,53 z 16/37
INGRANAGGI HTQ SECONDARI CAL. FORZATO Ø 17	67 9966 € 70,00 z 13/48	67 9966 € 70,00 z 13/48	-	-
CAL. DENTATO Ø 17 (PG. 241)	-	-	67 8938 *PG* € 60,41 z 13/48	-
CALETTAMENTO Ø 18	-	-	-	67 8717 *PG* € 59,22 z 14/47
SECOND ROLLER GEAR (CALETTAMENTO)	67 9967 € 71,36 z 13/48 (17)	67 9967 € 71,36 z 13/48 (17)	-	-
COMPLESSIVO **OVER RANGE / OVER RANGE ALUMINUM**	6114219 € 280,00 6115781 € 390,00	6114219 € 280,00 6115781 € 390,00	6114216 € 280,00	6114215 € 280,00
1 **MULTIVAR / ALUMINUM** VARIATORE	5112645 € 81,88 5115644 € 96,30	5112645 € 81,88 5115644 € 96,30	5112645 € 81,88	5112645 € 81,88
2 **X K BELT** CINGHIA	6115668 € 44,88	6115668 € 44,88	-	6115104 € 48,00
2 **X K BELT TEAM / ALUMINUM**	6115668 € 44,88	6115668 € 44,88	-	-
3 **REAR PULLEY SYSTEM / ALUMINIUM** PULEGGIA POSTERIORE	6113101 € 174,40 6114582 € 275,31	6113101 € 174,40 6114582 € 275,31	6112110 € 163,82	6112110 € 163,82
WHOOP DISC DISCO FRENO ANTERIORE	-	-	6212603 € 79,00	-
WHOOP DISC DISCO FRENO POSTERIORE	-	-	-	-
BRAKE PADS MHR ANTERIORI PASTIGLIE FRENO ORGANICHE	6215080 *83* € 6,87 1998->	-	6215080 € 6,87 1995->	6215047BR € 8,12 1992->
BRAKE PADS MHR SYNT ANTERIORI PASTIGLIE FRENO SINTERIZZATE	6215007 € 11,96 1998->	-	6215007 € 11,96 1995->	-
BRAKE PADS MHR POSTERIORI PASTIGLIE FRENO ORGANICHE	6215074 € 6,87 1998->	-	-	-
BRAKE PADS MHR SYNT POSTERIORI PASTIGLIE FRENO SINTERIZZATE	6215006 € 11,96 1998->	-	-	-
RADIATORE / RADIATORE TEAM	-	-	71 9629 € 1187,85	-
RS24/10 - RS24/10-R AMMORTIZZATORE ANTERIORE	-	-	-	46 8298 € 357,00 4614236 € 428,49
RS24/10 - RS24/10-R AMMORTIZZATORE POSTERIORE	-	-	-	4614237 € 428,82
RS24/10-R ANTERIORE + POSTERIORE	-	-	-	4614479 € 814,98

I componenti del gruppo OVER RANGE devono essere montati COMPLESSIVAMENTE

59 - ESCLUDE l' AVVIAMENTO elettrico
66 - NON utilizzare SU VEI*83*
83 - Per veicoli PRODOTTI 2007-> con PINZA Heng Tong: 6212164 € 8,50
PG - SPECIFICHE nella PAGINA indicata nel TITOLO della RIGA

Prodotti riservati esclusivamente alle competizioni nei luoghi ad esse destinate secondo le disposizioni delle competenti autorità sportive. Decliniamo ogni responsabilità per l'uso improprio.

PIAGGIO

SFERA RESTYLING	TYPHOON 2007->2010	TYPHOON euro 2 2011->2017	ZIP <-1999	ZIP 2000->	ZIP Fast Rider	ZIP SP <-2000	ZIP SP 2001->
		(C421M)					
50 2T ☢	50 2T ☢	50 2T ☢	50 2T ☢	50 2T ☢	50 2T ☢	50 2T LC	50 2T LC
51 8648 € 77,76	-	-	51 8648 € 77,76	-	51 8648 € 77,76	51 8648 € 77,76	-
5112645 € 81,88	5112645 € 81,88	5112645 € 81,88	-	5112645 € 81,88	5112645 € 81,88	5112645 € 81,88	5112645 € 81,88
61 7665 € 32,00	6115668 € 44,88	61 9535 € 28,72	61 7229 € 20,24	6115104 € 48,00	61 7665 € 32,00	61 7665 € 32,00	6115104 € 48,00
6113416B *59* € 36,72	6113416B *59* € 36,72	6113416B *59* € 36,72	-	6113416B *59* € 36,72	6113416B *59* € 36,72	6113416B *59* € 36,72	6113416B *59* € 36,72
2512828 € 4,45	2512828 € 4,45	2512828 € 4,45	-	2512828 € 4,45	2512828 € 4,45	2512828 € 4,45	2512828 € 4,45
61 8233 € 85,57	61 9100 € 90,70	61 9100 € 90,70	-	61 9100 € 90,70	61 8233 € 85,57	61 8233 € 85,57	61 9100 € 90,70
52 7880 € 77,89	52 7880 € 77,89	52 7880 € 77,89	-	52 7880 € 77,89	52 7880 € 77,89	52 7880 € 77,89	52 7880 € 77,89
7714147 € 98,22 Ø 107	7714147 € 98,22 Ø 107	7714147 € 98,22 Ø 107	-	7714147 € 98,22 Ø 107	7714147 € 98,22 Ø 107	7714147 € 98,22 Ø 107	7714147 € 98,22 Ø 107
5214738 € 160,00	5214738 € 160,00	5214738 € 160,00	-	5214738 € 160,00	5214738 € 160,00	5214738 € 160,00	5214738 € 160,00
-	2514521 *66* € 97,85	-	-	2514521 *66* € 97,85	-	-	2514521 *66* € 97,85
-	2514603 *66* € 97,85	-	-	2514603 *66* € 97,85	-	-	2514603 *66* € 97,85
-	6714530 € 69,00	6714530 € 69,00	-	6714530 € 69,00	-	-	6714530 € 69,00
-	-	6711602 € 74,88 z 14/48	-	6711449 z 16/37 € 60,41 6713339 z 15/38 € 61,71	-	-	6711449 z 16/37 € 60,41 6713339 z 15/38 € 61,71
67 8726 € 71,11 z 15/38	67 9080 z 14/39 € 65,00 6713339 z 15/38 € 61,71	-	-	-	67 8727 € 57,67 z 16/37	67 8727 € 57,67 z 16/37	-
-	-	-	-	-	67 7385 € 56,53 z 16/37	-	-
67 9966 *PG* € 70,00 z 13/48	67 9966 € 70,00 z 13/48	-	-	67 9968 € 70,00 z 14/47	-	67 9968 *PG* € 70,00 z 14/47	67 9968 € 70,00 z 14/47
67 8938 *PG* € 60,41 z 13/48	-	-	-	-	-	67 8939 *PG* € 60,41 z 14/47	-
-	-	-	67 8717 *PG* € 59,22 z 14/47 <-1995	-	-	-	-
67 9967 *PG* € 71,36 z 13/48 (17)	67 9967 € 71,36 z 13/48 (17)	-	67 9969 *PG* € 71,36 z 14/47 (17)	67 9969 € 71,36 z 14/47 (17)	-	67 9969 *PG* € 71,36 z 14/47 (17)	67 9969 € 71,36 z 14/47 (17)
6114215 € 280,00	6114219 € 280,00 6115781 € 390,00	-	-	6114220 € 280,00 6115780 € 390,00	6114215 € 280,00	6114215 € 280,00	6114220 € 280,00 6115780 € 390,00
5112645 € 81,88	5112645 € 81,88 5115644 € 96,30	5112645 € 81,88 5115644 € 96,30	-	5112645 € 81,88 5115644 € 96,30	5112645 € 81,88	5112645 € 81,88	5112645 € 81,88 5115644 € 96,30
6115104 € 48,00	6115668 € 44,88	-	-	6115104 € 48,00	6115104 € 48,00	6115104 € 48,00	6115104 € 48,00
-	6115668 € 44,88	-	-	-	-	-	-
6112110 € 163,82	6113101 € 174,40 6114582 € 275,31	6113101 € 174,40 6114582 € 275,31	-	6113101 € 174,40 6114582 € 275,31	6112110 € 163,82	6112110 € 163,82	6113101 € 174,40 6114582 € 275,31
6217103B € 76,38	6212603 € 79,00	-	-	-	6214097 € 62,00 1993->	6217103B € 76,38 1996->	6217103B € 76,38
-	-	-	-	-	-	-	-
-	6215080 € 6,87	6215079 € 8,20	-	-	6215080 € 6,87 1993->	6215074 € 6,87 1996->	6215074 € 6,87
-	6215007 € 11,96	6215013 € 16,50	-	-	6215007 € 11,96 1993->	6215006 € 11,96 1996->	6215006 € 11,96
-	-	-	-	-	-	-	-
-	-	-	-	-	-	-	-
-	-	-	-	-	-	7115506 <-2000 € 177,00 7115430 € 703,74	7115508 2001-> € 192,15 7115431 € 703,74
-	-	-	-	-	-	46 8298 € 357,00 4614236 € 428,49	46 8298 € 357,00 4614236 € 428,49
4614237 € 428,82	-	-	4614237 € 428,82	4614237 € 428,82	4614237 € 428,82	4614237 € 428,82	4614237 € 428,82
-	-	-	-	-	-	4614479 € 814,98	4614479 € 814,98

Prezzi IVA ESCLUSA

MHR MALOSSI HYPER RACING

Scooter 50

Cilindro TEAM e albero motore da UTILIZZARE ESCLUSIVAMENTE INSIEME

		VESPA	YAMAHA		
		ET2 <-1999	AEROX euro 0-1	AEROX euro 2	AXIS
		50 2T	50 2T LC	50 2T LC	50 2T
CILINDRO+TESTA	Ø 40 (spinotto)	31 8862 € 190,84 (12)	31 8559 1 € 250,00 (10)	31 8559 1 € 250,00 (10)	31 8403 1 € 184,06 (10)
CILINDRO+TESTA	Ø 47-47,6 (spinotto)	31 8398 € 284,47 Ø 47,6 (12)	31 8460 € 301,54 Ø 47,6 (12)	31 8460 € 301,54 Ø 47,6 (12)	31 8440 € 284,47 Ø 47,6 (12)
CILINDRO+TESTA TEAM Replica	Ø 47,6 (spinotto)	-	-	-	-
ALBERO MOTORE RHQ	SP. Ø 12 CORSA 39 mm BIELLA 80	53 7600 € 185,00	53 8009 € 185,00	53 8009 € 185,00	53 8009 € 185,00
CILINDRO+TESTA TEAM	Ø 40	31 8881 *38* € 198,70	3111511 € 327,13	3111511 € 327,13	-
CILINDRO+TESTA TEAM - TEAM 2	Ø 47,6 CORSA 39 mm	-	3115390 € 415,00	3115390 € 415,00	-
CILINDRO+TESTA BIG BORE	Ø 50 CORSA 39 mm BIELLA 85	-	-	-	-
ALBERO MOTORE RHQ	SP. Ø 12 CORSA 39 mm BIELLA 85 - 80	53 9212 € 302,26	53 8855 € 203,04 53 8009 € 185,00	53 8855 € 203,04 53 8009 € 185,00	-
ALBERO MOTORE RHQ TEAM	SP. Ø 12 - 13 CORSA 39 mm BIELLA 85 - 80	5316005 *39* € 478,00	5315973 € 480,00 *74* 5314548 € 465,00 *74*	5315973 € 480,00 *74* 5314548 € 465,00 *74*	-
CILINDRO+TESTA BIG BORE	Ø 50 CORSA 44 mm BIELLA 85	-	-	-	-
ALBERO MOTORE RHQ BIG BORE	SP. Ø 13 CORSA 44 mm BIELLA 85	-	5313275 *79* € 450,00	5313275 *79* € 450,00	-
CILINDRO+TESTA BIG BORE testa rossa	Ø 52 CORSA 44 mm BIELLA 90	-	3115374 € 430,00	3115374 € 430,00	-
ALBERO MOTORE RHQ TEAM	SP. Ø 13 CORSA 44 mm BIELLA 90	-	5316039 *79* € 506,00	5316039 *79* € 506,00	-
CUSCINETTI RADIALI		6614105EA € 82,00	PG.69	PG.69	PG.69
SCOOTER RACING	Ø 40	-	-	-	-
SCOOTER RACING	Ø 47 - 47,6	-	-	-	32 7562 € 266,00
SCOOTER RACING TEAM 2	Ø 47,6	-	3214763 € 366,18	3214763 € 366,18	3214763 € 366,18
SCOOTER RACING TEAM 3	Ø 47,6	-	3216832 € 366,18	3216832 € 366,18	-
SCOOTER RACING BIG BORE 2 Ø 50	Ø 50 CORSA 39 - 44 mm	-	3215198 € 366,18	3215198 € 366,18	-
SCOOTER RACING BIG BORE Ø 52	Ø 52 CORSA 44 mm	-	3216827 € 366,18	3216827 € 366,18	-
IMPIANTI ALIMENTAZIONE	PHBG Ø 19	1611021 € 139,75	1611021 € 139,75	1611021 € 139,75	1611021 € 139,75
	PHBG Ø 19 TEAM	1611021.T € 240,68	1611021.T € 240,68	1611021.T € 240,68	-
	PHBG Ø 21 TEAM	1613890.T0 € 216,92	1613890.T0 € 216,92	1613890.T0 € 216,92	-
	PHBL Ø 25	1611009 € 217,99	1611013 € 245,00	1611013 € 245,00	1611013 € 245,00
	VHST Ø 28 TEAM	1613766 € 294,00	1614022 € 294,00	1614022 € 294,00	1614022 € 294,00
COLLETTORI	Ø 22 x 24,5 GOMMA	-	0213222B € 52,50	0213222B € 52,50	0213222B € 52,50
	FKM	02 9732B € 65,10	0213661B € 65,10	0213661B € 65,10	0213661B € 65,10
COLLETTORI	Ø 22 x 28 GOMMA	02 8856B € 52,50	02 8857B € 52,50	02 8857B € 52,50	02 8857B € 52,50
	FKM	02 9441B € 65,10	0213662B € 65,10	0213662B € 65,10	0213662B € 65,10
COLLETTORI X360	Ø 22 x 24,5 FKM	2014520 € 52,02	2014524 € 52,02	2014524 € 52,02	2014524 € 52,02
	Ø 22 x 28 FKM	2014519 € 52,02	2014525 € 52,02	2014525 € 52,02	2014525 € 52,02
	Ø 30 x 35 FKM	2013802 € 52,02	2013847 € 52,02	2013847 € 52,02	2013847 € 52,02
VALVOLA LAMELLARE	IN CARBONIO	27 9490.C0 € 52,25 VL13	2711817.C0 € 52,25 VL14	2711817.C0 € 52,25 VL14	2711817.C0 € 52,25 VL14
VALVOLA LAMELLARE TEAM	IN CARBONIO	2713719.C0 *19* € 57,68 VL16	-	-	-
DIGITRONIC EPROM	CENTRALINA ELETTRONICA DIGITALE	55 9002 € 189,75	-	-	-
ACCENSIONE ROTORE INTERNO		5517826 € 350,00	5515002 € 350,00	5515002 € 350,00	5515002 € 350,00
ACCENSIONE ROTORE INTERNO	TEAM				

19 - per il MONTAGGIO MODIFICARE il CARTER MOTORE
38 - NON E' Testa SCOMPONIBILE
39 - CONSIGLIAMO L'USO dei CUSCINETTI : 6614105EA € 82,00
74 - ABBINARE SOLO CON gr. term. 3112642 E CON multivar 5112800 o (5115823 + KIT 2015832)

Prodotti riservati esclusivamente alle competizioni nei luoghi ad esse destinate secondo le disposizioni delle competenti autorità sportive. Decliniamo ogni responsabilità per l'uso improprio.

YAMAHA

BREEZE	BW'S euro 0-1	BW'S euro 2	BW'S NG euro 0-1	BW'S NG euro 2	BW'S Original/ Naked euro 2 2010->	CRZ	JOG
		(A137E)		(A137E)	(A137E)		
50 2T	50 2T	50 2T	50 2T	50 2T	50 2T	50 2T	50 2T
31 8403 1 € 184,06 (10)	31 8565 1 € 225,00 (10)	31 8565 1 € 225,00 (10)	31 8565 1 € 225,00 (10)	31 8565 1 € 225,00 (10)	31 8565 1 € 225,00 (10)	31 8565 € 225,00 (10)	31 8403 1 € 184,06 (10)
31 8440 € 284,47 Ø 47,6 (12)	31 7559 1 € 267,15 Ø 47 (10)	31 7559 1 € 267,15 Ø 47 (10)	31 7559 1 € 267,15 Ø 47 (10)	31 7559 1 € 267,15 Ø 47 (10)	31 7559 1 € 267,15 Ø 47 (10)	31 7559 € 267,15 Ø 47 (10)	31 8440 € 284,47 Ø 47,6 (12)
-	-	-	-	-	-	-	-
53 8009 € 185,00	53 8008 € 203,04	53 8008 € 203,04	53 8008 € 203,04	53 8008 € 203,04	53 8008 € 203,04	-	53 8009 € 185,00
-	-	-	-	-	-	-	-
-	-	-	-	-	-	-	-
-	-	-	-	-	-	-	-
-	-	-	-	-	-	-	-
-	-	-	-	-	-	-	-
-	-	-	-	-	-	-	-
-	-	-	-	-	-	-	-
-	-	-	-	-	-	-	-
-	-	-	-	-	-	-	-
PG.69	PG.69	PG.69	PG.69	PG.69	PG.69	PG.69	PG.69
-	-	-	-	-	-	-	-
32 7562 € 266,00	32 7561 € 272,00	32 7561 € 272,00	32 7561 € 272,00	32 7561 € 272,00	32 7561 € 272,00	-	32 7562 € 266,00
3214763 € 366,18	-	-	-	-	-	-	3214763 € 366,18
-	-	-	-	-	-	-	-
-	-	-	-	-	-	-	-
-	-	-	-	-	-	-	-
1611021 € 139,75	1611021 € 139,75	1611021 € 139,75	1611021 € 139,75	1611021 € 139,75	1611021 € 139,75	1611021 € 139,75	1611021 € 139,75
-	-	-	-	-	-	-	-
-	-	-	-	-	-	-	-
1611013 € 245,00	1611011 € 221,00	1611011 € 221,00	1611011 € 221,00	1611011 € 221,00	1611011 € 221,00	-	1611013 € 245,00
1614022 € 294,00	-	-	-	-	-	-	1614022 € 294,00
0213222B € 52,50	-	-	-	-	-	-	0213222B € 52,50
0213661B € 65,10	-	-	-	-	-	-	0213661B € 65,10
02 8857B € 52,50	-	-	-	-	-	-	02 8857B € 52,50
0213662B € 65,10	-	-	-	-	-	-	0213662B € 65,10
2014524 € 52,02	-	-	-	-	-	-	2014524 € 52,02
2014525 € 52,02	-	-	-	-	-	-	2014525 € 52,02
2013847 € 52,02	-	-	-	-	-	-	2013847 € 52,02
2711817.C0 € 52,25 VL14	27 7441.C0 € 46,02 VL10	27 7441.C0 € 46,02 VL10	27 7441.C0 € 46,02 VL10	27 7441.C0 € 46,02 VL10	27 7441.C0 € 46,02 VL10	27 7441.C0 € 46,02 VL10	2711817.C0 € 52,25 VL14
-	-	-	-	-	-	-	-
-	-	-	-	-	-	-	-
5515002 € 350,00	5515002 € 350,00	5515002 € 350,00	5515002 € 350,00	5515002 € 350,00	5515002 € 350,00	5515002 € 350,00	5515002 € 350,00

79 - INTERVENTI SUL CARTER motore : BARENATURA

Prezzi IVA ESCLUSA

MHR MALOSSI HYPER RACING

Scooter 50

		VESPA	YAMAHA		
		ET2 <-1999	AEROX euro 0-1	AEROX euro 2	AXIS
	con MOTORE	50 2T	50 2T LC	50 2T LC	50 2T
	MULTIVAR VARIATORE	51 8648 € 77,76	5113161 € 86,10	5113161 € 86,10	5113161 € 86,10
	MULTIVAR TEAM VARIATORE	5112645 € 81,88	-	-	-
	X K BELT CINGHIA	61 7665 € 32,00 6115104 € 45,41	6117010 € 27,80	6117010 € 27,80	6117087 € 27,80
	VENTILVAR SEMIPULEGGIA	6113416B *59* € 36,72	61 7152 € 21,71	61 7152 € 21,71	61 7152 € 21,71
	TORSION CONTROLLER	2512828 € 4,45	2512827 € 4,45	2512827 € 4,45	2512827 € 4,45
	TORQUE DRIVER CORRETTORE DI COPPIA	61 8233 € 85,57	61 8312 (Ø 33) € 85,57 61 9223 (Ø 34) € 85,57	61 8312 (Ø 33) € 85,57 61 9223 (Ø 34) € 85,57	61 8312 € 85,57
	DELTA CLUTCH FRIZIONE REGOLABILE	52 7880 € 77,89	52 9451 € 77,89	52 9451 € 77,89	52 7879 € 77,89
	WING CLUTCH BELL CAMPANA FRIZIONE (ANELLO ALETTATO)	7714147 € 98,22 Ø 107	7714313 € 98,22 Ø 107	7714313 € 98,22 Ø 107	-
	DELTA SYSTEM MHR CAMPANA + FRIZIONE REGOLABILE	5214738 € 160,00	5214739 € 160,00	5214739 € 160,00	-
	ROLLER CRANKCASE CARTER INGRANAGGI	-	2515482 € 97,85	2515482 € 97,85	-
	TEAM	-	-	-	-
	ALBERO PERNO RUOTA	-	6714748 € 60,18	6714748 € 60,18	-
	INGRANAGGI HTQ PRIMARI	-	6714039 € 57,67 z 13/44	6714039 € 57,67 z 13/44	67 7324 € 67,90 z 17/40
	INGRANAGGI HTQ (PIAGGIO) PRIMARI CALETTAMENTO Ø 17	67 8726 € 71,11 z 15/38	-	-	-
	CALETTAMENTO Ø 18	-	-	-	-
	INGRANAGGI HTQ SECONDARI CAL. FORZATO Ø 17	67 9968 *PG* € 70,00 z 14/47	6714774 z 15/42 € 70,00 6714775 z 14/43 € 67,32	6714774 z 15/42 € 70,00 6714775 z 14/43 € 67,32	-
PG. 241	CAL. DENTATO Ø 17	67 8939 *PG* € 60,41 z 14/47	-	-	-
	CALETTAMENTO Ø 18	-	-	-	-
	SECOND ROLLER GEAR (CALETTAMENTO)	67 9969 *PG* € 71,36 z 14/47 (17)	-	-	-
COMPLESSIVO	OVER RANGE / OVER RANGE ALUMINUM	6114215 € 280,00	6112811 € 290,00 6115821 € 390,00	6112811 € 290,00 6115821 € 390,00	6112812 € 290,00 6116249 € 390,00
1 2 3	1 MULTIVAR / ALUMINUM VARIATORE	5112645 € 81,88	5112800 € 96,30 5115823 € 96,30 (*56*)	5112800 € 96,30 5115823 € 96,30 (*56*)	5112800 € 96,30 5115823 € 96,30
I componenti del gruppo OVER RANGE devono essere montati COMPLESSIVAMENTE	2 X K BELT CINGHIA	6115104 € 48,00	6115822 € 48,00	6115822 € 48,00	6111108 € 27,80
	2 X K BELT TEAM / ALUMINUM	-	6115822 € 48,00	6115822 € 48,00	-
	3 REAR PULLEY SYSTEM / ALUMINIUM PULEGGIA POSTERIORE	6112110 € 163,82	61 9733 € 170,82 6114590 € 275,31	61 9733 € 170,82 6114590 € 275,31	6111121 € 169,52 6115991 € 275,31
	WHOOP DISC DISCO FRENO ANTERIORE	6217103B € 76,38 1997->	6213292 *82* € 76,38	6213292 *82* € 76,38	-
	WHOOP DISC DISCO FRENO POSTERIORE	-	-	-	-
MALOSSI	BRAKE PADS MHR ANTERIORI PASTIGLIE FRENO ORGANICHE	6215074 € 6,87 1997->	62 9083 € 6,20 1997->	62 9083 € 6,20	62 9084 € 6,90 1993->
	BRAKE PADS MHR SYNT ANTERIORI PASTIGLIE FRENO SINTERIZZATE	6215006 € 11,96 1997->	6215008 € 11,96 1997->	6215008 € 11,96	-
MALOSSI	BRAKE PADS MHR POSTERIORI PASTIGLIE FRENO ORGANICHE	-	-	-	-
	BRAKE PADS MHR SYNT POSTERIORI PASTIGLIE FRENO SINTERIZZATE	-	-	-	-
	RADIATORE / RADIATORE TEAM	-	-	-	-
	RS24/10 - RS24/10-R AMMORTIZZATORE ANTERIORE	-	-	-	-
	RS24/10 - RS24/10-R AMMORTIZZATORE POSTERIORE	4614237 € 428,82	4613081 € 524,44	4613081 € 524,44	-
	RS24/10-R ANTERIORE + POSTERIORE	-	-	-	-

56 - SE MONTATO CON ALBERI motore 5313275 (5314548-5316048), UTILIZZARE IL KIT 2015832 € 40,17
59 - ESCLUDE l' AVVIAMENTO elettrico
82 - Disponibile KIT WHOOP DISC Ø est. 250 - spessore 3 mm MAGGIORATO/ STAFFA SUPP. PINZA per FORCELLA ORIGINALE: 6213297 € 189,95
87 - ATTENZIONE: per montare la CAMPANA Malossi è necessario TOGLIERE il materiale in eccesso all'interno del carter

Prodotti riservati esclusivamente alle competizioni nei luoghi ad esse destinate secondo le disposizioni delle competenti autorità sportive. Decliniamo ogni responsabilità per l'uso improprio.

YAMAHA

BREEZE	BW'S euro 0-1	BW'S euro 2	BW'S NG euro 0-1	BW'S NG euro 2	BW'S Original/ Naked euro 2 2010->	CRZ	JOG
		(A137E)		(A137E)	(A137E)		
50 2T	50 2T	50 2T	50 2T	50 2T	50 2T	50 2T	50 2T
5113161 *€ 86,10*	**5113161** *€ 86,10*	**5113161** *€ 86,10*	**5113161** *€ 86,10*	**5113161** *€ 86,10*	**5113161** *€ 86,10*	**5113161** *€ 86,10*	**5113161** *€ 86,10*
-	-	-	-	-	-	-	-
6117087 *€ 27,80*	**6117010** *€ 27,80*	**6117010** *€ 27,80*	**6117010** *€ 27,80*	**6117010** *€ 27,80*	**6117010** *€ 27,80*	**6117087** *€ 27,80*	**6117087** *€ 27,80*
61 7152 *€ 21,71*	**61 7152** *€ 21,71*	**61 7152** *€ 21,71*	**61 7152** *€ 21,71*	**61 7152** *€ 21,71*	**61 7152** *€ 21,71*	**61 7152** *€ 21,71*	**61 7152** *€ 21,71*
2512827 *€ 4,45*	**2512827** *€ 4,45*	**2512827** *€ 4,45*	**2512827** *€ 4,45*	**2512827** *€ 4,45*	**2512827** *€ 4,45*	**2512827** *€ 4,45*	**2512827** *€ 4,45*
61 8312 *(Ø 33)* *€ 85,57* **61 9223** *(Ø 34)* *€ 85,57*	**61 8312** *(Ø 33)* *€ 85,57* **61 9223** *(Ø 34)* *€ 85,57*	**6112766** *€ 83,89*	**61 8312** *(Ø 33)* *€ 85,57* **61 9223** *(Ø 34)* *€ 85,57*	**6112766** *€ 83,89*	**6112766** *€ 83,89*	**61 8312** *€ 85,57*	**61 8312** *(Ø 33)* *€ 85,57* **61 9223** *(Ø 34)* *€ 85,57*
52 7879 *€ 77,89*	**52 7643** *(Ø 105)* *€ 77,89* **52 9451** *(Ø 107)* *€ 77,89*	**52 7880** *€ 77,89*	**52 7643** *(Ø 105)* *€ 77,89* **52 9451** *(Ø 107)* *€ 77,89*	**52 7880** *€ 77,89*	**52 7880** *€ 77,89*	**52 7643** *€ 77,89*	**52 7643** *(Ø 105)* *€ 77,89* **52 9451** *(Ø 107)* *€ 77,89*
-	**7714313** **87** *€ 98,22* ***Ø 107***	**7714313** **87** *€ 98,22* ***Ø 107***	**7714313** **87** *€ 98,22* ***Ø 107***	**7714313** **87** *€ 98,22* ***Ø 107***	**7714313** **87** *€ 98,22* ***Ø 107***	-	**7714313** *€ 98,22* ***Ø 107***
-	**5214739** *€ 160,00*	-	**5214739** *€ 160,00*	-	-	-	**5214739** *€ 160,00*
-	**2515482** *€ 97,85*	**2515482** *€ 97,85*	**2515482** *€ 97,85*	**2515482** *€ 97,85*	**2515482** *€ 97,85*	-	-
-	-	-	-	-	-	-	-
-	**6714748** *€ 60,18*	**6714748** *€ 60,18*	**6714748** *€ 60,18*	**6714748** *€ 60,18*	**6714748** *€ 60,18*	-	-
67 7014 *€ 75,00* ***z 15/41***	**67 3677** *€ 57,67* ***z 16/40***	**67 3677** *€ 57,67* ***z 16/40***	**67 3677** *€ 57,67* ***z 16/40***	**67 3677** *€ 57,67* ***z 16/40***	**67 3677** *€ 57,67* ***z 16/40***	-	**67 7324** *€ 67,90* ***z 17/40***
-	-	-	-	-	-	-	-
-	-	-	-	-	-	-	-
-	-	-	-	-	-	-	-
-	-	-	-	-	-	-	-
-	-	-	-	-	-	-	-
-	-	-	-	-	-	-	-
6112812 *€ 290,00* **6116249** *€ 390,00*	**6112811** *€ 290,00* **6115821** *€ 390,00*	**6112811** *€ 290,00* **6115821** *€ 390,00*	**6112811** *€ 290,00* **6115821** *€ 390,00*	**6112811** *€ 290,00* **6115821** *€ 390,00*	**6112811** *€ 290,00* **6115821** *€ 390,00*	-	**6112812** *€ 290,00* **6116249** *€ 390,00*
5112800 *€ 96,30* **5115823** *€ 96,30*	**5112800** *€ 96,30* **5115823** *€ 96,30*	**5112800** *€ 96,30* **5115823** *€ 96,30*	**5112800** *€ 96,30* **5115823** *€ 96,30*	**5112800** *€ 96,30* **5115823** *€ 96,30*	**5112800** *€ 96,30* **5115823** *€ 96,30*	-	**5112800** *€ 96,30* **5115823** *€ 96,30*
6111108 *€ 27,80*	**6115822** *€ 48,00*	**6115822** *€ 48,00*	**6115822** *€ 48,00*	**6115822** *€ 48,00*	**6115822** *€ 48,00*	-	**6111108** *€ 27,80*
-	**6115822** *€ 48,00*	**6115822** *€ 48,00*	**6115822** *€ 48,00*	**6115822** *€ 48,00*	**6115822** *€ 48,00*	-	-
6111121 *€ 169,52* **6115991** *€ 275,31*	**61 9733** *€ 170,82* **6114590** *€ 275,31*	**61 9733** *€ 170,82* **6114590** *€ 275,31*	**61 9733** *€ 170,82* **6114590** *€ 275,31*	**61 9733** *€ 170,82* **6114590** *€ 275,31*	**61 9733** *€ 170,82* **6114590** *€ 275,31*	-	**6111121** *€ 169,52* **6115991** *€ 275,31*
6214097 *€ 62,00* ***1994->***	-	**62 8961** *€ 73,03*	**62 8961** *€ 73,03* ***1995->***	**62 8961** *€ 73,03*	**62 8961** *€ 73,03*	**6214097** *€ 62,00* ***1992->***	-
-	-	-	-	-	-	-	-
6215080 *€ 6,87* ***1994->***	**6215080** *€ 6,87* ***1995->***	**6215080** *€ 6,87*	**6215080** *€ 6,87* ***1995->***	**6215080** *€ 6,87*	**6215080** *€ 6,87*	**62 9084** *€ 6,90* ***1992->***	**62 9084** *€ 6,90* ***1993->***
6215007 *€ 11,96* ***1994->***	**6215007** *€ 11,96* ***1995->***	**6215007** *€ 11,96*	**6215007** *€ 11,96* ***1995->***	**6215007** *€ 11,96*	**6215007** *€ 11,96*	-	-
-	-	-	-	-	-	-	-
-	-	-	-	-	-	-	-
-	-	-	-	-	-	-	-
-	-	-	-	-	-	-	-
-	-	**46 7588** *€ 255,97*	**46 7591** *€ 230,79*	**46 7588** *€ 255,97*	**46 7588** *€ 255,97*	-	**46 7591** *€ 230,79*
-	-	-	-	-	-	-	-

***PG* - SPECIFICHE nella PAGINA indicata nel TITOLO della RIGA**

Prezzi IVA ESCLUSA

MHR MALOSSI HYPER RACING

Scooter 50

Cilindro TEAM e albero motore da UTILIZZARE ESCLUSIVAMENTE INSIEME

		YAMAHA			
		JOG ER	JOG R	JOGRR euro 2	NEO'S
		50 2T	50 2T	50 2T LC	50 2T
CILINDRO+TESTA	Ø 40 (spinotto)	31 8403 1 € 184,06 (10)	31 8403 1 € 184,06 (10)	31 8559 1 € 250,00 (10)	31 8403 1 € 184,06 (10)
CILINDRO+TESTA	Ø 47-47,6 (spinotto)	31 8440 € 284,47 Ø 47,6 (12)	31 8440 € 284,47 Ø 47,6 (12)	31 8460 € 301,54 Ø 47,6 (12)	31 8440 € 284,47 Ø 47,6 (12)
CILINDRO+TESTA TEAM Replica	Ø 47,6 (spinotto)	-	-	-	-
ALBERO MOTORE RHQ	SP. Ø 12 CORSA 39 mm BIELLA 80	53 8009 € 185,00	53 8009 € 185,00	53 8009 € 185,00	53 8009 € 185,00
CILINDRO+TESTA TEAM	Ø 40	-	-	3111511 € 327,13	-
CILINDRO+TESTA TEAM - TEAM 2	Ø 47,6 CORSA 39 mm	-	-	3115390 € 415,00	-
CILINDRO+TESTA BIG BORE	Ø 50 CORSA 39 mm BIELLA 85	-	-	-	-
ALBERO MOTORE RHQ	SP. Ø 12 CORSA 39 mm BIELLA 85 - 80	-	-	53 8855 € 203,04 53 8009 € 185,00	-
ALBERO MOTORE RHQ TEAM	SP. Ø 12 - 13 CORSA 39 mm BIELLA 85 - 80	-	-	5315973 € 480,00 *74* 5314548 € 465,00 *74*	-
CILINDRO+TESTA BIG BORE	Ø 50 CORSA 44 mm BIELLA 85	-	-	-	-
ALBERO MOTORE RHQ BIG BORE	SP. Ø 13 CORSA 44 mm BIELLA 85	-	-	5313275 *79* € 450,00	-
CILINDRO+TESTA BIG BORE testa rossa	Ø 52 CORSA 44 mm BIELLA 90	-	-	3115374 € 430,00	-
ALBERO MOTORE RHQ TEAM	SP. Ø 13 CORSA 44 mm BIELLA 90	-	-	5316039 *79* € 506,00	-
CUSCINETTI RADIALI		PG.69	PG.69	PG.69	PG.69
SCOOTER RACING	Ø 40	-	-	-	-
SCOOTER RACING	Ø 47 - 47,6	32 7562 € 266,00	32 7562 € 266,00	-	32 7562 € 266,00
SCOOTER RACING TEAM 2	Ø 47,6	3214763 € 366,18	3214763 € 366,18	3214763 € 366,18	3214763 € 366,18
SCOOTER RACING TEAM 3	Ø 47,6	-	-	3216832 € 366,18	-
SCOOTER RACING BIG BORE 2 Ø 50	Ø 50 CORSA 39 - 44 mm	-	-	3215198 € 366,18	-
SCOOTER RACING BIG BORE Ø 52	Ø 52 CORSA 44 mm	-	-	3216827 € 366,18	-
IMPIANTI ALIMENTAZIONE	PHBG Ø 19	1611021 € 139,75	1611021 € 139,75	1611021 € 139,75	1611021 € 139,75
	PHBG Ø 19 TEAM	-	1611021.T € 240,68	1611021.T € 240,68	1611021.T € 240,68
	PHBG Ø 21 TEAM	-	1613890.T0 € 216,92	1613890.T0 € 216,92	1613890.T0 € 216,92
	PHBL Ø 25	1611013 € 245,00	1611013 € 245,00	1611013 € 245,00	1611013 € 245,00
	VHST Ø 28 TEAM	1614022 € 294,00	1614022 € 294,00	1614022 € 294,00	1614022 € 294,00
COLLETTORI	Ø 22 x 24,5 GOMMA	0213222B € 52,50	0213222B € 52,50	0213222B € 52,50	0213222B € 52,50
	FKM	0213661B € 65,10	0213661B € 65,10	0213661B € 65,10	0213661B € 65,10
COLLETTORI	Ø 22 x 28 GOMMA	02 8857B € 52,50	02 8857B € 52,50	02 8857B € 52,50	02 8857B € 52,50
	FKM	0213662B € 65,10	0213662B € 65,10	0213662B € 65,10	0213662B € 65,10
COLLETTORI X360	Ø 22 x 24,5 FKM	2014524 € 52,02	2014524 € 52,02	2014524 € 52,02	2014524 € 52,02
	Ø 22 x 28 FKM	2014525 € 52,02	2014525 € 52,02	2014525 € 52,02	2014525 € 52,02
	Ø 30 x 35 FKM	2013847 € 52,02	2013847 € 52,02	2013847 € 52,02	2013847 € 52,02
VALVOLA LAMELLARE	IN CARBONIO	2711817.C0 € 52,25 VL14	2711817.C0 € 52,25 VL14	2711817.C0 € 52,25 VL14	2711817.C0 € 52,25 VL14
VALVOLA LAMELLARE TEAM	IN CARBONIO	-	-	-	-
DIGITRONIC EPROM	CENTRALINA ELETTRONICA DIGITALE	-	-	-	-
ACCENSIONE ROTORE INTERNO		5515002 € 350,00	5515002 € 350,00	5515002 € 350,00	5515002 € 350,00
ACCENSIONE ROTORE INTERNO	TEAM				

74 - ABBINARE SOLO CON gr. term. 3112642 E CON multivar 5112800 o (5115823 + KIT 2015832)
79 - INTERVENTI SUL CARTER motore : BARENATURA

Prodotti riservati esclusivamente alle competizioni nei luoghi ad esse destinate secondo le disposizioni delle competenti autorità sportive. Decliniamo ogni responsabilità per l'uso improprio.

YAMAHA

SLIDER	SPY	WHY
50 2T	50 2T	50 2T
31 8565 1 € 225,00 (10)	31 8565 1 € 225,00 (10)	31 8403 1 € 184,06 (10)
31 7559 1 € 267,15 Ø 47 (10)	31 7559 1 € 267,15 Ø 47 (10)	31 8440 € 284,47 Ø 47,6 (12)
-	-	-
53 8008 € 203,04	53 8008 € 203,04	53 8009 € 185,00
-	-	-
-	-	-
-	-	-
-	-	-
-	-	-
-	-	-
-	-	-
-	-	-
PG.69	PG.69	PG.69
-	-	-
32 7561 € 272,00	32 7561 € 272,00	32 7562 € 266,00
-	-	3214763 € 366,18
-	-	-
-	-	-
-	-	-
1611021 € 139,75	1611021 € 139,75	1611021 € 139,75
-	-	-
-	-	-
1611011 € 221,00	1611011 € 221,00	1611013 € 245,00
-	-	1614022 € 294,00
-	-	0213222B € 52,50
-	-	0213661B € 65,10
-	-	02 8857B € 52,50
-	-	0213662B € 65,10
-	-	2014524 € 52,02
-	-	2014525 € 52,02
-	-	2013847 € 52,02
27 7441.C0 € 46,02 VL10	27 7441.C0 € 46,02 VL10	2711817.C0 € 52,25 VL14
-	-	-
-	-	-
5515002 € 350,00	5515002 € 350,00	5515002 € 350,00

Prezzi IVA ESCLUSA

MHR MALOSSI HYPER RACING

Scooter 50

	YAMAHA			
	JOG ER	JOG R	JOGRR euro 2	NEO'S
con MOTORE	50 2T	50 2T	50 2T LC	50 2T
MULTIVAR VARIATORE	5113161 € 86,10	5113161 € 86,10	5113161 € 86,10	5113161 € 86,10
MULTIVAR TEAM VARIATORE	-	-	-	-
X K BELT CINGHIA	6117087 € 27,80	6117010 € 27,80	6117010 € 27,80	6117010 € 27,80
VENTILVAR SEMIPULEGGIA	61 7152 € 21,71	61 7152 € 21,71	61 7152 € 21,71	61 7152 € 21,71
TORSION CONTROLLER	2512827 € 4,45	2512827 € 4,45	2512827 € 4,45	2512827 € 4,45
TORQUE DRIVER CORRETTORE DI COPPIA	61 8312 (Ø 33) € 85,57 61 9223 (Ø 34) € 85,57	61 8312 (Ø 33) € 85,57 61 9223 (Ø 34) € 85,57	61 8312 (Ø 33) € 85,57 61 9223 (Ø 34) € 85,57	61 8312 (Ø 33) € 85,57 61 9223 (Ø 34) € 85,57
DELTA CLUTCH FRIZIONE REGOLABILE	52 7643 (Ø 105) € 77,89 52 9451 (Ø 107) € 77,89	52 9451 € 77,89	52 9451 € 77,89	52 9451 € 77,89
WING CLUTCH BELL CAMPANA FRIZIONE (ANELLO ALETTATO)	7714313 € 98,22 Ø 107	7714313 € 98,22 Ø 107	7714313 € 98,22 Ø 107	7714313 € 98,22 Ø 107
DELTA SYSTEM MHR CAMPANA + FRIZIONE REGOLABILE	5214739 € 160,00	5214739 € 160,00	5214739 € 160,00	5214739 € 160,00
ROLLER CRANKCASE CARTER INGRANAGGI	-	2515482 € 97,85	2515482 € 97,85	2515482 € 97,85
TEAM	-	-	-	-
ALBERO PERNO RUOTA	-	6714748 € 60,18	6714748 € 60,18	6714748 € 60,18
INGRANAGGI HTQ PRIMARI	67 7324 € 67,90 z 17/40	6714039 € 57,67 z 13/44	6714039 € 57,67 z 13/44	6714039 € 57,67 z 13/44
INGRANAGGI HTQ (PIAGGIO) PRIMARI CALETTAMENTO Ø 17	-	-	-	-
CALETTAMENTO Ø 18	-	-	-	-
INGRANAGGI HTQ SECONDARI CAL. FORZATO Ø 17	-	6714774 z 15/42 € 70,00 6714775 z 14/43 € 67,32	6714774 z 15/42 € 70,00 6714775 z 14/43 € 67,32	6714774 z 15/42 € 70,00 6714775 z 14/43 € 67,32
CAL. DENTATO Ø 17 (PG. 241)	-	-	-	-
CALETTAMENTO Ø 18	-	-	-	-
SECOND ROLLER GEAR (CALETTAMENTO)	-	-	-	-
COMPLESSIVO OVER RANGE / OVER RANGE ALUMINUM	6112812 € 290,00 6116249 € 390,00	6112811 € 290,00 6115821 € 390,00	6112811 € 290,00 6115821 € 390,00	6112811 € 290,00 6115821 € 390,00
1 MULTIVAR / ALUMINUM VARIATORE	5112800 € 96,30 5115823 € 96,30	5112800 € 96,30 5115823 € 96,30	5112800 € 96,30 5115823 € 96,30 (*56*)	5112800 € 96,30 5115823 € 96,30
2 X K BELT CINGHIA	6111108 € 27,80	6115822 € 48,00	6115822 € 48,00	6115822 € 48,00
2 X K BELT TEAM / ALUMINUM	-	6115822 € 48,00	6115822 € 48,00	6115822 € 48,00
3 REAR PULLEY SYSTEM / ALUMINIUM PULEGGIA POSTERIORE	6111121 € 169,52 6115991 € 275,31	61 9733 € 170,82 6114590 € 275,31	61 9733 € 170,82 6114590 € 275,31	61 9733 € 170,82 6114590 € 275,31
WHOOP DISC DISCO FRENO ANTERIORE	-	6212603 € 79,00 1993->	-	6212603 € 79,00 1997->
WHOOP DISC DISCO FRENO POSTERIORE	-	-	-	-
BRAKE PADS MHR ANTERIORI PASTIGLIE FRENO ORGANICHE	62 9084 € 6,90 1993->	62 9083 € 6,20 1993->	-	62 9083 € 6,20 1997->
BRAKE PADS MHR SYNT ANTERIORI PASTIGLIE FRENO SINTERIZZATE	-	6215008 € 11,96 1993->	-	6215008 € 11,96 1997->
BRAKE PADS MHR POSTERIORI PASTIGLIE FRENO ORGANICHE	-	-	-	-
BRAKE PADS MHR SYNT POSTERIORI PASTIGLIE FRENO SINTERIZZATE	-	-	-	-
RADIATORE / RADIATORE TEAM	-	-	-	-
RS24/10 - RS24/10-R AMMORTIZZATORE ANTERIORE	-	-	-	-
RS24/10 - RS24/10-R AMMORTIZZATORE POSTERIORE	-	46 8611 € 219,76	-	46 8611 € 219,76
RS24/10-R ANTERIORE + POSTERIORE	-	-	-	-

I componenti del gruppo OVER RANGE devono essere montati COMPLESSIVAMENTE

56 - SE MONTATO CON ALBERI motore 5313275 (5314548-5316048), UTILIZZARE IL KIT 2015832 € 40,17

87 - ATTENZIONE: per montare la CAMPANA Malossi è necessario TOGLIERE il materiale in eccesso all'interno del carter

Prodotti riservati esclusivamente alle competizioni nei luoghi ad esse destinate secondo le disposizioni delle competenti autorità sportive. Decliniamo ogni responsabilità per l'uso improprio.

YAMAHA

SLIDER	SPY	WHY
50 2T	50 2T	50 2T
5113161 *€ 86,10*	**5113161** *€ 86,10*	**5113161** *€ 86,10*
-	-	-
6117010 *€ 27,80*	**6117010** *€ 27,80*	**6117010** *€ 27,80*
61 7152 *€ 21,71*	**61 7152** *€ 21,71*	**61 7152** *€ 21,71*
2512827 *€ 4,45*	**2512827** *€ 4,45*	**2512827** *€ 4,45*
61 8312 *(Ø 33) € 85,57*	**61 8312** *(Ø 33) € 85,57*	**61 8312** *(Ø 33) € 85,57*
61 9223 *(Ø 34) € 85,57*	**61 9223** *(Ø 34) € 85,57*	**61 9223** *(Ø 34) € 85,57*
52 9451 *€ 77,89*	**52 7643** *(Ø 105) € 77,89*	**52 9451** *€ 77,89*
	52 9451 *(Ø 107) € 77,89*	
7714313 **87** *€ 98,22* *Ø 107*	**7714313** *€ 98,22* *Ø 107*	**7714313** *€ 98,22* *Ø 107*
5214739 *€ 160,00*	**5214739** *€ 160,00*	**5214739** *€ 160,00*
2515482 *€ 97,85*	-	-
-	-	-
6714748 *€ 60,18*	-	-
67 3677 *€ 57,67* *z 16/40*	**67 3677** *€ 57,67* *z 16/40*	**6714039** *€ 57,67* *z 13/44*
-	-	-
-	-	-
-	-	-
-	-	-
-	-	-
-	-	-
6112811 *€ 290,00*	**6112811** *€ 290,00*	**6112811** *€ 290,00*
6115821 *€ 390,00*	**6115821** *€ 390,00*	**6115821** *€ 390,00*
5112800 *€ 96,30*	**5112800** *€ 96,30*	**5112800** *€ 96,30*
5115823 *€ 96,30*	**5115823** *€ 96,30*	**5115823** *€ 96,30*
6115822 *€ 48,00*	**6115822** *€ 48,00*	**6115822** *€ 48,00*
6115822 *€ 48,00*	**6115822** *€ 48,00*	**6115822** *€ 48,00*
61 9733 *€ 170,82*	**61 9733** *€ 170,82*	**61 9733** *€ 170,82*
6114590 *€ 275,31*	**6114590** *€ 275,31*	**6114590** *€ 275,31*
6212603 *€ 79,00* *2000->*	**62 8961** *€ 73,03* *1996->*	-
-	-	-
6215080 *€ 6,87* *2000->*	**6215080** *€ 6,87* *1996->*	-
6215007 *€ 11,96* *2000->*	**6215007** *€ 11,96* *1996->*	-
-	-	-
-	-	-
-	-	-
-	-	-
-	-	-
-	-	-

BANDIERA BANNER MALOSSI

4217705
€ 90,00

Dimensioni: 280 x 60 cm
Materiale: 100% poliestere adatta per l'esterno

Il set include:
Bandiera
Borsa per trasporto in poliestere
Palo in fibra di vetro
Base

Prodotti riservati esclusivamente alle competizioni nei luoghi ad esse destinate secondo le disposizioni delle competenti autorità sportive. Decliniamo ogni responsabilità per l'uso improprio.

MAXI BANDIERA
BANNER MALOSSI

4217883
€ 210,00

Dimensioni: 410 x 70 cm
Materiale: 100% poliestere adatta per l'esterno

Il set include:
Bandiera
Borsa per trasporto in poliestere
Palo in fibra di vetro
Base

TAPPETO MALOSSI

4217852
€ 211,20

Dimensioni: 200x100 cm
Superficie: velluto 100% PA 6
Retro base: flexcoat vinyl
Altezza 8 mm

Prodotti riservati esclusivamente alle competizioni nei luoghi ad esse destinate secondo le disposizioni delle competenti autorità sportive. Decliniamo ogni responsabilità per l'uso improprio.

La Tenda Malossi è concepita per una grande facilità di impiego in combinazione con una robusta e stabile struttura!
L'innovativa tecnica ad apertura rapida (si monta in meno di 1 minuto!) consente a chiunque di allestire in breve tempo una tenda singola oppure una serie di tende collegate tra loro: la modularità è studiata per poter ampliare facilmente la superficie coperta, accostando diverse tende a gruppi oppure in linea!

Caratteristiche tecniche

- struttura portante realizzata con profili anodizzati particolarmente resistenti (sostiene carichi fino a 120 kg, senza rischi di rottura)
- parti in movimento protette da un inserto in ABS che ne facilita lo scorrimento
- punti angolari della struttura a contatto diretto con il tetto provvisti di una speciale protezione in ABS che garantisce la massima protezione del tessuto
- tetto in tessuto di poliestere ignifugo dello spessore di 600 denari, trattato con materiale impermeabilizzate in teflon per lunga durata, stampato in quadricromia, dotato di speciali tensionatori regolabili
- dotata di una solida sacca in PVC rosso marcato Malossi, con tasca laterale per gli accessori e con cerniera verticale che consente una agevole apertura e chiusura della tenda operando in verticale senza doverla adagiare o capovolgere

42 4714 TENDA 6 x 3 metri *€ 4.393,15*

Aperta	Sezione	Peso ca.	Chiusa
m . 6 x 3	mm. 30	Kg 50	cm. 40 x 68 x 155

La tenda comprende 4 pareti di 3 metri, di cui una con porta arrotolabile, 1 parete da m. 6, 4 picchetti e 4 corde di tensionamento per il fissaggio dei quattro angoli al terreno.

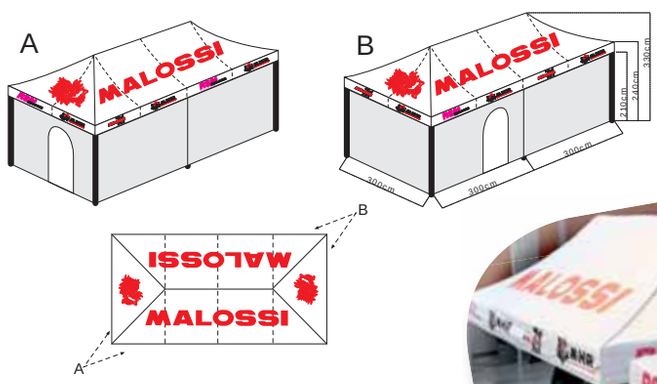

4214008 TENDA 3 x 3 metri *€ 1.275,00*

Aperta	Sezione	Peso ca.	Chiusa
m. 3 x 3	mm. 30	Kg 30	cm. 40 x 40 x 155

La tenda comprende 4 pareti di cui una con porta arrotolabile, 4 picchetti e 4 corde di tensionamento per il fissaggio dei quattro angoli al terreno.

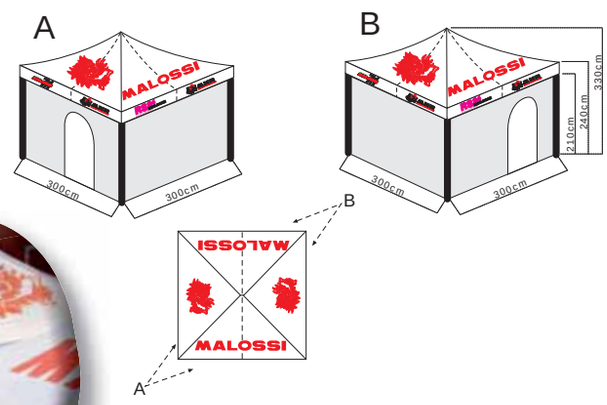

4211873 € 174,25
10 LOGHI RS24 MALOSSI
TNT bianco - mt 24,8 x h. 80 cm
(loghi ripetuti - 235x63 cm ognuno)

4211874 € 174,25
12 LOGHI 7.1 MALOSSI
TNT bianco - mt 23,8 x h. 80 cm
(loghi ripetuti - 163x70 cm ognuno)

4211872 € 179,38
5 LOGHI MALOSSI
TNT bianco - mt 24,75 x h. 80 cm
(loghi ripetuti - 457x47,2 cm ognuno)

4211944 € 189,10
FETTUCCIA
h. 12 cm x 800 mt.
Fondo giallo

42 7733 € 98,40
50 SACCHI

TUTA RACING MALOSSI

in pelle

La Malossi ha scelto la più sportiva delle tute GIMOTO per rappresentare i propri colori !
Un capo senza compromessi !

Adatta ai motociclisti più esigenti, grazie alla pelle bovina forata ed agli inserti elastici su schiena e fianchi, che assicurano una maggiore libertà di movimento a braccia e spalle.
Questa tuta assicura anche un grande comfort persino nell'uso più estremo.
Tessuto elasticizzato interno manica e gamba ad alta resistenza, foderata internamente in tessuto antibatterico e antisudore.
Il suo aspetto racing è evidenziato dalla appendice aerodinamica che ne rivela la marcata inclinazione sportiva, e dagli inserti stretch su polpacci, interni coscia, zona inguinale e braccia. Naturalmente non potevano mancare le protezioni; realizzate in poliuretano e omologate CE per il massimo della sicurezza e le saponette rimovibili, indispensabili per lunghe ed esaltanti sessioni in pista.

4114296(*) € 1.200,00

4114296B20 tg. 46

(*) ATTENZIONE:
al momento dell'ordine deve sempre essere riportato di seguito al codice il numero che specifica la taglia desiderata, come da esempio sopra riportato in ROSSO

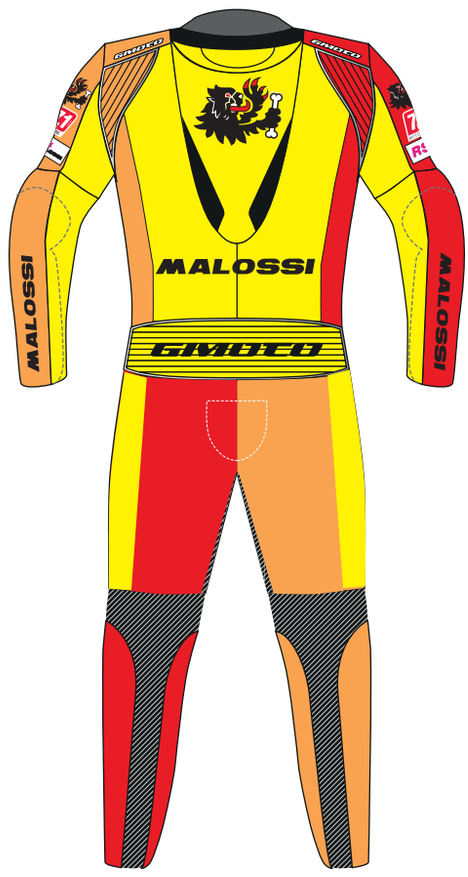

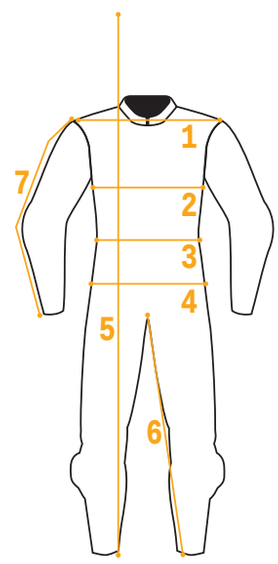

(*) CODICE	B	B10	B20	B30	B40	B50	B60	B70	B80
TAGLIA	**42**	**44**	**46**	**48**	**50**	**52**	**54**	**56**	**58**
(1) SPALLE (DA UN PUNTO SPALLA ALL'ALTRO)	41,5	43	44,5	46	47,5	49	50,5	52	53,5
(2) CIRCONFERENZA TORACE	87	91	95	99	103	107	111	115	119
(3) CIRCONFERENZA VITA	75	79	83	87	91	95	99	103	107
(4) CIRCONFERENZA BACINO	85	89	93	97	101	105	109	113	117
(5) STATURA (DELLA PERSONA)	166-169	168-171	171-175	173-176	176-179	178-181	181-184	183-186	186-189
(6) INTERNO GAMBA	73,5	74,5	75,5	76,5	77,5	78,5	79,5	80,5	81,5
(7) LUNGHEZZA MANICA	59	60	61	62	63	64	65	66	67
(8) KG	62-64	64-66	66-68	68-70	70-72	72-74	74-76	76-78	78-80

Prodotti riservati esclusivamente alle competizioni nei luoghi ad esse destinate secondo le disposizioni delle competenti autorità sportive. Decliniamo ogni responsabilità per l'uso improprio.

SCHEDA TECNICA MATERIALI E CUCITURE

TIPOLOGIA	DESCRIZIONE	ZONE D'USO
	PELLE BOVINA SPESSORE 1,2 mm+/- 0,1 CARATTERIZZATA DA UN BUON RAPPORTO TRA COMFORT E RESISTENZE MECCANICHE	STRUTTURA PRINCIPALE DELLA TUTA
dynamic schoeller Switzerland	TESSUTO ELASTICIZZATO AD ALTE PERFORMANCE DI RESISTENZA ALL'ABRASIONE	INTERNO BRACCIA E GAMBE
Sanitized®	FODERA INTERNA IN PE 100% CON TRATTAMENTO IGIENICO SANITARIO	FODERA INTERNA
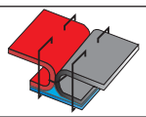	CUCITURA APERTA RIBATTUTA CON NASTRO	PANTALONE POSTERIORE E MANICA
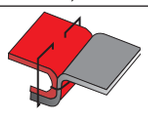	CUCITURA RIBATTUTA	TUTTA LA STRUTTURA DEL CAPO

SCHEDA TECNICA COMPOSIZIONE E CARATTERISTICHE

SICUREZZ A

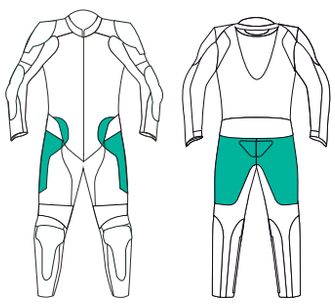		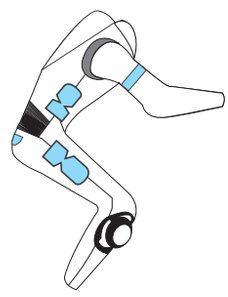
DOPPIA PELLE PER AUMENTARE LA RESISTENZA ALL'ABRASIONE	PROTEZIONI CE EN 1621-1 SU SPALLE, GOMITI E GINOCCHIA	RINFORZI AD ASSORBIMENTO D'URTO BICIPIDE, RENI, FIANCHI E COCCIGE

OPTIONAL SICUREZZA

Sono inoltre disponibili i seguenti optional acquistabili direttamente da GIMOTO: gimoto@gimoto.com - gimoto.com

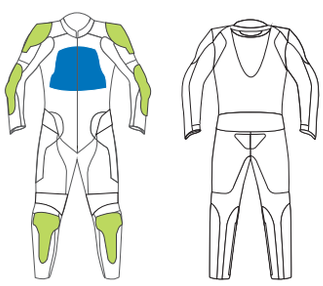			MZM SU MISURA MADE TO MEASURE
DOPPIA PELLE INTERNA SPALLE, GOMITI, GINOCCHIA SISTEMA DI AGGANCIO PER PARASTERNO	KIT R SPALLE, GOMITI, GINOCCHIA PROTEZIONI ESTERNE PER CUCITURE	PELLE CANGURO SPESSORE 1,0 MM+/- 0,1PIÙ CONFORTEVOLE MA CON PESO INFERIORE, GARANTISCE UNA RESISTENZA SUPERIORE ALLO STRAPPO.	REALIZZAZIONE DELLA TUTA SU MISURA PER UN CORRETTO POSIZIONAMENTO DELLE PROTEZIONI FAVORENDO LA SICUREZZA E IL COMFORT

4213415.B0 € 3,87
2 CAPPUCCI VALVOLA CAMERA D'ARIA per PNEUMATICI

4212457 € 5,18
PORTABADGE

K-WAY
nylon
41 8407.(*) ●
€ 39,98

- Chiusura full-zip con tiretto
- Cappuccio ripiegabile all'interno del collo
- Giacca richiudibile nella tasca (sistema K-Way ®) con zip a doppio cursore
- Fondo regolabile con cordino

TUTA
per officina
41 8155.(*) ●
€ 66,63

Tessuto: gabardine (65% poliestere - 35% cotone)
Peso: 245 g/m2 - Lavabile a 60°

CAMICE
da lavoro
41 8156.(*) ◇
€ 49,00

Tessuto: gabardine (65% poliestere - 35% cotone)
Peso: 200 gr

MAGLIETTA
CROSS
4111365.(*) ✦ **€ 59,00**

GIUBBOTTO
PADDOCK
41 8434.(*) ● **€ 136,33**

CAMICIA
PADDOCK
4111880.(*) ◆ **€ 101,48**

41 8434.30 tg. S
ATTENZIONE: al momento dell'ordine deve sempre essere riportato di seguito al codice il numero che specifica la taglia desiderata, come da esempio sopra riportato in ROSSO

(*)	.10	.20	.30	.40	.50	.60	.70	.80
✦	XXS	XS	S	M	L	XL	XXL	-
●	-	-	S	M	L	XL	XXL	-
◆	-	-	-	M	L	XL	XXL	
◇	-	-	S	M	L	XL	XXL	XXXL

Prodotti riservati esclusivamente alle competizioni nei luoghi ad esse destinate secondo le disposizioni delle competenti autorità sportive. Decliniamo ogni responsabilità per l'uso improprio.

GUANTI DA LAVORO MALOSSI

4117727.(*)

€ 30,00

94% Polyester, 6% Spandex

4117727.30	**tg. 8 - SMALL**			
ATTENZIONE:	Al momento dell'ordine deve sempre essere riportato di seguito al codice il numero che specifica la taglia desiderata, come da esempio sopra riportato in ROSSO.			
(*)	**.30**	**.40**	**.50**	**.60**
	8 - SMALL	9 - MEDIUM	10 - LARGE	11 - XL

OMBRELLO MALOSSI PADDOCK

4212096

€ 30,00

TELO MARE MALOSSI

4217275 € 40,00

Materiale: 100% Cotone
Dimensioni: 150 x 75 cm

4214669 € 16,40
Portamonete
Malossi griffe nero

T - SHIRT MALOSSI TOP

4111921.(*)
€ 13,33

100% cotone di colore nero.

4111921.30 **tg. S**

ATTENZIONE: **Al momento dell'ordine deve sempre essere riportato di seguito al codice il numero che specifica la taglia desiderata, come da esempio sopra riportato in ROSSO.**

(*)	.30	.40	.50	.60	.70	.80
	S	M	L	XL	XXL	XXXL

Prodotti riservati esclusivamente alle competizioni nei luoghi ad esse destinate secondo le disposizioni delle competenti autorità sportive. D

MANOPOLE MALOSSI GAS

applicabili su tutti i veicoli

L'importanza dell'impugnatura è nota fin dalla notte dei tempi.
L'uomo ha sempre cercato di rendere la presa su utensili ed armi sicura ed efficace, senza trascurare di personalizzare le impugnature, talvolta impreziosendole con materiali nobili. Finalmente, da oggi, anche le vostre moto potranno avere qualcosa di speciale: ci pensa Malossi!
Il contatto diretto non manca quasi mai, il palmo ed i polpastrelli stringono l'impugnatura per trasmettere l'impulso del comando, talvolta delicatamente, talvolta in modo violento, a seconda del temperamento o dello stato d'animo del momento, ed il motore, con un suono che è musica per l'orecchio di tutti i piloti che vivono la passione della guida, vi risponde sviluppando la performance richiesta e trasportandovi nel vento.
Le manopole Malossi, non hanno rivali per la guida della vostra moto: sono sicure, anatomiche ed indistruttibili, ed anche vezzose, perché la cura dell'immagine per noi non è mai in secondo piano!

Caratteristiche tecniche:
- Materiale di altissima qualità
- Resistenti agli agenti atmosferici, ai raggi UV e all'ozono
- Flangia interna rinforzata per supportare la mano e neutralizzare le vibrazioni
- La scritta UP nella parte esterna (presa laterale) consente di individuare l'orientamento per il corretto montaggio.
- Forma e struttura anatomiche
- Con cartella di mini adesivi MalossiGas 8 x 14 cm (3318121)

Mini adesivi Malossi GAS
3318121 € 2,00

Senza chiusura a lato
6918092.B0 € 28,00

Con chiusura a lato
6918091.B0 € 28,00

THE ART OF PERFORMANCE

MICHELE "ENKO4" COSTA / GRAFFITI WRITER
LIVE FOR MALOSSI ADRIA 2012

Nuovi adesivi Malossi

3315164 € 65,00
Pz. 27,5 x 24 x h.39 cm
Espositore da banco completo di kit adesivi Enko4 (5 coppie per tipo)

3314873E € 1,11
Pz. 2 - 17,5x6 cm

0 1 2 3 4

3314872E00 € 1,32
Pz. 2 - 12x19 cm

3314872E01 € 1,32
Pz. 2 - 11,7x19 cm

3314872E02 € 1,32
Pz. 2 - 15,7x19 cm

3314872E03 € 1,32
Pz. 2 - 14x19 cm

3314872E04 € 1,32
Pz. 2 - 17,2x19 cm

5 6 7 8 9

3314872E05 € 1,32
Pz. 2 - 13,6x19 cm

3314872E06 € 1,32
Pz. 2 - 12,1x19 cm

3314872E07 € 1,32
Pz. 2 - 14,9x19,5 cm

3314872E08 € 1,32
Pz. 2 - 16x19 cm

3314872E09 € 1,32
Pz. 2 - 12,2x19,2 cm

La passione per la performance: ecco cosa unisce Malossi al writer Enko4.
Come il giovane artista, Malossi crea ogni singolo pezzo a regola d'arte per dare agli appassionati di tutto il mondo un brivido unico.

MHR
MALOSSI HYPER RACING

3 CARTELLE DI MINI ADESIVI MALOSSI EMOJI 11X16,6 CM

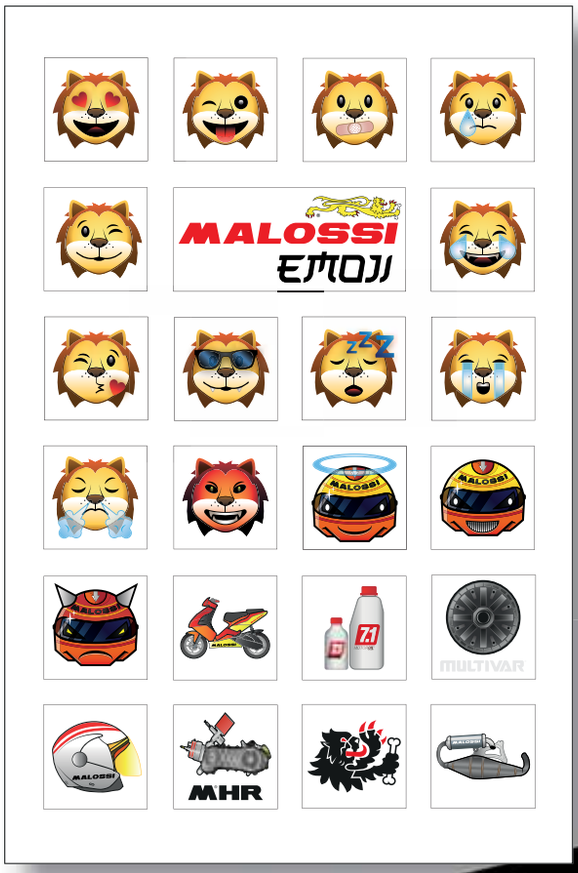

3318139T € 5,94

Guarda il video di Henry Favre.

Prezzi IVA ESCLUSA

33 9750 € 781,11
Kit adesivi per espositore

33 9780.16 € 78,70
Pz. 25 Cartelle - 24,7x35 cm

Adesivi Neri

33 9753 € 40,83
Pz. 25 destra - 23 cm

33 9754 € 40,83
Pz. 25 sinistra - 23 cm

33 9776 € 28,21
Pz. 25 - 14 cm

3312649 € 64,35
Pz. 25 - 32 cm

33 9772 € 42,07
Pz. 25 - 13 cm

Adesivi Bianchi

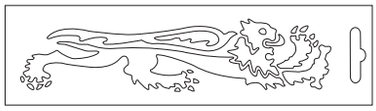

33 9757 € 38,00
Pz. 25 destra - 23 cm

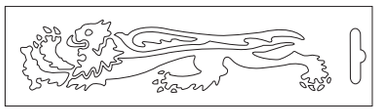

33 9758 € 38,00
Pz. 25 sinistra - 23 cm

33 9778 € 28,21
Pz. 25 - 14 cm

3312650 € 64,35
Pz. 25 - 32 cm

33 9774 € 42,07
Pz. 25 - 13 cm

Adesivi PVC

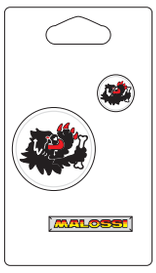

3311497S € 19,89
Pz. 6

3311498S € 19,89
Pz. 6

Adesivi Cromati

3311439X Pz. 10 - 22 cm

Adesivi 3D SILVER

3313735.S0 € 36,94
Pz. 2 - 21 cm

3313736.S0 € 36,94
Pz. 2 - 10 cm

Adesivi 3D GOLD

3313735.G0 € 36,94
Pz. 2 - 21 cm

3313219C € 41,82
Pz. 5 Mini cartelle PVC
13,3x23,3 cm

Prodotti riservati esclusivamente alle competizioni nei luoghi ad esse destinate secondo le disposizioni delle competenti autorità sportive. Decliniamo ogni responsabilità per l'uso improprio.

3314153T € 5,94
Pz. 3 MINI adesivi Malossi
COLORATI 11x16,8 cm

3314154T € 5,94
Pz. 3 MINI adesivi Malossi
NERO ARGENTO 11x16,8 cm

3314465T € 5,43
Pz. 3 MINI adesivi Malossi
ARGENTO CROMATO 11x16,8 cm

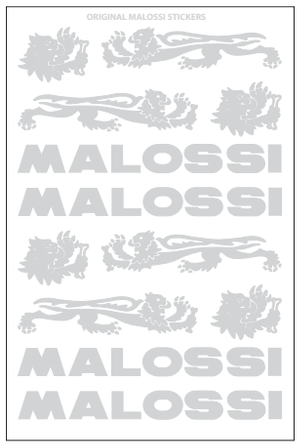

DVD - *Malossi vi augura una buona visione*

DVD trofei
4215143 € 13,50

DVD MALOSSI - IL MOTORE

4213732 € 12,30 versione NTSC
4213733 € 12,30 versione PAL

Malossi è lieta di presentarvi il suo corso professionale di montaggio dei prodotti MHR per il motore Piaggio di uno scooter da gara.
Si tratta di un filmato prestigioso, realizzato con una tecnica di ripresa dinamica e moderna e strutturato come un manuale d'istruzioni, con una voce narrante in italiano/inglese che descrive l'intero documentario.
All'interno del DVD troverete le seguenti sezioni:
Capitolo 1 - ALBERO MOTORE
Capitolo 2 - GRUPPO TERMICO
Capitolo 3 - ACCENSIONE
Capitolo 4 - CARBURATORE
Capitolo 5 - TRASMISSIONE
Capitolo 6 - MARMITTA
Capitolo 7 - TARATURA VARIATORE

DVD MALOSSI - LA SFIDA

4213767 € 12,30 versione NTSC
4213768 € 12,30 versione PAL

Da 20 anni Malossi organizza Trofei dedicati alla competizione agonistica di scooter e moto da gara messi a punto con parti speciali di sua produzione e fin da subito hanno assunto una caratura internazionale. Ogni anno, alla fine della stagione agonistica, si svolge il Malossi Day, il grande evento che celebra e chiude i campionati. Per tanti giovani i Trofei Malossi rappresentano la possibilità di avvicinarsi a questo sport ed intraprendere una carriera professionistica.
Durante i Trofei Malossi si svolgono diverse competizioni dedicate agli scooter 50, ai Maxi Scooter 500 e alle Moto GP 80.
I campionati si distinguono in internazionali e nazionali; questi ultimi, a loro volta, sono divisi tra Trofei Nord e Sud Italia. Abbiamo incontrato i principali protagonisti delle competizioni, i piloti che lottano per il titolo di campione.

OMAGGIO
su richiesta

DVD MALOSSI - L'OSPITE

9913387 versione NTSC
9913409 versione PAL

Un filmato che si spinge ben più avanti di un tradizionale Company Profile, qualcosa di estremamente originale ed innovativo!
Il film aziendale, sviluppato come cortometraggio di 20 minuti, dopo una produzione che ha visto impegnata l'azienda per 14 giorni di riprese realizzate in HD con la Sony Cinealta; è costruito sul racconto di un giovane adolescente bolognese, membro di un team scooter, che descrive agli amici la magica avventura di un giorno trascorso alla Malossi.
L'obiettivo principale del film è presentare l'azienda ai clienti. Il film stesso può essere interpretato come un caloroso benvenuto che la famiglia Malossi rivolge a tutta la sua affezionata clientela, come un mezzo per "ospitarla" raccontandole una storia, divertendola e mettendo in campo ancora una volta il senso di ospitalità ed eleganza che caratterizza gli italiani.

NASCE IL MARCHIO MHR

MALOSSI HYPER RACING

1957 2017

MALOSSI

1992

MALOSSI HYPER RACING E PIAGGIO QUARTZ SI RIVELANO UNA COMBINAZIONE ESPLOSIVA: SI COMINCIA A FARE SUL SERIO IN PISTA.

L'esperienza dei tecnici Malossi nel mettere a punto i primi kit per gli scooter giapponesi arrivati sul mercato a inizio anni '90, e per diversi modelli di case italiane come Piaggio e Aprilia, apre la strada alla produzione di parti sempre più performanti, pensate per essere utilizzate all'interno di competizioni specifiche.
È proprio in questi anni che nasce il marchio MHR (Malossi Hyper Racing), un acronimo che sin dalla sua nascita accompagna le parti speciali più performanti progettate a Calderara di Reno. Il primo scooter scelto per questo equipaggiamento da gara è il Piaggio Quartz, tra i veicoli più performanti dell'epoca, con un telaio adatto a ospitare gruppi termici potenziati e, soprattutto, raffreddati a liquido.

Prodotti riservati esclusivamente alle competizioni nei luoghi ad esse destinate secondo le disposizioni delle competenti autorità sportive. Decliniamo ogni responsabilità per l'uso improprio.

I primi Quartz da pista montavano un gruppo termico portato a 70cc, trasmissioni e rapporti sviluppati e prodotti utilizzando materiali di altissima qualità, alimentazioni maggiorate e scarichi all'avanguardia. Quest'ultima componente, l'espansione MHR Scooter Racing, entra a far parte della storia delle modifiche per scooter: prima di lei nessun produttore aveva costruito uno scarico con il silenziatore in posizione sovrapposta alla pancia dello scarico! Questa soluzione venne pensata per rispettare il regolamento del Campionato Italiano Scooter, che non permetteva a nessuna parte del veicolo di sporgere oltre il limite della ruota posteriore, e da quel momento venne adottata come standard da tutte le case partecipanti.

Con questo set up il piccolo Quartz era in grado di sprigionare oltre 20 cv di potenza, diventando per un breve periodo la scelta migliore per le preparazioni di appassionati, piloti e team del Campionato Scooter Italiano, manifestazione di cui Malossi diventa main sponsor, contribuendo così a diffondere la cultura delle modifiche scooter sul territorio nazionale, generando un vero e proprio boom di appassionati alla disciplina!
Lo scooter ritratto in questi scatti è quello del grande Mauro Sanchini che, agli albori della sua carriera da pilota, riuscì a portarlo sul gradino più alto del podio, riuscendo a vincere il Campionato Nazionale!

MALOSSI 1957 2017

1996

VELOCITÀ E POTENZA SENZA COMPROMESSI CON PIAGGIO ZIP SP

IL PICCOLO E PEPATO SCOOTER DI CASA PIAGGIO DIVENTA LA PRIMA SCELTA PER LE COMPETIZIONI SCOOTER INTERNAZIONALI: MALOSSI SVILUPPA KIT DALLE PRESTAZIONI MAI RAGGIUNTE PRIMA.

Partendo dallo sviluppo delle parti speciali marchiate MHR dedicate al primo scooter raffreddato a liquido di casa Piaggio, l'indimenticabile Quartz, Malossi continua la sua ricerca verso prestazioni sempre più estreme, individuando dopo diversi test lo Zip Sp come il veicolo più adatto a essere preparato per le competizioni in pista.
Dal 1996 il catalogo di parti speciali dedicate a questo piccolo bolide non ha mai smesso di crescere, a partire dai primi kit che comprendevano un cilindro in alluminio, molto più prestazionali rispetto ai precedenti cilindri in ghisa.

Prodotti riservati esclusivamente alle competizioni nei luoghi ad esse destinate secondo le disposizioni delle competenti autorità sportive. Decliniamo ogni responsabilità per l'uso improprio.

Una potenza più elevata ha obbligato l'ufficio tecnico Malossi a sviluppare parti speciali in grado di gestirla al meglio e scaricarla a terra: per la prima volta dalla sede di Calderara di Reno vengono prodotti alberi motore a spalle piene e una centralina per controllare al meglio tutta l'elettronica dello scooter.
I test in pista svelano nuove necessità per il team ufficiale, che manifesta l'esigenza di sospensioni capaci di donare allo scooter una maggiore rigidità e la possibilità di regolazioni specifiche. La soluzione a questa sfida si chiama RS24 MALOSSI racing suspensions il nuovo brand che identifica le sospensioni scooter specifiche per la pista e che alza il livello di qualità di questa componente, introducendo per la prima volta su questo tipo di veicoli ammortizzatori a gas.
In questi anni nasce un altro importante brand Malossi che sarà destinato a una lunga storia che arriva fino ad oggi:
7.1 MOTOROIL l'olio ideale per le competizioni, nato proprio per assicurare le migliori prestazioni in pista.

Con l'aiuto di Mauro Sanchini, pilota ufficiale del team Malossi fino al 1998, più volte vincitore del titolo, lo sviluppo dello Zip SP del team arriva a livelli mai raggiunti in precedenza con altri scooter, riducendo la componentistica di derivazione Piaggio al solo telaio e carter motore.
Lo Zip che vedete in queste fotografie è proprio quello ufficiale di Sanchini, che nel 1998 conclude la sua avventura in sella agli scooter per approdare al campionato Superbike, arricchito da un'esperienza pluriennale che gli ha dato capacità tecniche e di messa a punto del veicolo, oltre che grande divertimento.

BONNEVILLE Salt Flats, Utah (USA), Agosto 2017.

In una location straordinaria, dove la storia della motocicletta, ritrova le proprie radici, **MALOSSI,** leader della componentistica speciale racing e sportiva, ha contribuito al conseguimento di **6 RECORD MONDIALI** di velocità su scooter. Categorie 50cc - 85cc -100cc su Kilometro e Miglio lanciato.
I nuovi motori della serie **RC-ONE© by MALOSSI** garantiscono risultati da record, per non avere limiti.

MALOSSI

FROM BOLOGNA TO BONNEVILLE

Il circuito "Bonneville Salt Flats International Speedway" è una pianura nel nord dello stato americano dello Utah ricoperta da uno strato di sale che può raggiungere anche i 2 metri di spessore, eredità di un lago salato preistorico ora evaporato. La presenza del sale rende impossibile la crescita di qualsiasi forma di vegetazione e rende l'ambiente estremamente caratteristico.

La scelta di utilizzare il Benelli 491 si è rivelata particolarmente coraggiosa date le condizioni estreme trovate a Bonneville.
Solo la maestria di Fabio Canetoli, responsabile R&D Malossi e di Jörg Möller, grandissimo progettista e preparatore di motori a due tempi col quale la nostra azienda collabora da oltre vent'anni, hanno consentito di fare l'impresa.

I motori RC-one MALOSSI, in collaborazione con Pirelli e Moto Club Benelli, conquistano 6 Record Mondiali di velocità su scooter nel celebre circuito del lago salato di Bonneville.

I Record del Mondo ottenuti sono stati convalidati sia da AMA, la Federazione Motociclistica Americana, sia da FIM, la Federazione Motociclistica Internazionale.

Tutta la gamma dei motori RC-one è disponibile sul nostro e-store alla pagina www.malossistore.it/rcone

L'idea dell'impresa di Bonneville è nata dall'ing. Fabio Fazi in collaborazione con il Moto Club Benelli il quale, per la preparazione del mezzo, si è affidato alla storica azienda Malossi, leader mondiale nella progettazione e produzione di motori e parti speciali per scooter.

Lo stesso Ing. Fazi ha conseguito i Record Mondiali sul chilometro lanciato e sul miglio lanciato per la categoria 50 cc con le velocità di 114.823 km/h (71.347 mph) e di 71.294 mph (114.737 km/h).

MALOSSI
RS 24
MALOSSI
MALOSSI
PIRELLI

Mauro Sanchini così rivive quei momenti: "Parti da casa con l'emozione e l'entusiasmo che solo un luogo sacro per la velocità come Bonneville ti sa dare… arrivi sul posto e scopri che è ancora più bello di quello che pensavi. Ti guardi intorno e vedi una distesa immensa, bianca… Alzi gli occhi e vedi delle montagne speciali, diverse… e di colpo ti senti catapultato dentro un vecchio film western, pronto a partire con il tuo cavallo, questa volta di metallo e plastica, ma sempre con un cuore pulsante.
Arriva il momento di scendere in pista: la ruota posteriore tende a scivolare, il manubrio vibra tanto, la ruota anteriore salta… capisci subito che non sarà una passeggiata cavalcare il lago salato… che ha mille segreti e vuole rispetto. Le ondulazioni e le buche rendono la guida molto difficile, creando problemi anche al motore… il sale, per quanto compatto, si sdrucciola sotto le ruote…l'altitudine (1286 m s.l.m.) e l'assenza di alberi toglie ossigeno e fiacca il motore 2 tempi… Bonneville non va sfidata, ci devi diventare amico"

MALOSSI
FROM BOLOGNA TO BONNEVILLE

I successivi quattro Record Mondiali sono stati conseguiti da Mauro Sanchini, ex pilota del Campionato Mondiale Superbike ed ora commentatore del Campionato MotoGP™ per Sky Italia. Sanchini, che ha iniziato la sua carriera proprio correndo con Malossi negli anni '90, è ritornato in sella ad uno scooter per stabilire i Record del Mondo con una velocità di 133.002 km/h (82.643 mph) sul chilometro lanciato e 82.436 mph (132.668 km/h) sul miglio lanciato per la categoria 85cc e rispettivamente 142.088 km/h (88.289 mph) e 88.181 mph (141.914 km/h) con motore di categoria 100cc.

Malossi S.p.a. Via Roma, 118/I
40012 Calderara di Reno - (BO) Italy - Tel. +39 051 6460011
www.malossi.com - e-mail: shop@malossistore.it

MALOSSI

9918248.19